Generalmatic S.R.L.

COMPONENTI PNEUMATICI ed OLEODINAMICI - AUTOMAZIONE INDUSTRIALE
Via Rossini 80 - 20025 LEGNANO (MI) - ITALY - Phone:+39.0331.455647 - Fax:+39.0331.457175
P.IVA (VAT):IT12627630150 - C.F.:01506850138 - SDI (e-INVOICING):J6URRTW
www.generalmatic.com - generalmatic@generalmatic.com

CATALOGO GENERALE
MASTER CATALOGUE

Generalmatic S.R.L.

COMPONENTI PNEUMATICI ed OLEODINAMICI - AUTOMAZIONE INDUSTRIALE
Via Rossini 80 - 20025 LEGNANO (MI) - ITALY - Phone:+39.0331.455647 - Fax:+39.0331.457175
P.IVA (VAT):IT12627630150 - C.F.:01506850138 - SDI (e-INVOICING):J6URRTW
www.generalmatic.com - generalmatic@generalmatic.com

PNEUMATICA

(01) CN.01 - Elettrovalvole ad azionamento diretto - Portata 50 NL/min
Elettrovalvola pilota ad otturatore - Poppet Valve - Connessioni G1/8" - Diametro nominale ø1,5mm - 3 Vie - 2 Posizioni - Normalmente chiusa - Tensione di funzionamento da 12V a 220V - Manual override per messa a punto - Connettore DIN43650/A - Montaggio a flangia tipo CNOMO - Disponibile anche in batteria

(02) AMG - Elettrovalvole ad azionamento diretto - Portata 180 NL/min
Elettrovalvola pilota ad otturatore - Poppet Valve - Connessioni G1/4" - Diametro nominale ø3mm - 3 Vie - 2 Posizioni - Normalmente chiusa - Tensione di funzionamento 24V DC - Connettore DIN43650/A - Montaggio singolo o in batteria

(03) 1RSG - Valvole ad otturatore - Portata 5000 NL/min
Valvola ad otturatore - Poppet Valve - Connessioni G1/2" - 3 Vie - 2 Posizioni - Normalmente chiusa - Pilotaggio pneumatico oppure operatore elettrico da 12V a 220V - Manual override per messa a punto - Connettore DIN43650/A - Lavora anche con vuoto, vacuum service - Montaggio su sottobase per cambio rapido

(04) 3SCG - Valvole ad otturatore, norma ISO 3 - Portata 5300 NL/min
Valvola ad otturatore - Poppet Valve - Connessioni G3/4" - 5 Vie - 2 Posizioni - Monostabile - Pilotaggio pneumatico oppure operatore elettrico da 12V a 220V - Manual override per messa a punto - Connettore DIN43650/A - Montaggio su sottobase tipo ISO3 per cambio rapido - Esecuzione anche in manifold

(05) 2CBG - Valvole ad otturatore - Portata 8000 NL/min
Valvola ad otturatore - Poppet Valve, specifica per applicazioni di controsoffio "counter-blow" o per processi ad alta-bassa pressione - Connessioni G3/4" - 4 Vie - 3 Posizioni - Normalmente chiusa - Pilotaggio pneumatico ed elettrico da 12V a 220V - Manual override per messa a punto - Connettore DIN43650/A - Vacuum service - Sottobase per cambio rapido

(06) 2RSG - Valvole ad otturatore - Portata 13000 NL/min
Valvola ad otturatore - Poppet Valve - Connessioni G3/4" - 3 Vie - 2 Posizioni - Normalmente chiusa - Pilotaggio pneumatico oppure operatore elettrico da 12V a 220V - Manual override per messa a punto - Connettore DIN43650/A - Lavora anche con vuoto, vacuum service - Montaggio su sottobase per cambio rapido

(07) DMT4 - Valvole proporzionali ad otturatore - Portata 70 ÷ 2100 NL/min
Servovalvola proporzionale ad otturatore - Poppet servo valve - Connessioni G1/2" - 3 Vie - Pressione regolata da 0,0 a 6,0 bar - Montaggio su sottobase per cambio rapido - Scheda elettronica esterna formato EUROCARD per esecuzione ciclo macchina - Connettore elettrico multipolare serie MIL

(08) DMT5 - Valvole proporzionali ad otturatore - Portata 70 ÷ 8000 NL/min
Servovalvola proporzionale ad otturatore - Poppet servo valve - Connessioni G3/4" - 3 Vie - Pressione regolata da 0,0 a 6,0 bar - Montaggio su sottobase per cambio rapido - Scheda elettronica esterna formato EUROCARD per esecuzione ciclo macchina - Connettore elettrico multipolare serie MIL

(09) RPB - Regolatori di pressione ad otturatore - Portata 8000 NL/min
Regolatore di pressione pneumatico su sottobase - Tecnologia ad otturatore con pistoni gemelli autocompensanti, poppet twin pistons - Connessioni G3/4" - Feedback e relieving - Pressione regolata da 0,0 a 10,0 bar - Montaggio su sottobase per cambio rapido

(10) ABG - Mini elettrovalvole compatte - Portata 25 NL/min
Mini elettrovalvola compatta - Connessioni M5 e G1/8" - 3 Vie - 2 Posizioni - Monostabile con ritorno a molla - Diametro nominale ø1.1mm - 12V 24V 220V AC DC - Manual override per messa a punto - Connettore DIN43650/C - Montaggio singolo o in batteria

(11) GMVCP - Valvole pneumatiche compatte - Portata 650 NL/min
Valvola pneumatica compatta - Connessioni G1/8" - 5 Vie - 2 Posizioni - Monostabile con ritorno a molla e bistabile - Diametro nominale ø6.5mm - Connessioni su corpo - Fissaggio a parete tramite viti

(12) LXE - Elettrovalvole pneumatiche compatte - Portata 500 NL/min
Elettrovalvola pneumatica compatta - Connessioni G1/8" - 5 Vie - 2 Posizioni - Monostabile con ritorno a molla e bistabile - Tensione di funzionamento 24V DC - Manual override per messa a punto - Connettore DIN43650/C - Connessioni su corpo - Fissaggio a parete tramite viti

(13) SXE SXP - Valvole ed elettrovalvole a cassetto, norme ISO - Portata 1500 ÷ 5000 NL/min
Valvola ed elettrovalvola a tenuta metallica, metallo su metallo - Norme ISO - Da G1/4" a G3/4" - 5 Vie - 2 ÷ 3 Posizioni - Monostabile e bistabile - Centro aperto, chiuso, in pressione - Pneumatica oppure elettrica da 12V a 220V - Manual override - Connettore DIN43650/A - Sottobase singola o manifold, monoblocco o componibile

(14) CS1M - Minicilindri pneumatici, norme ISO - Alesaggio ø12 ÷ ø25 mm
Minicilindro pneumatico a semplice o doppio effetto, tondo, eseguito secondo norma ISO 6432 - Corse standard fino 450mm - Pistone magnetico, testate e camicia in alluminio e stelo in acciaio inox AISI 304 - Estremità ammortizzate per la frenatura del carico

(15) CD00 CDM0 CD0P CDMP - Cilindri pneumatici, norme ISO - Alesaggio ø32 ÷ ø250 mm
Cilindro pneumatico a doppio effetto, con camicia in profilato oppure con tubo e tiranti, eseguito secondo norma ISO 15552, ISO 6431 e VDMA 24562 - Corse standard fino 1000 mm - Pistone magnetico e stelo inox di serie o a richiesta - Testate e camicia in alluminio - Estremità con ammortizzatori regolabili per la frenatura del carico

(16) FSM FDM - Cilindri pneumatici a corsa breve - Alesaggio ø12 ÷ ø100 mm
Cilindro pneumatico a semplice o doppio effetto, eseguito con camicia in profilato - Corse standard da 5 mm a 250 mm - Pistone magnetico - Disponibili versioni con stelo passante o antirotazione

(17) FSM FDM - Cilindri pneumatici a corsa breve - Alesaggio ø125 ÷ ø250 mm
Cilindro pneumatico a semplice o doppio effetto, eseguito con camicia a tubo e tiranti tra due testate parallele - Corse standard da 10 mm a 300 mm - Pistone magnetico - Disponibile in esecuzione semplice, a stelo passante o antirotazione - Versione anche tandem per raddoppiare la forza utile

(18) ASM ADM - Cilindri pneumatici compatti - Alesaggio ø12 ÷ ø100 mm
Cilindro pneumatico compatto, a semplice o doppio effetto, eseguito con camicia in profilato quadro con standard UNITOP - Corse standard da 5 a 250 mm - Pistone magnetico - Disponibile con stelo antirotazione, oppure con interassi ISO 6431 VDMA

(19) ECM31 - Cilindri elastici a soffietto - Diametro nominale ø70 ÷ ø660 mm
Cilindro elastico a membrana per applicazioni di spinta, sollevamento, compressione, isolamento da vibrazioni - Corse del carico da 0 mm a 430 mm - Testate terminali in plastica, alluminio oppure in acciaio zincato - Membrana in gomma allo stirene butadiene con apporto di nylon®

(20) S05 S07 S10 - Attuatori rotanti compatti - Angolo 90° 120° 180°
Attuatore rotante compatto con principio di funzionamento a leva o paletta - Coppia di torsione fino a 2000 Nm (200 kgm) - Corpo in alluminio ed albero rotante in acciaio - Ideale per la movimentazione di valvole a sfera

(21) MPP - Mani di presa pneumatiche - Forza di chiusura 4 ÷ 60 kg
Mano di presa pneumatica a dita incernierate - Alesaggio interno da ø16 a ø50 mm - Versioni a doppio effetto oppure semplice effetto, in configurazione normalmente aperta o chiusa - Stelo passante opzionale - Disponibile versione con pistone magnetico

(22) FLOW - Tabella delle portate - Flow chart - Portata nominale 1 ÷ 100000 NL/min
Tabella di calcolo della portata di una valvola in base al salto di pressione tra ingresso ed uscita, ed in funzione della taglia di quest'ultima e della sua portata nominale - Portate in NL/min - Da 0,0 a 8,0 bar

(23) CALC - Calcolo cilindri - Dimensionamento impianti pneumatici ed oleodinamici
Foglio di calcolo dei principali dati di funzionamento di un impianto pneumatico, oleopneumatico, idraulico ed oleoidraulico. Inserendo i dati del cilindro vengono stimati e calcolati i valori fondamentali e calcolata la caratteristica principale di funzionamento sotto i carichi esterni

OLEODINAMICA

(24) GMDS3 - Valvole oleodinamiche - Portata 50 L/min
Valvola oleodinamica serie CETOP 3 - Elettrovalvola idraulica per montaggio su pannelli modulari - 3 ÷ 4 Vie - 2 ÷ 3 Posizioni - Cursori per ogni diagramma di funzionamento - Pressione di lavoro massima 200 bar - Manual override per collaudo manuale dell'impianto - Connessione elettrica tipo DIN43650/A - Montaggio a parete

(25) GMHFR GMHFRT GMHTE - Cilindri idraulici a canna (tubo) portante - Alesaggio ø25 ÷ ø100 mm
Cilindro idraulico a canna (tubo) portante, a semplice o doppio effetto, eseguiti in tubo di acciaio saldato e non verniciato - Corse standard fino a 800 mm - Pressione massima 200 bar - Disponibili in versione telescopica per applicazioni molto compatte

(26) Motori idraulici
Motore idraulico

(27) CHPI - Centraline idrauliche - Potenza 0,25÷7.5 kW (0,35÷10 HP)
Centralina idraulica con portate da 1,6 a 41,8 L/min e pressioni fino 200 bar - Nel serbatoio dell' olio sono assemblati il filtro di aspirazione, il giunto elastico, la pompa ad ingranaggi, la valvola di massima pressione regolabile, il manometro ed il rubinetto salvamanometro - Centrale fornita a richiesta con o senza motore elettrico

(28) CALC - Calcolo cilindri - Dimensionamento impianti pneumatici ed oleodinamici
Foglio di calcolo dei principali dati di funzionamento di un impianto pneumatico, oleopneumatico, idraulico ed oleoidraulico. Inserendo i dati del cilindro vengono stimati e calcolati i valori fondamentali e calcolata la caratteristica principale di funzionamento sotto i carichi esterni

ACCESSORI

(29) GSV - Valvole pneumatiche di fine corsa - Portata 35 NL/min
Valvola pneumatica di fine corsa con tastatore meccanico - Connessioni G1/8" - Diametro nominale ø2mm - 3 Vie - 2 Posizioni - Monostabile con ritorno a molla - Scarico in aria libera

(30) SNABB SCH13896 - Valvole di intercettazione a corsoio e a manicotto - Taglia G1/8" ÷ G1/2"
Valvola di intercettazione e shut-off a corsoio o a manicotto, ad azionamento meccanico - 2 Posizioni - Bistabile - Scarico rapido in aria libera - Pressione massima 15 bar - Disponibile versione per alte temperature di funzionamento - Montaggio in linea

(31) GMA/P/E/F GMB/C/D - Innesti rapidi a leva - Taglia G1/2" ÷ G8"
Innesto rapido a leva - Filettato maschio o femmina, oppure con codolo a calzamento - In alluminio oppure in acciaio inossidabile - Sezione di passaggio libera - Guarnizioni disponibili in buna, dutral, fkm e ptfe

(32) VNRP - Valvole di non ritorno pilotate - Taglia G1/4" e G1/2"
Valvola di ritegno o di non ritorno pilotata per bloccare il movimento di un cilindro pneumatico in posizione fino al segnale di sblocco - Dispositivo di sblocco pneumatico tramite impulso di comando e di sgancio - In ottone nichelato per offrire assoluta resitenza negli ambienti di lavoro

(33) GL - Guide lineari - Per alesaggi ø32 ÷ ø100mm
Guida lineare per cilindri pneumatici ISO15552, ISO6431, VDMA 24562 - Corse standard fino 500mm - Ottima resistenza ai carichi laterali e torsionali - Bronzine di strisciamento per ottimizzare l'attrito e la capacità di carico - Versione leggera con forma C e versione pesante con forma ad H

(34) VS31 - Tappi a testa cilindrica con esagono incassato - Da M5 a G1"
Tappo a testa cilindrica con guarnizione O-Ring ed intaglio esagono a brugola incassata - In acciaio automatico e superficie zincata - Dimensioni filettature gas da M5 a G1"

(35) W0000 SBE SRF SFE N84C - Silenziatori per pneumatica - Da M5 a G1" a 2" GAS
Silenziatore per applicazioni in pneumatica - Utilizzato per silenziare gli scarichi di valvole e cilindri pneumatici - In resina acetalica, ottone e bronzo sinterizzato, filo di acciaio, oppure acciaio zincato per impieghi pesanti - Disponibile versione con regolatore di flusso

(36) 182 532 052 552 - Connettori per elettrovalvole - Norma DIN43650 - ISO4400 - EN175301.803
Connettore per elettrovalvole o per impieghi analoghi - Fino a 250V - Portata massima 16A - Trasparente con led rosso e circuito di protezione a varistore oppure con involucro opaco nero o grigio - Con pressacavo - Tenuta IP65

(37) DSL - Sensori magnetici - 24 VDC
Sensore magnetico di tipo REED a 3 fili, utilizzato come sensore di fine corsa per cilindri pneumatici con pistone magnetico - Led luminoso - Protezione IP67 - Disponibile squadretta di fissaggio per gole maggiorate

(38) M - Manometri per pneumatica - Pressione misurata fino 12 bar
Manometro misuratore di pressione, pressure gauge, a forma cilindrica - Attacco posteriore o radiale - Funzionamento con molla di Bourdon - Classe di precisione 1.6 - Diametri da 40 mm a 100 mm - In ABS nero oppure acciaio verniciato o cromato - In acciaio inossidabile e vetro temprato - Pressione misurata in bar e psi

(39) ETLP - Trasduttori e trasmettitori di pressione - 0÷10 Volt / 0÷10 bar
Trasduttore e trasmettitore di pressione - Connessione G1/4" - Alimentazione 24 VDC - Connettore DIN43650/C/IND - Adatto per ambienti industriali ed automotive

(40) ES2000 - Pressostati industriali - Pressione 1 ÷ 16 bar
Pressostato a contatti elettrici normalmente aperti o chiusi - Connessioni G1/8" ÷ G1/4" - Corrente massima 3A - Tensione massima di commutazione 250V - Connettore elettrico DIN43650/A

(41) Pompe per vuoto e ventose
Pompa per vuoto e ventosa

(42) GSSP - Atomizzatori automatici ad aria compressa - Taglia G1/4"
Atomizzatore automatico ad aria compressa con pistone di comando e spillo di chiusura autopulente - Per lubrificazione, umidificazione, iniezione a spruzzo - Funzionamento con liquido in pressione oppure alimentato a sifone o in gravità - In ottone nichelato

(43) 16 - Molle a gas - Forze 50 ÷ 2500N
Molla a gas a compressione - Precarico fisso in base alla carica iniziale di azoto - Dimensioni 6/15, 8/19, 10/22, 14/28 - Interasse da 105 mm a 912 mm - Corsa da 26 mm a 400 mm - Fissaggio ad occhielli - Stelo in acciaio nitrurato - Corpo verniciato nero

(44) DEC - Deceleratori idraulici - Massa equivalente 0,7 ÷ 68000 kg
Deceleratore idraulico autocompensante o regolabile - Dimensioni da M10 a M64 - Corsa da 6,5 mm (1/4") a 152 mm (6") - Velocità di impatto da 0,15 a 4,5 m/s - Energia dissipabile per ciclo da 3 J a 5500 J - Energia dissipabile per ora da 22000 J a 280000 J

(45) OIL - Oli e lubrificanti per impianti pneumatici
Olio lubrificante per impianti pneumatici e ad aria compressa - Viscosità 22 cTs - Elevate caratteristiche chimiche, fisiche e di stabilità - Ottima resistenza alla ruggine e alla corrosione - Proprietà antiossidanti

(46) GFL - Gruppi filtro lubrificatori
Gruppo filtro lubrificatore e trattamento aria

(47) DH - Scarichi rapidi - Portata 1300 ÷ 20000 NL/min
Scarico rapido - Valvola di scarico rapido ed immediato per il montaggio in prossimità di cilindri pneumatici veloci o serbatoi - Corpo in ottone nichelato oppure acciaio inox AISI 316L - Grande portata e rapidità nello scambio - Guarnizioni in FKM oppure poliuretano

MOVIMENTAZIONE

(48) GMAER - Moduli di sollevamento e trasporto - Carico per modulo 250 ÷ 55000 kg

Modulo per sollevamento e trasporto su film micrometrico di aria compressa - Sistemi con centrale pneumatica disponibili per 4 oppure 6 moduli interconnessi - Tubi di collegamento da G1/2" a 2"

GENERALMATIC SRL - Via Rossini 80 - 20025 LEGNANO (MI) ITALY
P.IVA(VAT):IT12627630150 - C.F.:01506850138 - SDI(e-INVOICING):J6URRTW
Phone:+39.0331.455647 - Fax:+39.0331.457175 - www.generalmatic.com - generalmatic@generalmatic.com
Visite di index.php: 414614 - 23 Mag 2019 - Codici - Sitemap - Valves for Glass - Generalmatic srl © 1998÷2019

COMPONENTI PNEUMATICI ed OLEODINAMICI - AUTOMAZIONE INDUSTRIALE
Via Rossini 80 - 20025 LEGNANO (MI) - ITALY - Phone:+39.0331.455647 - Fax:+39.0331.457175
P.IVA (VAT):IT12627630150 - C.F.:01506850138 - SDI (e-INVOICING):J6URRTW
www.generalmatic.com - generalmatic@generalmatic.com

CONTATTARE GENERALMATIC SRL

<0> INDICE DEI CONTENUTI:

<1> Composizione messaggio per Generalmatic srl
<2> Download versione .pdf di questo file

<1> COMPOSIZIONE MESSAGGIO PER GENERALMATIC srl:

Società / Company:

Nome / Name:

Cognome / Surname:

Indirizzo / Address:

CAP / ZIP Code:

Città / City:

Provincia / Province:

Stato / Country:

Telefono / Phone:

Fax:

P.IVA / VAT:

CF / Fiscal Code:

SDI / e-Invoicing:

E-Mail:

Web:

Oggetto / Subject:

Messaggio / Message:

Controllo / Check: 5+4=

Step 1/2: Anteprima

Annulla

Ritorna a: <0> Indice dei contenuti

GENERALMATIC SRL - Via Rossini 80 - 20025 LEGNANO (MI) ITALY
P.IVA(VAT):IT12627630150 - C.F.:01506850138 - SDI(e-INVOICING):J6URRTW
Phone:+39.0331.455647 - Fax:+39.0331.457175 - www.generalmatic.com - generalmatic@generalmatic.com
Visite di Contatti.php: 455 - 23 Mag 2019 - Codici - Sitemap - Valves for Glass - Generalmatic srl © 1998÷2019

Generalmatic S.R.L.

COMPONENTI PNEUMATICI ed OLEODINAMICI - AUTOMAZIONE INDUSTRIALE
Via Rossini 80 - 20025 LEGNANO (MI) - ITALY - Phone:+39.0331.455647 - Fax:+39.0331.457175
P.IVA (VAT):IT12627630150 - C.F.:01506850138 - SDI (e-INVOICING):J6URRTW
www.generalmatic.com - generalmatic@generalmatic.com

CONDIZIONI DI VENDITA

<0> INDICE DEI CONTENUTI:

<1> Applicazione
<2> Ordini
<3> Evasione ordini
<4> Reclami
<5> Garanzia
<6> Proprietà e diritti
<7> Pagamento
<8> Morosità
<9> Prezzi
<10> Penali, annullamento ordini e resa di materiale conforme
<11> Foro competente
<12> Privacy
<13> Download versione .pdf di questo file

<1> APPLICAZIONE:

1.1 Le presenti Condizioni Generali di vendita sono da ritenersi applicabili a tutte le forniture di merce e/o servizi effettuate da Generalmatic Srl (di seguito denominata Generalmatic).
1.2 Eventuali condizioni particolari, deroghe, modifiche alle presenti Condizioni Generali di Vendita sono da ritenersi valide solo se concordate per iscritto tra Generalmatic e l'acquirente (di seguito denominato Cliente).
1.3 Impegni scritti e/o verbali di agenti e/o collaboratori esterni di Generalmatic non vincolano quest'ultima se non per quanto espressamente indicato in forma scritta da Generalmatic.

Ritorna a: <0> Indice dei contenuti

<2> ORDINI:

2.1 Gli ordini dovranno pervenire, esclusivamente in forma scritta, al nostro Ufficio Commerciale di Zona. In tutti i casi la Generalmatic si riserva il diritto di esigere referenze e/o garanzie opportune nonché la possibilità di rifiutare l'ordine trasmesso. L'invio dell'ordine da parte del Cliente indica l'accettazione integrale delle Condizioni Generali di Vendita di seguito indicate.
2.2 Generalmatic si riserva il diritto di non accettare ordini di totale imponibile inferiore ad 150.00 Eur (centocinquanta euro) Iva Esclusa, oppure di totale ordine 183.00 Eur (centottantatre euro) Iva Inclusa, quando essa è applicabile. In tal caso Generalmatic concorderà con il Cliente o aumenterà d'ufficio le quantità ordinate al fine di raggiungere l'importo minimo richiesto per l'accettazione dell'ordine.
2.3 Perché l'ordine venga processato, il Cliente dovrà indicare con estrema chiarezza i propri dati anagrafici e fiscali ed indicare i prodotti da ordinare utilizzando i relativi codici ed una breve descrizione, nonché tutte le altre indicazioni richieste dai predisposti moduli d'ordine Generalmatic. È per questo motivo che si consiglia vivamente di utilizzare i moduli d'ordine stessi.
2.4 Le spese di trasporto sono a carico del cliente (EXW da Generalmatic). Eventuali spedizioni a porto franco (CPT o DAP verso Cliente) saranno addebitate al cliente con rivalsa in fattura.
2.5 L'imballaggio di componenti particolarmente fragili o voluminosi sarà addebitato al Cliente con un sovrapprezzo pari al 3% del valore della merce.

Ritorna a: <0> Indice dei contenuti

<3> EVASIONE ORDINI:

3.1 L'ordine sarà evaso entro il più breve tempo possibile. L'utilizzo dell'apposita modulistica garantirà una rapida ed efficace evasione dello stesso.
3.2 La spedizione della merce è coperta con assicurazione fino ad un imponibile di 25'000.00 Eur. Generalmatic si riserva il diritto di suddividere l'evasione in più spedizioni qualora l'imponibile superasse il valore assicurato.
3.3 I termini di consegna comunicati sono sempre indicativi, mai tassativi. In tutti i casi di forza maggiore, scioperi, epidemie, guerre, incendi, inondazioni, interruzioni o ritardi nei trasporti, impossibilità oggettiva di approvvigionamento dei materiali sul mercato, misure legali che impediscano, limitino o ritardino la produzione e/o l'importazione dei prodotti, Generalmatic è sollevata da ogni e qualsiasi obbligo relativo alla consegna, senza che ciò possa comportare per il Cliente alcun diritto alla risoluzione dell'ordine e/o al risarcimento di danni, anche indiretti, subiti dal Cliente.
3.4 Generalmatic si riserva il diritto di evadere parzialmente gli ordini ricevuti purché non sia espressamente richiesta la consegna globale.

Ritorna a: <0> Indice dei contenuti

<4> RECLAMI:

4.1 Al ricevimento dei prodotti il Cliente deve verificare immediatamente lo stato e la conformità dei prodotti.
4.2 Tutti i reclami relativi alla conformità dei prodotti all'ordine, anche in relazione alla quantità e/o all'aspetto esteriore devono essere comunicati per iscritto sia al trasportatore che a Generalmatic, entro e non oltre 8 (otto) giorni dal ricevimento. Resta inteso che in caso contrario tali reclami non potranno in alcun modo essere presi in considerazione neanche in relazione ad eventuali ammanchi facendo fede fra le parti le risultanze della bolla di consegna o documento di trasporto. Eventuali vizi e/o difetti occulti dei prodotti devono essere denunciati per iscritto, a pena di decadenza, entro e non oltre 8 (otto) giorni dal ricevimento della merce.
4.3 La restituzione dei prodotti necessita di una autorizzazione scritta, da parte di Generalmatic restando fin d'ora inteso che in mancanza di un accordo in tal senso i prodotti saranno ritornati al mittente. In ogni caso la restituzione di prodotti è da intendersi a rischio, pericolo e spese a carico del Cliente (CPT verso Generalmatic).

Ritorna a: <0> Indice dei contenuti

<5> GARANZIA:

5.1 Generalmatic, per alcuni prodotti ha la funzione di intermediario tra la casa Produttrice e il proprio Cliente; pertanto la garanzia relativa al buon funzionamento dei prodotti consegnati da Generalmatic è limitata a quella concessa dal Produttore, sia nei termini che nei modi.
5.2 Generalmatic non garantisce che i prodotti venduti siano adatti alle esigenze dell'utente. La garanzia si limita ad eventuali difetti materiali, si riduce in ogni caso ad una eventuale sostituzione dei materiali difettosi e non copre i danni causati all'apparecchiatura da errato od improprio uso nonché da cause accidentali o da naturale usura.
5.3 La garanzia non copre comunque i costi della mano d'opera né quelli relativi ad operazioni di smontaggio, montaggio e di trasporto e non si estende ai prodotti sostituiti o riparati né, in generale, alle parti di ricambio. Resta in ogni caso inteso che la garanzia non diviene operante qualora il Cliente non abbia effettuato il reclamo scritto nei termini e nella forma di cui al precedente punto 4.2.
5.4 Nell'ipotesi in cui i prodotti risultino conformi e/o non difettosi sarà dovuto a Generalmatic, come titolo di risarcimento e rimborso spese, un addebito pari al 30% (trentapercento) del valore del prodotto conforme e/o non difettoso, con un minimo di 20.00 Eur (venti euro) Iva Esclusa.
5.5 Sono esclusi dalla garanzia i materiali, o parti di essi, di normale usura, quali guarnizioni di gomma o simili così come i materiali di consumo, ecc.
5.6 In ogni caso il Cliente decade dal diritto di garanzia ove provveda, in mancanza di previa espressa autorizzazione scritta di Generalmatic, a modificare, smontare o manomettere i prodotti.
5.7 Le parti convengono espressamente che Generalmatic non sarà in alcun modo ritenuta responsabile nei confronti del Cliente per danni diretti e/o indiretti a beni diversi dai prodotti forniti o per danni materiali che saranno la conseguenza diretta o indiretta dei danni subiti dai prodotti consegnati.
5.8 I prodotti devono essere restituiti integri, nella loro confezione originale, con adeguato imballo esterno, essere completi in ogni parte ed accessorio e non presentare alcuna manomissione o danno non derivante da vizio di fabbricazione. Se le suddette condizioni non vengono rispettate, Generalmatic si riserva il diritto di non accettare il materiale restituito, oppure di addebitare un contributo per l'ulteriore ricondizionamento necessario.
5.9 Tutte le spese di trasporto e di imballaggio per la restituzione dei prodotti in garanzia si intendono sempre a carico del Cliente (CPT verso Generalmatic).
5.10 Ogni restituzione di prodotto in garanzia deve essere effettuata previa autorizzazione scritta da parte di Generalmatic.
5.11 Tutte le spese di trasporto e di imballaggio per il ritorno al Cliente dopo le riparazione in garanzia dei prodotti si intendono sempre a carico del Cliente (EXW da Generalmatic).

Ritorna a: <0> Indice dei contenuti

<6> PROPRIETA' E DIRITTI SUI DISEGNI, CATALOGHI, INFORMAZIONI TECNICHE IN GENERE:

6.1 I disegni tecnici, gli schemi, le foto, i cataloghi, e tutto il materiale cartaceo o informatico inviato a complemento dei beni venduti (per garantirne la corretta installazione, il corretto utilizzo, lo stoccaggio, la manutenzione ecc) sono di proprietà di Generalmatic. Tutti i diritti sono quindi riservati ed è fatto assoluto divieto al Cliente di cedere tali diritti a terzi, concederli in licenza, o in altro modo disporli a titolo oneroso o a titolo gratuito

Ritorna a: <0> Indice dei contenuti

<7> PAGAMENTO:

7.1 I pagamenti dovranno essere effettuati, salvo diverse pattuizioni fra le parti, nei seguenti modi:
a) Rimessa diretta alla consegna
b) Contrassegno.
c) Pagamento anticipato a mezzo bonifico bancario. La consegna della merce avverrà solo dopo la ricezione della conferma di pagamento avvenuto da parte della nostra banca.
7.2 Nel caso in cui venga concessa una dilazione di pagamento, il mancato pagamento di anche una sola rata rende immediatamente esigibile l'intero importo essendo considerato il Cliente automaticamente decaduto dal beneficio del termine.
7.3 In caso di mutamento delle condizioni patrimoniali del Cliente, Generalmatic si riserva l'insindacabile facoltà di richiedere al Cliente il rilascio di garanzie bancarie, anche dopo la conclusione del contratto, restando espressamente inteso che, in difetto, Generalmatic ha il diritto di sospendere la consegna.
7.4 Nell'ipotesi in cui il Cliente superi il fido commerciale concesso, Generalmatic si riserva l'insindacabile facoltà di sospendere l'evasione di tutti gli ordini che superino il valore del fido stesso.
7.5 Il Cliente non può in nessun caso, neanche a seguito di una contestazione, trattenere in tutto od in parte gli importi dovuti né operare una compensazione. Tutte le contestazioni di cui al precedente punto 4.2 non sono sospensive dei pagamenti convenuti se i vizi e/o difetti contestati dal Cliente non siano stati espressamente riconosciuti per iscritto da Generalmatic.

Ritorna a: <0> Indice dei contenuti

<8> MOROSITÀ:

8.1 In caso di ritardo nei pagamenti, alla scadenza convenuta, decorreranno automaticamente sugli importi dovuti interessi moratori pari a 5 punti oltre il tasso ufficiale di riferimento TUR della Banca Centrale Europea (ex tasso ufficiale di sconto TUS) fino all'effettivo saldo. Generalmatic si riserva il diritto di richiederne il pagamento a vista senza obbligo di preavviso. Verranno inoltre annullati i termini accordati per il pagamento dei prodotti consegnati, o da consegnare, rendendo il credito immediatamente esigibile e il blocco automatico degli ordini ancora in essere. In caso di ritardato pagamento o di insoluto, Generalmatic si riserverà inoltre la facoltà di annullare con effetto immediato le condizioni di dilazione concesse al Cliente e di applicare il pagamento anticipato senza sconti finanziari. La fornitura incompleta, qualora autorizzata dal Cliente, non potrà determinare il mancato pagamento di quanto già consegnato e fatturato. La Generalmatic conserva la piena e totale proprietà dei prodotti venduti sino al loro totale pagamento, spese ed imposte incluse, a norma dell'art. 1523 C.C.

Ritorna a: <0> Indice dei contenuti

<9> PREZZI:

9.1 A seguito delle politiche di aggiornamento prezzi effettuate dai Produttori, i prezzi dei prodotti presenti a listino possono essere variati, anche senza preavviso. Le variazioni effettuate entreranno immediatamente in vigore anche senza la pubblicazione del nuovo listino. L'uscita di un nuovo listino sostituisce la versione precedente. Tutti i prezzi riportati ovunque sono da intendersi Iva esclusa, spese di trasporto escluse, tasse e dazi doganali esclusi.
9.2 Per ogni pagina di certificato o documento richiesta, verrà addebitato al cliente l'importo di 35.00 Eur Iva Esclusa

Ritorna a: <0> Indice dei contenuti

<10> PENALI, ANNULLAMENTO ORDINI E RESA DI MATERIALE CONFORME:

10.1 In tutte le ipotesi di risoluzione anticipata di un ordine a seguito di inadempimento del Cliente, sarà dovuta ad Generalmatic una penale risarcitoria pari al 10% (diecipercento) dell'importo dell'ordine non eseguito a seguito dell'inadempimento con un minimo di 20.00 Eur (venti euro) Iva Esclusa, fatto salvo del risarcimento dell'eventuale maggior danno.
10.2 In caso di resa di materiale già consegnato e conforme, sarà dovuta a Generalmatic una penale risarcitoria pari al 30% (trentapercento) del valore del materiale conforme ordinato, consegnato e poi reso, con un minimo di 20.00 Eur (venti euro) Iva Esclusa.
10.3 Le spese di spedizione da Generalmatic verso il Cliente del materiale consegnato e conforme non saranno rimborsate. Altresì non verranno rimborsate e si riterranno a carico del Cliente anche le spese di spedizione relative al reso dal Cliente verso Generalmatic.
10.4 Generalmatic si riserva il diritto di non accettare resi conformi all'ordine oltre 8 (otto) giorni lavorativi dalla data di consegna del materiale al Cliente.
10.5 I prodotti devono essere restituiti integri, nella loro confezione originale, con adeguato imballo esterno, essere completi in ogni parte ed accessorio e non presentare alcuna manomissione o danno. Se le suddette condizioni non vengono rispettate, Generalmatic si riserva il diritto di non accettare il materiale restituito, oppure di addebitare un contributo per l'ulteriore ricondizionamento necessario.
10.6 Tutte le spese di trasporto e di imballaggio per la restituzione si intendono sempre a carico del Cliente (CPT verso Generalmatic).
10.7 Tutte le ipotesi di risoluzione di ordine, o di recesso, o di resa di una fornitura, devono essere effettuate previa autorizzazione scritta da parte di Generalmatic.

Ritorna a: <0> Indice dei contenuti

<11> FORO COMPETENTE:

11.1 Per qualsiasi controversia la competenza è del Foro di Milano.

Ritorna a: <0> Indice dei contenuti

<12> PRIVACY:

12.1 I dati saranno trattati secondo quanto previsto dal DLgs. 196 del 30.06.2003 (ex L.675 del 31.12.1996), come riportato in dettaglio nella pagina di "Informativa Privacy".

Letto, confermato e sottoscritto.

Data: _____ Timbro e firma del Cliente :_____

Ai sensi e per gli effetti degli artt.1341, 1342 c.c. il Cliente dichiara di approvare espressamente i seguenti articoli: 1, 2, 3, 4, 5, 6, 7, 8, 9, 10, 11, 12

Data: _____ Timbro e firma del Cliente :_____

Ritorna a: <0> Indice dei contenuti

Generalmatic S.R.L.

COMPONENTI PNEUMATICI ed OLEODINAMICI - AUTOMAZIONE INDUSTRIALE
Via Rossini 80 - 20025 LEGNANO (MI) - ITALY - Phone:+39.0331.455647 - Fax:+39.0331.457175
P.IVA (VAT):IT12627630150 - C.F.:01506850138 - SDI (e-INVOICING):J6URRTW
www.generalmatic.com - generalmatic@generalmatic.com

NORMATIVA PRIVACY

<0> INDICE DEI CONTENUTI:

<1> Informativa sulla Privacy
<2> Download versione .pdf di questo file

<1> INFORMATIVA SULLA PRIVACY:

Ai sensi dell' art. 13 del D. Lgs. 196/2003 (pubblicato integralmente sul sito internet http://www.garanteprivacy.it) la **Generalmatic srl** procederà al trattamento dei dati forniti all'atto della registrazione nel pieno rispetto della vigente normativa sulla privacy.

Il Titolare del trattamento è la Generalmatic srl presso la sua sede operativa:

Generalmatic srl
Via G.Rossini 80
20025 LEGNANO (MI) - ITALY
Tel:+39.0331.455647
Fax:+39.0331.457175
VAT (P.IVA): 12627630150
www.generalmatic.com
generalmatic@generalmatic.com

I dati personali vengono raccolti con strumenti informatici, gestiti direttamente e/o tramite terzi delegati per le seguenti finalità:

A. operazioni connesse alla progettazione, produzione e commercializzazione di valvole, cilindri e accessori di circuito per l' automazione pneumatica ed oleodinamica;
B. realizzazione di statistiche;
C. invio periodico e gratuito (via posta, fax e/o e-mail) di materiale informativo relativo ai prodotti e servizi offerti.

I dati raccolti non verranno comunicati o venduti a terzi, ad eccezione delle Autorità Giudiziarie, di Pubblica Sicurezza e dei soggetti la cui attività è necessaria allo svolgimento delle operazioni di cui sopra.

Nell' ambito della **Generalmatic srl**, i dati potranno essere conosciuti e trattati solo da soggetti specificatamente incaricati operanti presso l' Ufficio Commerciale e presso la Direzione Amministrativa.

Ai sensi dell' art. 7 del D. Lgs. 196/2003, in qualsiasi momento è possibile ottenere dal Responsabile incaricato tutte le informazioni relative alle modalità di trattamento dei dati, in particolare:

1. la conferma dell' esistenza dei dati e della relativa provenienza;

2. i nominativi ed i contatti del Titolare del trattamento nonché delle altre persone alle quali i dati possono essere comunicati in qualità di Responsabili o Incaricati;

3. l' aggiornamento, la rettifica, l' integrazione o la cancellazione dei dati;

4. la trasformazione in forma anonima ed il blocco dei dati trattati in violazione di legge;

5. l' attestazione che le operazioni indicate nei punti 3. e 4. siano state portate a conoscenza di coloro ai quali i dati sono stati trasmessi, ad eccezione del caso in cui tale adempimento sia impossibile o richieda un impiego di mezzi e/o risorse oggettivamente non commisurato al diritto tutelato;

6. il blocco del trattamento dei dati, ancorché pertinenti allo scopo della raccolta, per motivi legittimi;

7. il blocco del trattamento dei dati per fini di informazione commerciale o per il compimento di ricerche di mercato.

Per esercitare i diritti previsti dall' art. 7 del D. Lgs. 196/2003 e per conoscere l' elenco aggiornato dei Responsabili contattare la **Generalmatic srl** ai recapiti sopra indicati.

Ritorna a: <0> Indice dei contenuti

GENERALMATIC SRL - Via Rossini 80 - 20025 LEGNANO (MI) ITALY
P.IVA(VAT):IT12627630150 - C.F.:01506850138 - SDI(e-INVOICING):J6URRTW
Phone:+39.0331.455647 - Fax:+39.0331.457175 - www.generalmatic.com - generalmatic@generalmatic.com
Visite di Privacy.php: 38 - 23 Mag 2019 - Codici - Sitemap - Valves for Glass - Generalmatic srl © 1998÷2019

Generalmatic S.R.L.

COMPONENTI PNEUMATICI ed OLEODINAMICI - AUTOMAZIONE INDUSTRIALE
Via Rossini 80 - 20025 LEGNANO (MI) - ITALY - Phone:+39.0331.455647 - Fax:+39.0331.457175
P.IVA (VAT):IT12627630150 - C.F.:01506850138 - SDI (e-INVOICING):J6URRTW
www.generalmatic.com - generalmatic@generalmatic.com

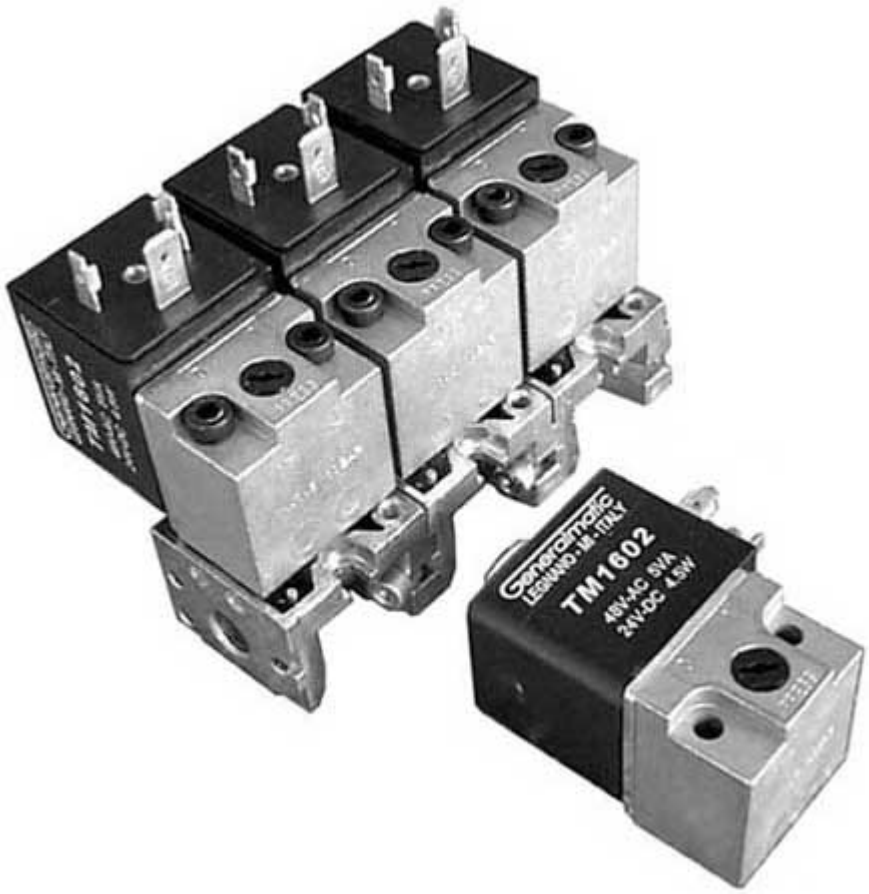

ELETTROVALVOLE AD AZIONAMENTO DIRETTO G1/8" SERIE CNOMO

<0> INDICE DEI CONTENUTI:

<1> Caratteristiche tecniche
<2> Codici per l'ordinazione
<3> Dimensioni di ingombro
<4> Applicazioni tipiche
<5> Download versione .pdf di questo file

<1> CARATTERISTICHE TECNICHE:

Simbolo pneumatico:	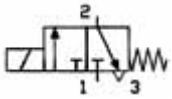
Funzionamento:	elettrovalvola 3/2 (3 vie, 2 pos.), normalmente chiusa
Azionamento:	diretto ad otturatore - con comando manuale (manual override) per messa a punto dell'impianto
Portata nominale:	50 NL/min
Diametro nominale:	DN 1.5mm
Connessioni 1 e 2:	ø3mm - montaggio a flangia tipo CNOMO G1/8"
Connessione 3:	M5 scarico libero in aria
Tensione di funzionamento:	12V ÷ 220V
Connessione elettrica:	DIN43650-A
Temperatura ambiente:	-15°C ÷ +120°C
Potenza assorbita:	vedere tabella codici
Pressione massima di utilizzo:	10 bar
Montaggio:	singolo o in batteria
Lubrificazione:	non richiesta

Ritorna a: <0> Indice dei contenuti

<2> CODICI PER L'ORDINAZIONE:

Elettrovalvola ad azionamento diretto - serie CNOMO:

```
CN01H16     TENSIONE OPERATORE:
|   |       00K = SENZA BOBINA
|   |
|   |       BOBINA LATO 22 - DIN 43650 B-IND - CLASSE 10
|   |       G10 = TM1042 -  24VAC (7VA) -  12VDC (3.5W)
|   |       H10 = TM1002 -  48VAC (7VA) -  24VDC (3.5W)
|   |       M10 = TM1047 - 110VAC (7VA) -  60VDC (3.5W)
|   |       N10 = TM1048 - 220VAC (7VA) - 110VDC (3.5W)
|   |
|   |       BOBINA LATO 30 - DIN 43650 A - CLASSE 15
|   |       G15 = TM1542                -  12VDC (4.5W)
|   |
|   |       BOBINA LATO 30 - DIN 43650 A - CLASSE 16
|   |       G16 = TM1642 -  24VAC (8VA)
|   |       H16 = TM1602 -  48VAC (8VA) -  24VDC (4.5W)
|   |       M16 = TM1647 - 110VAC (8VA) -  48VDC (4.8W)
|   +------ N16 = TM1648 - 220VAC (8VA) - 110VDC (5.5W)
|
|           DISTRIBUTORE:
+---------- CN01 = Elettrodistributore N.C. montaggio a flangia tipo CNOMO
```

Sottobase singola con interfaccia CNOMO:

```
FP2730      DESCRIZIONE:
+---------- Sottobase singola/montaggio in batteria per CN01xxx
```

Ritorna a: <0> Indice dei contenuti

<3> DIMENSIONI DI INGOMBRO:

Elettrovalvola serie CNOMO:

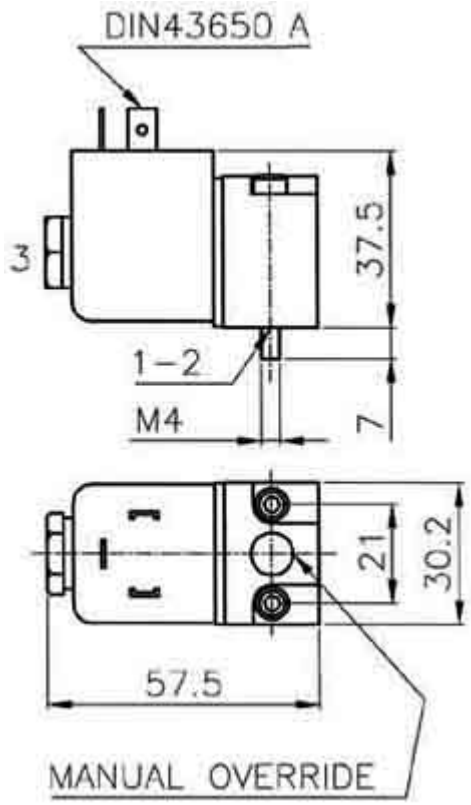

Montaggio in batteria (con FP2730):

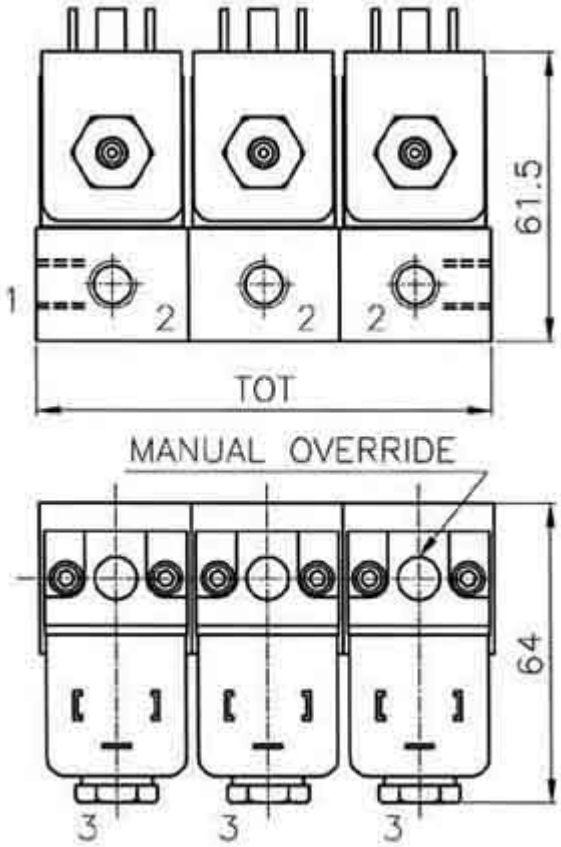

Sottobase tipo FP2730:

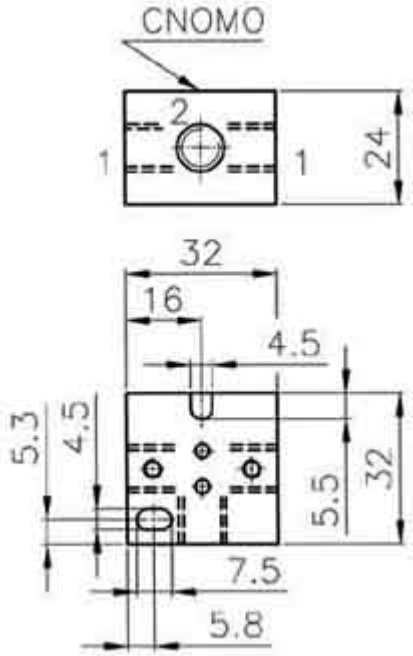

Sottobasi:	
Connessione	**Taglia**
1	G1/8
2	G1/8
3	M5

Montaggio in batteria	
N. Valvole	**TOT**
2	64
3	96
4	128
5	160
6	192
7	224
8	256
9	288
10	320

Simbolo montaggio in batteria:

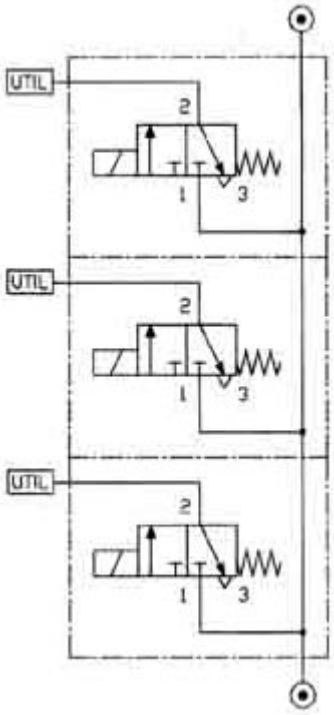

Ritorna a: <0> Indice dei contenuti

<4> APPLICAZIONI TIPICHE:

Alcune applicazioni tipiche per questo tipo di valvola sono:
- Pilotaggio esterno di valvole pneumatiche di taglia superiore
- Pilota elettrico per elettrovalvole
- Impianti automotive
- Applicazioni a 2 oppure 3 vie
- Uso in ambienti industriali pesanti
- Piccole movimentazioni
- Uso con acqua o oli fino a 10 bar

Ritorna a: <0> Indice dei contenuti

GENERALMATIC SRL - Via Rossini 80 - 20025 LEGNANO (MI) ITALY
P.IVA(VAT):IT12627630150 - C.F.:01506850138 - SDI(e-INVOICING):J6URRTW
Phone:+39.0331.455647 - Fax:+39.0331.457175 - www.generalmatic.com - generalmatic@generalmatic.com
Visite di CN01.php: 169 - 27 May 2019 - Codici - Sitemap - Valves for Glass - Generalmatic srl © 1998÷2019

Generalmatic S.R.L.

COMPONENTI PNEUMATICI ed OLEODINAMICI - AUTOMAZIONE INDUSTRIALE
Via Rossini 80 - 20025 LEGNANO (MI) - ITALY - Phone:+39.0331.455647 - Fax:+39.0331.457175
P.IVA (VAT):IT12627630150 - C.F.:01506850138 - SDI (e-INVOICING):J6URRTW
www.generalmatic.com - generalmatic@generalmatic.com

ELETTROVALVOLE AD AZIONAMENTO DIRETTO G1/4"

<0> INDICE DEI CONTENUTI:

<1> Caratteristiche tecniche
<2> Codici per l'ordinazione
<3> Dimensioni di ingombro
<4> Applicazioni tipiche
<5> Download versione .pdf di questo file

<1> CARATTERISTICHE TECNICHE:

Simbolo pneumatico:	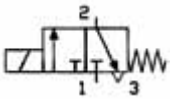
Funzionamento:	elettrovalvola 3/2 (3 vie, 2 pos.), normalmente chiusa
Azionamento:	diretto ad otturatore
Portata nominale:	180 NL/min
Diametro nominale:	DN 3mm
Connessioni 1 e 2:	1/4" G
Connessione 3:	M5 scarico libero in aria
Tensione di funzionamento:	24V DC
Connettore elettrico:	DIN 43650-A
Temperatura ambiente:	-15°C ÷ +120°C
Potenza assorbita:	11W
Pressione massima di utilizzo:	10 bar
Lubrificazione:	non richiesta
Montaggio:	singolo o in batteria

Ritorna a: <0> Indice dei contenuti

<2> CODICI PER L'ORDINAZIONE:

Elettrovalvola azionamento diretto:

```
AMG930293224DC
|         |         TENSIONE OPERATORE:
|         +-------- 24DC = 24V DC, 11 W
|
|                   DISTRIBUTORE:
+------------------ AMG9302932 = Elettrovalvola 3/2 NC, 1/4"G
```

Kit per il montaggio in BATTERIA (con XX valvole):

```
TP9302XX
|     |             NUMERO DI VALVOLE:
|     +------------ XX = Numero di valvole (02 / 03 / .. / 10)
|
|                   ESECUZIONE:
+------------------ TP9302 = Kit di montaggio, esecuzione a tiranti
```

Ritorna a: <0> Indice dei contenuti

<3> DIMENSIONI DI INGOMBRO:

Montaggio valvola singola:

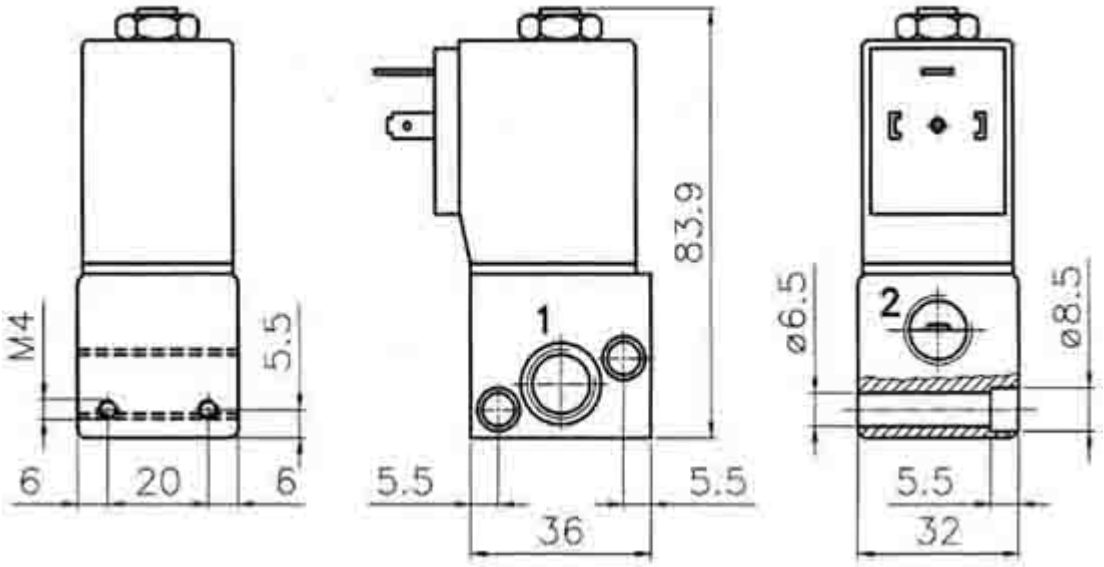

Connessioni 1-2:	Filettatura 1/4"G

Montaggio in batteria (con TP9302-XX):

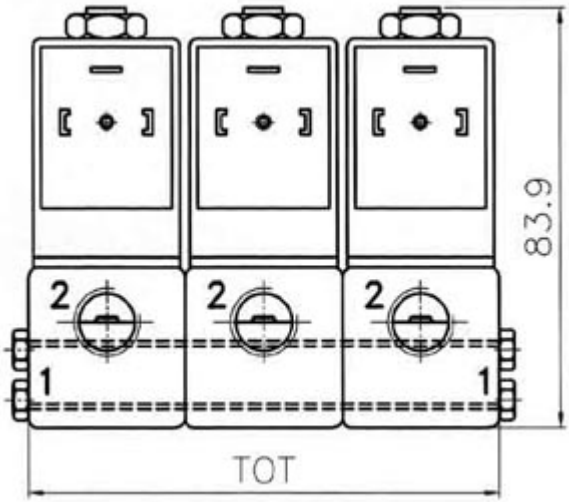

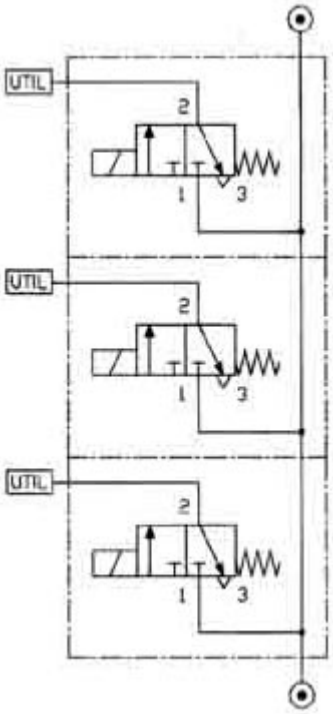

Num. Valvole (XX)	**TOT**
2	64
3	96
4	128
5	160
6	192
7	224
8	256
9	288
10	320

Connessioni 1-2:	Filettatura 1/4"G

Ritorna a: <0> Indice dei contenuti

<4> APPLICAZIONI TIPICHE:

Alcune applicazioni tipiche per questo tipo di valvola sono:
- Pilotaggio a distanza di valvole pnumatiche
- Applicazioni a 2 o 3 vie
- Impiego in ambienti gravosi
- Macchinari automotive
- Applicazioni con acqua o liquidi a bassa viscosità
- Piccole movimentazioni rapide e sicure
- Azionamento di piccoli motori pneumatici o di eiettori e pompe per vuoto
- Applicazioni in genere ad alta affidabilità e ripetibilità
- Apparecchiature ed attrezzature di collaudo

Ritorna a: <0> Indice dei contenuti

GENERALMATIC SRL - Via Rossini 80 - 20025 LEGNANO (MI) ITALY
P.IVA(VAT):IT12627630150 - C.F.:01506850138 - SDI(e-INVOICING):J6URRTW
Phone:+39.0331.455647 - Fax:+39.0331.457175 - www.generalmatic.com - generalmatic@generalmatic.com
Visite di AMG.php: 113 - 27 May 2019 - Codici - Sitemap - Valves for Glass - Generalmatic srl © 1998÷2019

Generalmatic S.R.L.

COMPONENTI PNEUMATICI ed OLEODINAMICI - AUTOMAZIONE INDUSTRIALE
Via Rossini 80 - 20025 LEGNANO (MI) - ITALY - Phone:+39.0331.455647 - Fax:+39.0331.457175
P.IVA (VAT):IT12627630150 - C.F.:01506850138 - SDI (e-INVOICING):J6URRTW
www.generalmatic.com - generalmatic@generalmatic.com

VALVOLE AD OTTURATORE - POPPET VALVES 1RSG SERIES - G1/2"

<0> INDICE DEI CONTENUTI:

<1> Caratteristiche tecniche
<2> Codici per l'ordinazione
<3> Dimensioni di ingombro
<4> Applicazioni tipiche
<5> Download versione .pdf di questo file

<1> CARATTERISTICHE TECNICHE:

Simbolo pneumatico:

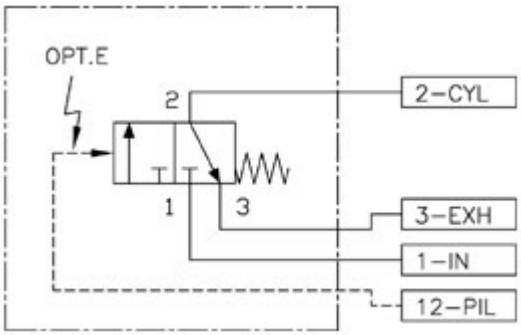

Descrizione:	valvola ad otturatore, poppet valve
Funzionamento:	valvola 3/2 (3 vie, 2 pos.), normalmente chiusa NC
Azionamento:	pneumatico o elettrico con comando manuale per messa a punto dell'impianto (manual override)
Portata nominale:	5000 NL/min
Montaggio:	con sottobase per cambio rapido
Lubrificazione:	non richiesta
Connessioni:	G1/2"
Pressione di funzionamento P1:	0÷10 bar
Pressione di pilotaggio P12:	maggiore di 0.75+0.30×P1 bar se P1 positivo maggiore di 1.5 bar se P1 uguale vuoto/vacuum
Temperatura di lavoro:	guarnizioni standard 'X' e pilotaggio elettrico 'G H M N': Ambiente -20°C ÷ 100°C; Fluido -35°C ÷ 120°C - guarnizioni standard 'X' e pilotaggio pneumatico 'P': Ambiente -20°C ÷ 100°C; Fluido -35°C ÷ 120°C - guarnizioni in FKM 'V' e pilotaggio elettrico 'G H M N': Ambiente -20°C ÷ 100°C; Fluido -35°C ÷ 120°C - guarnizioni in FKM 'V' e pilotaggio pneumatico 'P': Ambiente -20°C ÷ 120°C; Fluido -35°C ÷ 160°C
Tensione di funzionamento:	12V ÷ 220V
Connessione elettrica:	DIN43650-A
Potenza assorbita:	4.5 W
Utilizzo speciale:	con vuoto/vacuum

Ritorna a: <0> Indice dei contenuti

<2> CODICI PER L'ORDINAZIONE:

Valvole ad otturatore - Poppet Valves - 1RSG series:

```
1RSG3XPE00
|    |||||
|    |||||  MODO DI UTILIZZO:
|    |||||  0 = standard
|    |||||+- W = vuoto / vacuum service
|    |||||
|    |||||   ACCESSORI OPERATORE ELETTRICO:
|    |||||   0 = standard
|    |||||   1 = normalmente aperto N.O.
|    ||||+-- 3 = rapido alta frequenza HF [High Speed Reply]
|    ||||
|    ||||    PRESSIONE PILOTA:
|    ||||    E = Pilotaggio esterno
|    |||+--- I = Pilotaggio interno - Escluso operatore 'P'
|    |||
|    |||     OPERATORE (TENSIONE):
|    |||     P = valvola con pilota pneumatico remoto
|    |||     G =  24V a.c. ( 12V d.c.)
|    |||     H =  48V a.c. ( 24V d.c.)
|    |||     M = 110V a.c. ( 48V d.c.)
|    |||     N = 220V a.c. (110V d.c.)
|    ||+---- O = bobina non assemblata
|    ||
|    ||      GUARNIZIONI:
|    ||      X = guarnizioni speciali standard
|    |+----- V = guarnizioni alta temperatura  FKM
|    |
|    |       FUNZIONE DELLA VALVOLA:
|   +------ 3 = 3 Vie - 2 Posizioni
|
|           TAGLIA:
+---------- 1RSG = POPPET VALVE G1/2"; NC NORMALMENTE CHIUSA
                  Valvola ad otturatore serie SMALL
```

Sottobase:

```
FP801900
|           DESCRIZIONE:
+---------- Sottobase singola G1/2" per serie 1RSG
```

Kit di manutenzione parti meccaniche interne:

```
KR1RSG000 - Kit di riparazione parti meccaniche interne
```

Kit di manutenzione guarnizioni:

```
KS1RSGX00
|     |     MATERIALI GUARNIZIONI:
|     |     X = guarnizioni speciali standard
|     +---- V = guarnizioni alta temperatura  FKM
|
+---------- Kit di manutenzione guarnizioni
```

Ritorna a: <0> Indice dei contenuti

<3> DIMENSIONI DI INGOMBRO:

Dimensioni valvole ad otturatore:

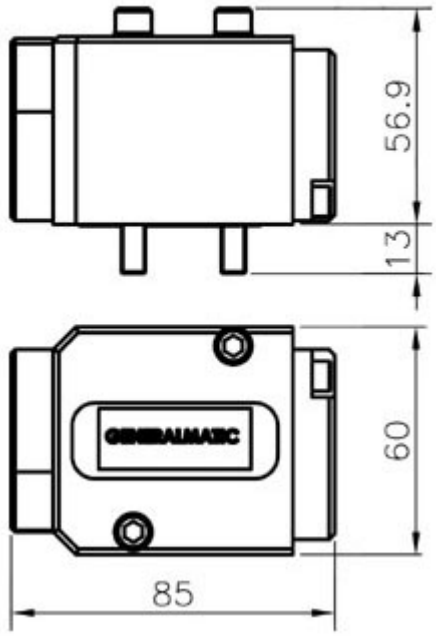

Operatore "P"

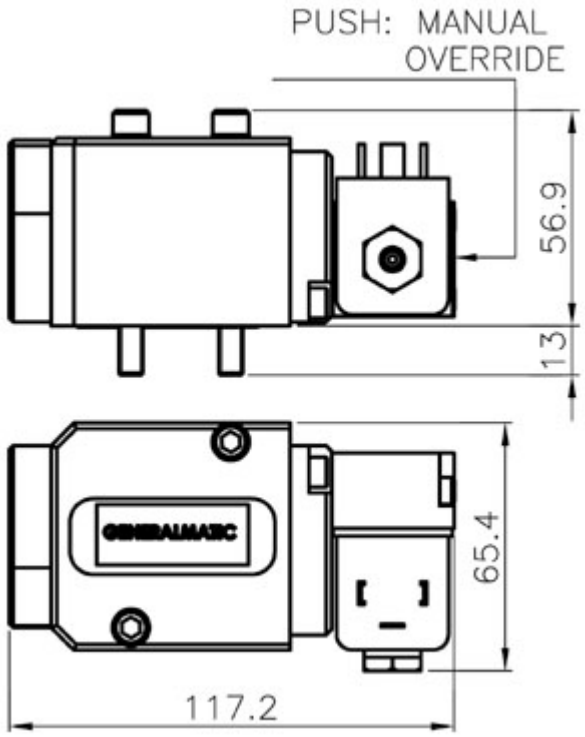

Operatore "G,H,M,N,O"

Dimensioni sottobase singola:

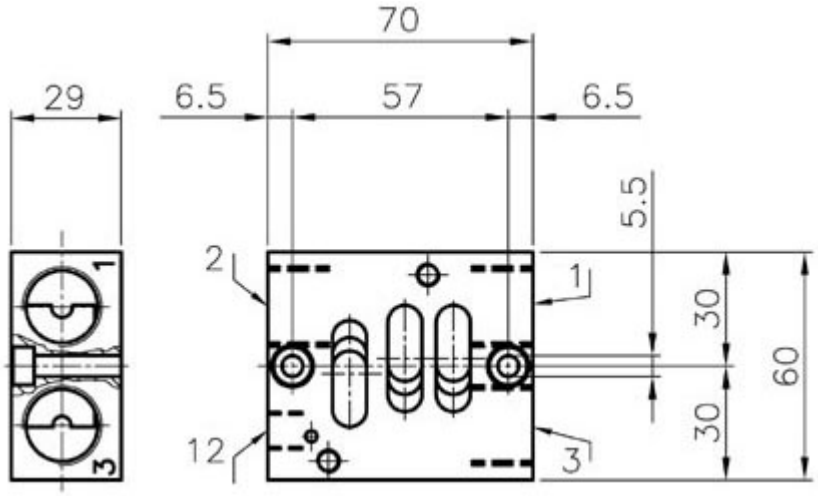

Connessioni

1 IN: G1/2"
2 CYL: G1/2"
3 EXH: G1/2"
12 PIL: G1/8"

Ritorna a: <0> Indice dei contenuti

<4> APPLICAZIONI TIPICHE:

Alcune applicazioni tipiche per questo tipo di valvola ad otturatore sono:
- Macchine per il vetro IS Machines
- In particolare processi: soffio, controsoffio, salita maschio, raffreddamento maschio e bocca, soffiatura finale, bucatura.
  Settle blow
  Counter blow
  Blow and blow
  Mouth cooling
  Plunger cooling
  Vacuum assistance
  Blow mould cooling
- Applicazioni gravose in ambienti pesanti
- Impianti siderurgici, laminatoi, fonderie
- Impianti automotive
- Movimentazione di cilindri e pistoni veloci di grande diametro

Ritorna a: <0> Indice dei contenuti

GENERALMATIC SRL - Via Rossini 80 - 20025 LEGNANO (MI) ITALY
P.IVA(VAT):IT12627630150 - C.F.:01506850138 - SDI(e-INVOICING):J6URRTW
Phone:+39.0331.455647 - Fax:+39.0331.457175 - www.generalmatic.com - generalmatic@generalmatic.com
Visite di 1RSG.php: 104 - 28 May 2019 - Codici - Sitemap - Valves for Glass - Generalmatic srl © 1998÷2019

Generalmatic S.R.L.

COMPONENTI PNEUMATICI ed OLEODINAMICI - AUTOMAZIONE INDUSTRIALE
Via Rossini 80 - 20025 LEGNANO (MI) - ITALY - Phone:+39.0331.455647 - Fax:+39.0331.457175
P.IVA (VAT):IT12627630150 - C.F.:01506850138 - SDI (e-INVOICING):J6URRTW
www.generalmatic.com - generalmatic@generalmatic.com

VALVOLE AD OTTURATORE ISO3 - POPPET VALVES 3SCG SERIES - G3/4"

<0> INDICE DEI CONTENUTI:

<1> Caratteristiche tecniche
<2> Codici per l'ordinazione
<3> Dimensioni di ingombro valvole ISO3
<4> Applicazioni tipiche
<5> Dimensioni di ingombro sottobasi singole ISO3 (Rif: SXE SXP - Link esterno)
<6> Dimensioni di ingombro manifold ISO3 (Rif: SXE SXP - Link esterno)
<7> Download versione .pdf di questo file

<1> CARATTERISTICHE TECNICHE:

Simbolo pneumatico:	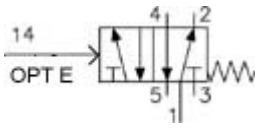
Descrizione:	valvola ad otturatore, poppet valve, ISO3
Funzionamento:	valvola 5/2 (5 vie, 2 pos.), monostabile, ritorno a molla
Azionamento:	valvola pneumatica o elettrovalvola con comando manuale per messa a punto dell'impianto (manual override)
Portata nominale:	5300 NL/min
Montaggio:	con sottobase o manifold unificato ISO per cambio rapido
Lubrificazione:	non richiesta
Connessioni:	G1/2" G3/4" G1"
Pressione di funzionamento P1:	0÷10 bar
Pressione di pilotaggio P12:	maggiore di 1.1+0.56×P1 bar con P1 positivo
Temperatura di lavoro:	guarnizioni standard 'X' e pilotaggio elettrico 'G H M N': Ambiente -20°C ÷ 100°C; Fluido -35°C ÷ 120°C - guarnizioni standard 'X' e pilotaggio pneumatico 'P': Ambiente -20°C ÷ 100°C; Fluido -35°C ÷ 120°C - guarnizioni in FKM 'V' e pilotaggio elettrico 'G H M N': Ambiente -20°C ÷ 100°C; Fluido -35°C ÷ 120°C - guarnizioni in FKM 'V' e pilotaggio pneumatico 'P': Ambiente -20°C ÷ 120°C; Fluido -35°C ÷ 160°C
Tensione di funzionamento:	12V ÷ 220V
Connessione elettrica:	DIN43650-A
Potenza assorbita:	4.5 W
Utilizzo speciale:	diventa bistabile con bobina doppio impulso "D"

Ritorna a: <0> Indice dei contenuti

<2> CODICI PER L'ORDINAZIONE:

Valvole ad otturatore - Poppet Valves - 3SCG series:

```
3SCG5XPES0
|   |||||
|   |||||      MODO DI UTILIZZO:
|   |||||+----- 0 = standard
|   |||||
|   |||||       UTILIZZO SPECIALE:
|   |||||       S = standard monostabile ritorno a molla
|   ||||+------ D = bistabile con operatore elettrico doppio impulso
|   ||||            (escluso operatore P)
|   ||||
|   ||||        PRESSIONE PILOTA:
|   ||||        I = Pilotaggio interno (escluso operatore P)
|   |||+------- E = Pilotaggio esterno
|   |||
|   |||         OPERATORE (TENSIONE):
|   |||         P = valvola con pilota pneumatico remoto
|   |||         G =  24V a.c. ( 12V d.c.)
|   |||         H =  48V a.c. ( 24V d.c.)
|   |||         M = 110V a.c. ( 48V d.c.)
|   |||         N = 220V a.c. (110V d.c.)
|   ||+-------- O = bobina non assemblata
|   ||
|   ||          GUARNIZIONI:
|   ||          X = guarnizioni speciali standard
|   |+--------- V = guarnizioni alta temperatura  FKM
|   |
|   |           FUNZIONE DELLA VALVOLA:
|   +---------- 5 = 5 Vie - 2 Posizioni
|
|               TAGLIA:
+-------------- 3SCG = POPPET VALVE G3/4"; MONOSTABILE; TAGLIA ISO 3
                       Valvola ad otturatore serie 3SCG
```

Kit di manutenzione parti meccaniche interne:

```
KR3SCG000------ Kit di riparazione parti meccaniche interne
```

Kit di manutenzione guarnizioni:

```
KS3SCGX00       MATERIALI GUARNIZIONI:
|     |         X = guarnizioni speciali standard
|     +-------- V = guarnizioni alta temperatura  FKM
|
+-------------- Kit di manutenzione guarnizioni
```

Ritorna a: <0> Indice dei contenuti

<3> DIMENSIONI DI INGOMBRO:

Dimensioni di ingombro valvole ad otturatore ISO3 - 3SCG Series:

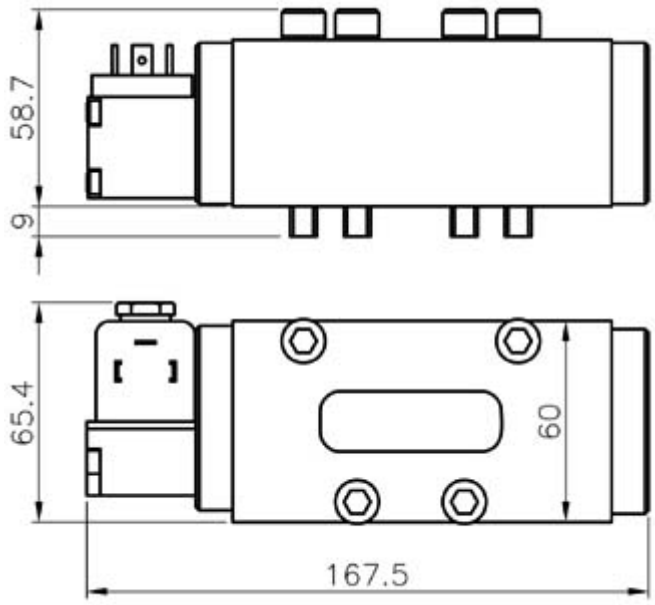

Operatore elettrico [G H M N O]

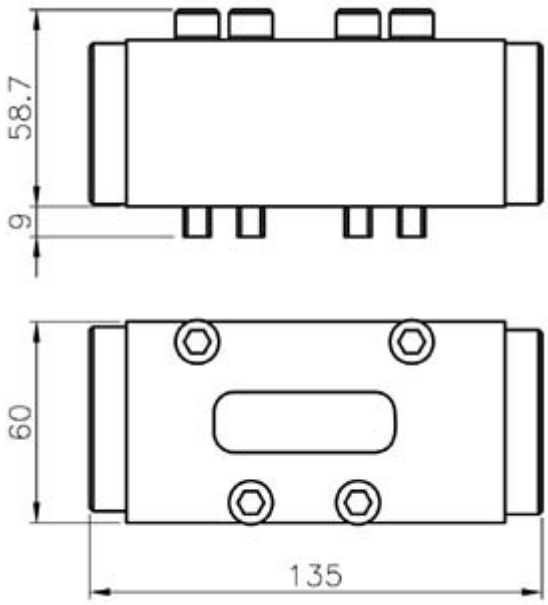

Operatore pneumatico remoto [P]

Ritorna a: <0> Indice dei contenuti

<4> APPLICAZIONI TIPICHE:

Alcune applicazioni tipiche per questo tipo di valvola ad otturatore sono:
- Macchine per il vetro IS Machines
- In particolare processi: soffio, salita maschio, raffreddamento maschio e bocca, soffiatura finale, bucatura.
  Settle blow Blow and blow Mouth cooling
  Plunger cooling
  Vacuum assistance
  Blow mould cooling
- Applicazioni gravose in ambienti pesanti
- Impianti siderurgici, laminatoi, fonderie
- Impianti che necessitano elettrovalvole o valvole pneumatiche facilmente intercambiabili
- Impianti e macchinari automotive
- Movimentazione di cilindri e pistoni veloci di grande diametro

Ritorna a: <0> Indice dei contenuti

GENERALMATIC SRL - Via Rossini 80 - 20025 LEGNANO (MI) ITALY
P.IVA(VAT):IT12627630150 - C.F.:01506850138 - SDI(e-INVOICING):J6URRTW
Phone:+39.0331.455647 - Fax:+39.0331.457175 - www.generalmatic.com - generalmatic@generalmatic.com
Visite di 3SCG.php: 100 - 28 May 2019 - Codici - Sitemap - Valves for Glass - Generalmatic srl © 1998÷2019

Generalmatic S.R.L.

COMPONENTI PNEUMATICI ed OLEODINAMICI - AUTOMAZIONE INDUSTRIALE
Via Rossini 80 - 20025 LEGNANO (MI) - ITALY - Phone:+39.0331.455647 - Fax:+39.0331.457175
P.IVA (VAT):IT12627630150 - C.F.:01506850138 - SDI (e-INVOICING):J6URRTW
www.generalmatic.com - generalmatic@generalmatic.com

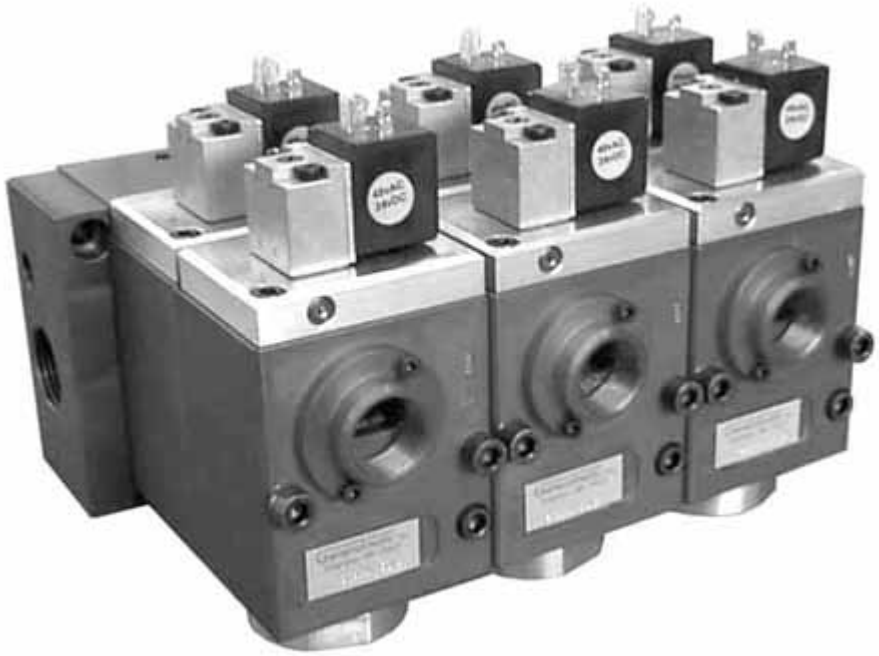

VALVOLE AD OTTURATORE - POPPET VALVES COUNTER BLOW - HIGH LOW PRESSURE 2CBG SERIES - G3/4"

<0> INDICE DEI CONTENUTI:

<1> Caratteristiche tecniche
<2> Codici per l'ordinazione
<3> Dimensioni di ingombro
<4> Applicazioni tipiche
<5> Download versione .pdf di questo file

<1> CARATTERISTICHE TECNICHE:

Simbolo pneumatico:

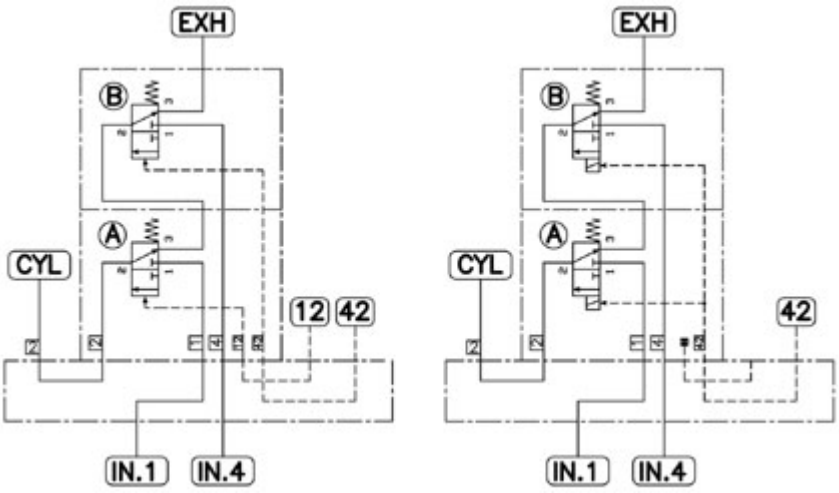

Operatore "P" Operatore "G,H,M,N,O"

Descrizione:	valvola ad otturatore, poppet valve, a doppio corpo gemellato
Funzionamento:	valvola 4/3 (4 vie, 3 pos.), normalmente chiusa
Azionamento:	pneumatico o elettrico con comando manuale per messa a punto dell'impianto (manual override)
Portata nominale:	8000 NL/min
Montaggio:	con sottobase per cambio rapido
Lubrificazione:	non richiesta
Connessioni:	G3/4" - G1" su manifold
Pressione di funzionamento P1:	0÷10 bar
Pressione di pilotaggio P12:	maggiore di 0.53+0.32×P1 bar se P1 positivo maggiore di 1.2 bar se P1 uguale vuoto/vacuum
Pressione di pilotaggio P42:	maggiore di 0.53+0.32×P4 bar se P4 positivo maggiore di 1.2 bar se P4 uguale vuoto/vacuum
Temperatura di lavoro:	guarnizioni standard 'X' e pilotaggio elettrico 'G H M N': Ambiente -20°C ÷ 100°C; Fluido -35°C ÷ 120°C - guarnizioni standard 'X' e pilotaggio pneumatico 'P': Ambiente -20°C ÷ 100°C; Fluido -35°C ÷ 120°C - guarnizioni in FKM 'V' e pilotaggio elettrico 'G H M N': Ambiente -20°C ÷ 100°C; Fluido -35°C ÷ 120°C - guarnizioni in FKM 'V' e pilotaggio pneumatico 'P': Ambiente -20°C ÷ 120°C; Fluido -35°C ÷ 160°C
Tensione di funzionamento:	12V ÷ 220V
Connessione elettrica:	DIN43650-A
Potenza assorbita:	4.5 W

Utilizzo speciale: con vuoto/vacuum per controsoffio, oppure per processo alta bassa pressione. Processi del vetro a goccia doppia, tripla o multipla. Double, triple, multiple gobs.

Ritorna a: <0> Indice dei contenuti

<2> CODICI PER L'ORDINAZIONE:

Valvole ad otturatore 2CBG SERIES:

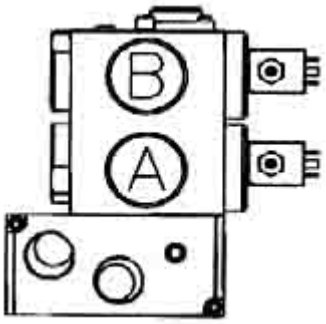


```
2CBG4XPE000
|   |||||  MODO DI UTILIZZO:
|   |||||  00 = no vuoto/ not vacuum/
|   |||||       alta bassa pressione/ high low pressure
|   |||||  WA = vuoto/vacuum nella valvola A
|   ||||+- WB = vuoto/vacuum nella valvola B
|   |||||
|   |||||   ACCESSORI OPERATORE ELETTRICO:
|   |||||   0 = standard
|   ||||+-- 3 = rapido alta frequenza [High Speed Reply]
|   ||||
|   ||||    PRESSIONE PILOTA:
|   |||+--- E = Pilotaggio esterno
|   |||
|   |||     OPERATORE (TENSIONE):
|   |||     P = valvola con doppio pilota pneumatico remoto
|   |||     G = 24V a.c. ( 12V d.c.)
|   |||     H = 48V a.c. ( 24V d.c.)
|   |||     M = 110V a.c. ( 48V d.c.)
|   |||     N = 220V a.c. (110V d.c.)
|   ||+---- 0 = bobina non assemblata
|   ||
|   ||      GUARNIZIONI:
|   ||      X = guarnizioni speciali standard
|   |+----- V = guarnizioni alta temperatura FKM
|   |
|   |       FUNZIONE DELLA VALVOLA:
|   +------ 4 = Doppia a corpi gemellati, 4 vie, 3 posizioni, 2 operatori
|
|           TAGLIA:
+---------- 2CBG = POPPET VALVE G3/4" NC Normalmente chiusa
                  Valvola ad otturatore serie 2CBG
```

Sottobase singola - single gob:

```
FP372500
    |       CONNESSIONI:
    +------ 25 = 3/4"G
```

Sottobase per goccia multipla - multiple gobs:

```
BP37002HWA
      |||   MODO DI UTILIZZO:
      |||   00 = no vuoto/ not vacuum/
      |||        alta bassa pressione/ high low pressure
      |||   WA = vuoto/vacuum nella valvola A
      ||+-- WB = vuoto/vacuum nella valvola B
      ||
      ||    OPERATORE:
      ||    H = operatore elettrico
      |+--- P = operatore pneumatico
      |
      |     TAGLIA:
      +---- 2..3..4.. = numero di valvole sulla sottobase
```

Coperchio speciale per sostituzione valvola

```
FU3700      Coperchio speciale per sostituzione valvola 2CBG
```

Kit di manutenzione parti meccaniche interne:

```
KR2CBG000   Kit di riparazione parti meccaniche interne
```

Kit di manutenzione guarnizioni:

```
KS2CBGX00   MATERIALI GUARNIZIONI:
|     |     X = guarnizioni speciali standard
|     +---- V = guarnizioni alta temperatura  FKM
|
+---------- Kit di manutenzione guarnizioni
```

Ritorna a: <0> Indice dei contenuti

<3> DIMENSIONI DI INGOMBRO:

2CBG - Poppet valve per controsoffio, alta bassa pressione:

Operatore pneumatico remoto [P]

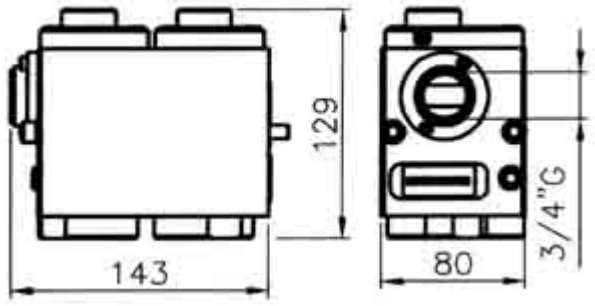

Operatore elettrico [G H M N O]

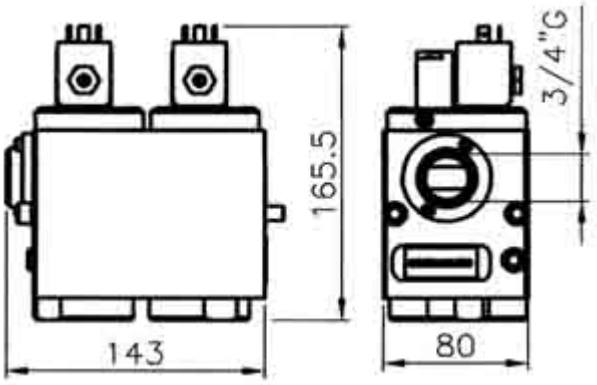

FP372500 - Sottobase singola:

PORTA	TAGLIA
1	G3/4"
2	G3/4"
4	G3/4"
12	G1/4"
42	G1/4"

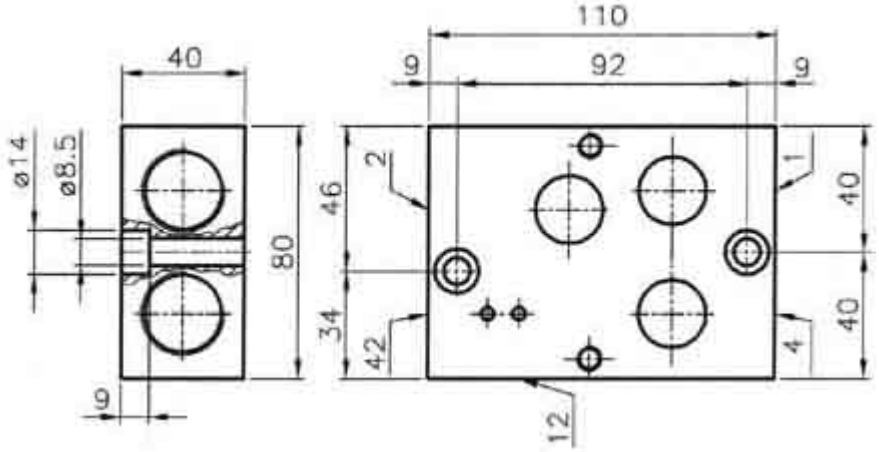

BP3700 - Sottobase per goccia multipla - multiple gobs:

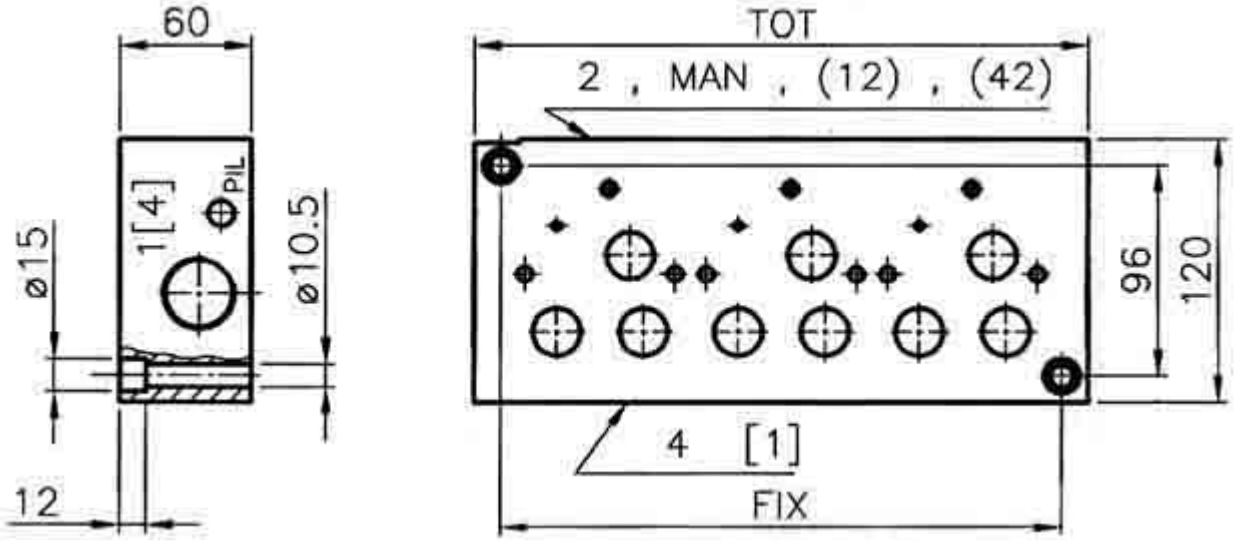

N	TOT	FIX
2	194.5	170.5
3	276	252
4	357.5	333.5
5	439	415
6	520.5	496.5

PORT	SIZE
1 [4]	G1"
4 [1]	G3/4"
2	G3/4"
MAN	G1/8"
(PIL)	G1/4"
(12)	G1/4"
(42)	G1/4"

Ritorna a: <0> Indice dei contenuti

<4> APPLICAZIONI TIPICHE:

Alcune applicazioni tipiche per questo tipo di valvola ad otturatore sono:
- Macchine per il vetro IS Machines
- In particolare processi: soffio, controsoffio, salita maschio, raffreddamento maschio e bocca, soffiatura finale.
  Settle blow Counter blow Blow and blow
  Mouth cooling
  Plunger cooling
  Vacuum assistance
  Blow mould cooling
- Goccia singola, doppia e tripla. Goccie multiple
  Single gob, double gobs, triple gobs, multiple gobs
- Applicazioni gravose in ambienti pesanti
- Impianti siderurgici, laminatoi, fonderie
- Impianti automotive in genere

Ritorna a: <0> Indice dei contenuti

GENERALMATIC SRL - Via Rossini 80 - 20025 LEGNANO (MI) ITALY
P.IVA(VAT):IT12627630150 - C.F.:01506850138 - SDI(e-INVOICING):J6URRTW
Phone:+39.0331.455647 - Fax:+39.0331.457175 - www.generalmatic.com - generalmatic@generalmatic.com
Visite di 2CBG.php: 113 - 28 May 2019 - Codici - Sitemap - Valves for Glass - Generalmatic srl © 1998÷2019

Generalmatic S.R.L.

COMPONENTI PNEUMATICI ed OLEODINAMICI - AUTOMAZIONE INDUSTRIALE
Via Rossini 80 - 20025 LEGNANO (MI) - ITALY - Phone:+39.0331.455647 - Fax:+39.0331.457175
P.IVA (VAT):IT12627630150 - www.generalmatic.com - generalmatic@generalmatic.com - twitter.com/generalmatic

VALVOLE AD OTTURATORE - POPPET VALVES 2RSG SERIES - G3/4"

<0> INDICE DEI CONTENUTI:

<1> Caratteristiche tecniche
<2> Codici per l'ordinazione
<3> Dimensioni di ingombro
<4> Applicazioni tipiche
<5> Download versione .pdf di questo file

<1> CARATTERISTICHE TECNICHE:

Simbolo pneumatico:

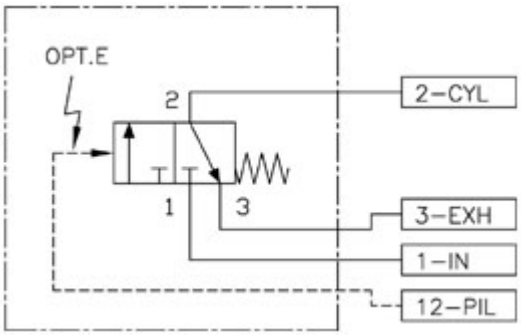

Descrizione:	valvola ad otturatore, poppet valve
Funzionamento:	valvola 3/2 (3 vie, 2 pos.), normalmente chiusa
Azionamento:	pneumatico o elettrico con comando manuale per messa a punto dell'impianto (manual override)
Portata nominale:	13000 NL/min (Flow 1") 11500 NL/min (Flow 3/4")
Montaggio:	con sottobase per cambio rapido
Lubrificazione:	non richiesta
Connessioni:	G3/4" - G1"
Pressione di funzionamento P1:	0÷10 bar
Pressione di pilotaggio P12:	maggiore di 0.53+0.32×P1 bar se P1 positivo maggiore di 1.2 bar se P1 uguale vuoto/vacuum
Temperatura di lavoro:	guarnizioni standard 'X' e pilotaggio elettrico 'G H M N': Ambiente -20°C ÷ 100°C; Fluido -35°C ÷ 120°C - guarnizioni standard 'X' e pilotaggio pneumatico 'P': Ambiente -20°C ÷ 100°C; Fluido -35°C ÷ 120°C - guarnizioni in FKM 'V' e pilotaggio elettrico 'G H M N': Ambiente -20°C ÷ 100°C; Fluido -35°C ÷ 120°C - guarnizioni in FKM 'V' e pilotaggio pneumatico 'P': Ambiente -20°C ÷ 120°C; Fluido -35°C ÷ 160°C
Tensione di funzionamento:	12V ÷ 220V
Connessione elettrica:	DIN43650-A
Potenza assorbita:	4.5 W
Utilizzo speciale:	con vuoto/vacuum

Ritorna a: <0> Indice dei contenuti

<2> CODICI PER L'ORDINAZIONE:

Valvole ad otturatore - Poppet Valves - 2RSG series:

```
2RSG3XPE00      MODO DI UTILIZZO:
|   |||||      0 = standard
|   |||||+----- W = vuoto / vacuum service
|   |||||
|   |||||       ACCESSORI OPERATORE ELETTRICO:
|   |||||       0 = standard
|   |||||       1 = normalmente aperto N.O.
|   ||||+------ 3 = rapido alta frequenza HF [High Speed Reply]
|   ||||
|   ||||        PRESSIONE PILOTA:
|   |||+------- E = Pilotaggio esterno
|   |||
|   |||         OPERATORE (TENSIONE):
|   |||         P = valvola con pilota pneumatico remoto
|   |||         G =  24V a.c. ( 12V d.c.)
|   |||         H =  48V a.c. ( 24V d.c.)
|   |||         M = 110V a.c. ( 48V d.c.)
|   |||         N = 220V a.c. (110V d.c.)
|   ||+-------- O = bobina non assemblata
|   ||
|   ||          GUARNIZIONI:
|   ||          X = guarnizioni speciali standard
|   |+--------- V = guarnizioni alta temperatura  FKM
|   |
|   |           FUNZIONE DELLA VALVOLA:
|   +---------- 3 = 3 Vie - 2 Posizioni
|
|               TAGLIA:
+-------------- 2RSG = POPPET VALVE G3/4" G1"; NC NORMALMENTE CHIUSA
                       Valvola ad otturatore serie SMALL - flow 1"
```

Sottobasi:

```
FP802500 ------ Sottobase singola standard G3/4" per serie 2RSG
FP803000 ------ Sottobase singola speciale G1" per serie 2RSG
BPA80302SP ---- Sottobase doppia speciale G3/4" G1"
                per controsoffio (counterblow) e alta-bassa pressione
```

Accessori:

```
FU802500 ------ Coperchio by-pass per sottobase doppia BPA
FU2RCSG00 ----- Interfaccia di montaggio (adaptor plate)
                        sottobase 2RCG <-> valvola 2RSG
               vecchia serie/old serie <-> nuova serie/new series
```

Kit di manutenzione parti meccaniche interne:

```
KR2RSG000 ----- Kit di riparazione parti meccaniche interne
```

Kit di manutenzione guarnizioni:

```
KS2RSGX00       MATERIALI GUARNIZIONI:
|     |         X = guarnizioni speciali standard
|     +-------- V = guarnizioni alta temperatura  FKM
|
+-------------- Kit di manutenzione guarnizioni
```

Ritorna a: <0> Indice dei contenuti

<3> DIMENSIONI DI INGOMBRO:

Dimensioni valvole e sottobase singola:

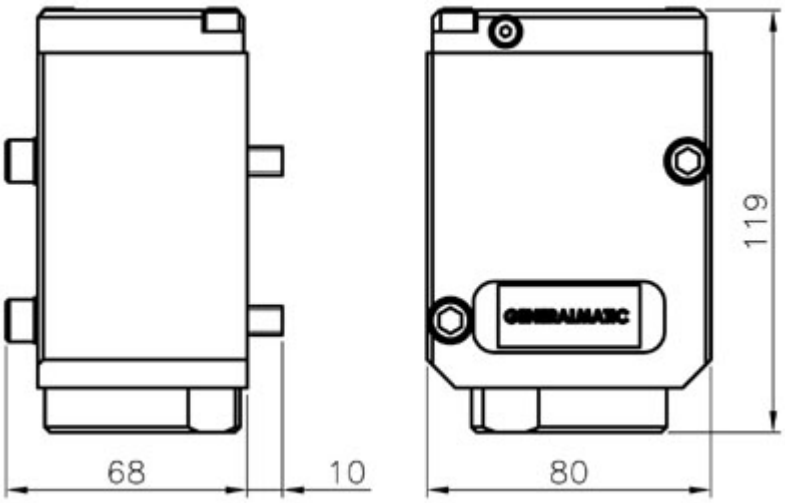

Valvole 2RSG - Operatore "P"

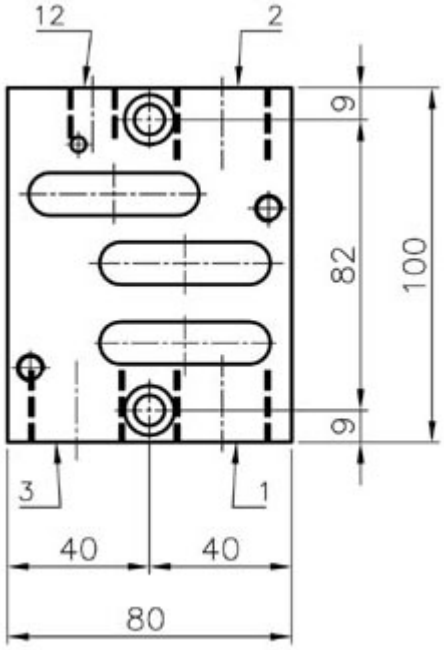

Sottobase singola
FP802500

Connessioni
1 IN: G3/4"
2 CYL: G3/4"
3 EXH: G3/4"
12 PIL: G1/4"

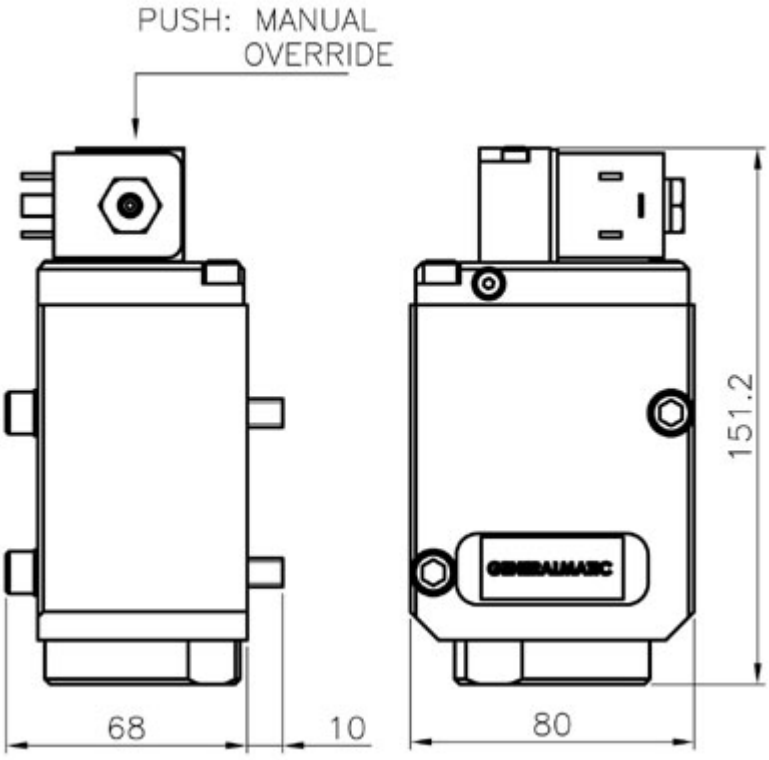

Valvole 2RSG - Operatore "G,H,M,N,O"

Sottobase singola
FP803000

Connessioni
1 IN: G1"
2 CYL: G1"
3 EXH: G3/4"
12 PIL: G1/4"

Dimensioni sottobase doppia:

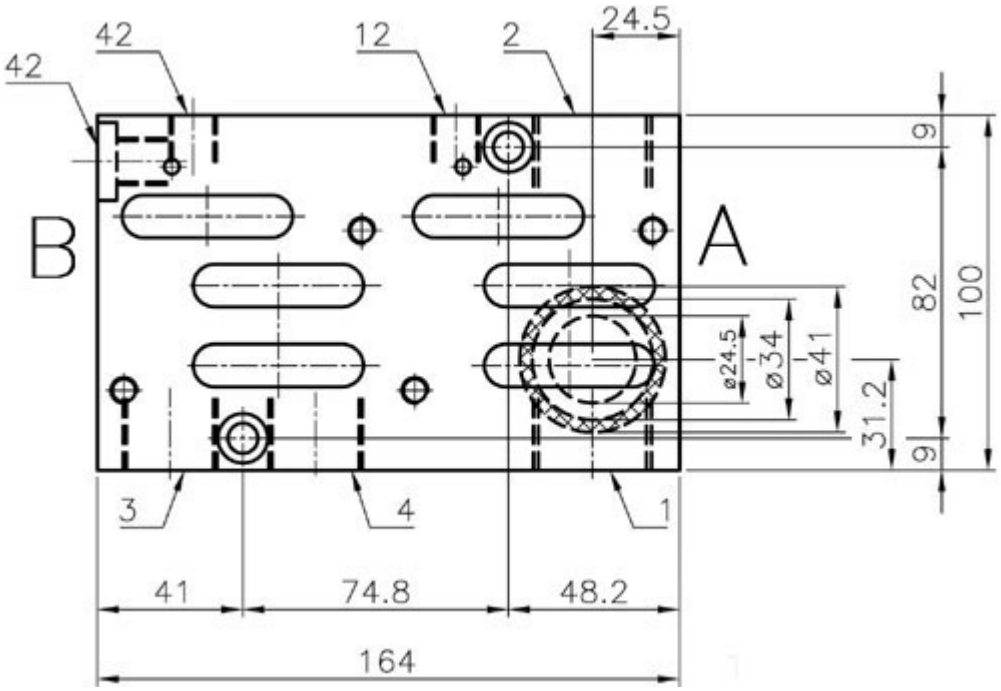

Sottobase doppia - BPA80302SP

Connessioni		
1	G1"	IN - VALVOLA A
2	G1"	CYL - USCITA COMUNE
3	G3/4"	EXH - SCARICO COMUNE
4	G3/4"	IN - INGRESSO VALVOLA B
12	G1/4"	PIL - VALVOLA A
42	G1/4"	PIL - VALVOLA B (OPT A+B)

Ritorna a: <0> Indice dei contenuti

<4> APPLICAZIONI TIPICHE:

Alcune applicazioni tipiche per questo tipo di valvola ad otturatore sono:
- Macchine per il vetro IS Machines
- In particolare processi: soffio, controsoffio, salita maschio, raffreddamento maschio e bocca, soffiatura finale, bucatura
  Settle blow
  Counter blow
  Blow and blow
  Mouth cooling
  Plunger cooling
  Vacuum assistance
  Blow mould cooling
- Applicazioni gravose in ambienti pesanti
- Impianti siderurgici, laminatoi, fonderie
- Impianti automotive
- Movimentazione di cilindri veloci di grande alesaggio

Ritorna a: <0> Indice dei contenuti

Generalmatic srl - Via Rossini 80 - 20025 LEGNANO (MI) ITALY - P.IVA(VAT):IT12627630150 - C.F.:01506850138
Phone:+39.0331.455647 - Fax:+39.0331.457175 - www.generalmatic.com - generalmatic@generalmatic.com - @generalmatic
Visite di 2RSG.php: 99 - 28 Nov 2018 - Codici - Sitemap - Valves for Glass - Generalmatic srl © 1998÷2018

Generalmatic S.R.L.

COMPONENTI PNEUMATICI ed OLEODINAMICI - AUTOMAZIONE INDUSTRIALE
Via Rossini 80 - 20025 LEGNANO (MI) - ITALY - Phone:+39.0331.455647 - Fax:+39.0331.457175
P.IVA (VAT):IT12627630150 - www.generalmatic.com - generalmatic@generalmatic.com - twitter.com/generalmatic

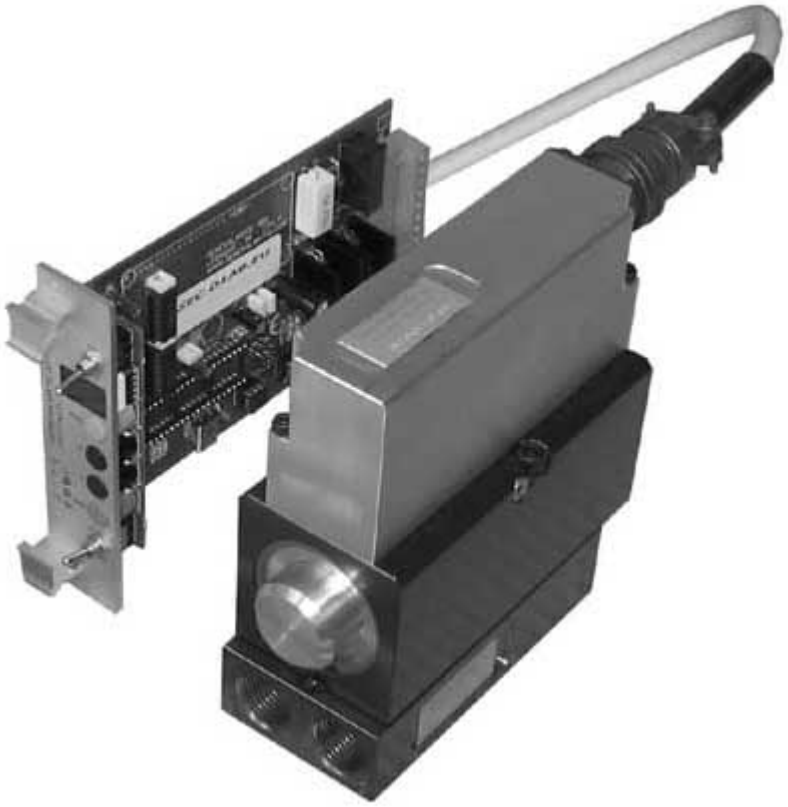

VALVOLE PROPORZIONALI AD OTTURATORE
PROPORTIONAL POPPET VALVES
DMT SERIES - G1/2"

<0> INDICE DEI CONTENUTI:

<1> Caratteristiche tecniche
<2> Codici per l'ordinazione
<3> Applicazioni tipiche
<4> Dimensioni di ingombro
<5> Download versione .pdf di questo file

<1> CARATTERISTICHE TECNICHE:

Dati valvola serie DMT Pressurtronic®:

Simbolo pneumatico:

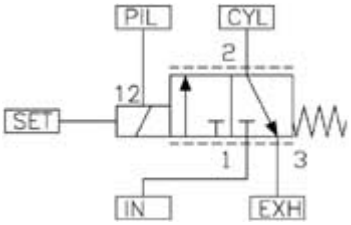

Descrizione:	servovalvola proporzionale ad otturatore servo poppet valve
Funzionamento:	3 vie, normalmente chiusa regolazione continua di P2(CYL)
Portata nominale:	70÷2100 NL/min
Montaggio:	con sottobase per cambio rapido
Fluido di lavoro:	utilizzare aria compressa secca e filtrata
Filtrazione:	1(IN)=50µm 12(PIL)=25µm
Lubrificazione:	non richiesta
Connessioni:	G1/2"
Pressione massima connessioni:	0÷10 bar
Pressione regolata P2(CYL):	0.0÷6.0 bar
Pressione di alimentazione P1(IN):	1 bar + massima P2(CYL) da raggiungere
Pressione di pilotaggio P12(PIL):	1 bar + massima P2(CYL) da raggiungere
Temperatura di lavoro:	-25°C ÷ +80°C
Connessione elettrica:	Connettore MIL
Grado di protezione:	IP 65

Dati scheda elettronica digitale di controllo tipo SEC:

Tensione di alimentazione:	+24 VDC raddrizzata e stabilizzata
Potenza elettrica:	4÷9 W
Formato scheda:	EUROCARD - 100x160x30 - Slot Rack
Passo mascherina:	30mm
Pressione regolabile P2(CYL):	0.0÷6.0 bar step 0.1 bar
Tempo ciclo impostabile:	0.00÷99.99 sec step 0.01 sec
Incertezza:	±(0.030 bar + 0.5% P1(IN))
Ripetibilità:	±0.020 bar

Lunghezza cavo di collegamento [0.0÷6.0 bar]:

- sezione 1 mm²	max 20 m
- sezione 1.5 mm²	max 30 m

Dati BUS comunicazione dati (opzionale per connettere più schede su BUS dati):

Tipo:	Linea RS485 con shield
Protocollo:	GeneralmaticDMTbus® (proprietario)
Tipo di dialogo:	SINGLE Master - MULTI Slave
Settings:	38'400 bps-1bitSTART-8bitDATA-1bitSTOP-NoPARITY
Tempo di risposta dello SLAVE:	min. 1 ms - max. 68 msec

Ritorna a: <0> Indice dei contenuti

<2> CODICI PER L'ORDINAZIONE:

Valvole proporzionali DMT Pressurtronic®:

```
DMT3XGE400 ----- Elettrovalvola Proporzionale G1/2"
```

Sottobase:

```
FPA81900SP ----- Sottobase G1/2" per DMT
```

Scheda elettronica di controllo:

```
SECD1ABEU ------ Scheda digitale 6 punti 00.00÷99.99sec/0.0÷6.0bar
SECD1ABEUMON --- Software WinXP-USB controllo remoto
```

Spina Volante (connettore multipolare senza cavo):

```
CMDMT0000 ------ Spina volante (connettore multipolare) per DMT
```

Cavo Multipolare di collegamento con spina volante assemblata:

```
CMDMT0Cyy
|     ||         LUNGHEZZA metri:
|     |+-------- yy = yy metri (multipli di 5)
|     |
|     |          SEZIONE CAVI:
|     +--------- C  = 1.5 mm²
|
|                DESCRIZIONE:
+--------------- Cavo multipolare per Pressurtronic
```

Contenitore Metallico per scheda SEC:

```
GCMSEC01 ------- Contenitore metallico 1 posto
```

Kit di manutenzione:

```
KRDMT4000 ------ Kit di riparazione parti meccaniche interne
KSDMT4X00 ------ Kit di riparazione guarnizioni
```

Ritorna a: <0> Indice dei contenuti

<3> APPLICAZIONI TIPICHE:

Alcune applicazioni tipiche per questo tipo elettrovalvola proporzionale ad otturatore sono:
- Processi ad alta precisone
- Applicazioni flessibili
- Impianti con bus di campo per controllo remoto (Profibus, Fieldbus, CAN, RS485 ecc)
- Macchine per il vetro IS Machines
- In particolare processi: soffio, controsoffio, salita maschio, raffreddamento maschio e bocca, soffiatura finale, bucatura
  Settle blow Blow and blow Mouth cooling
  Plunger cooling
  Blow mould cooling
- Applicazioni automotive

Ritorna a: <0> Indice dei contenuti

<4> DIMENSIONI DI INGOMBRO:

Valvola DMT con sottobase FP:

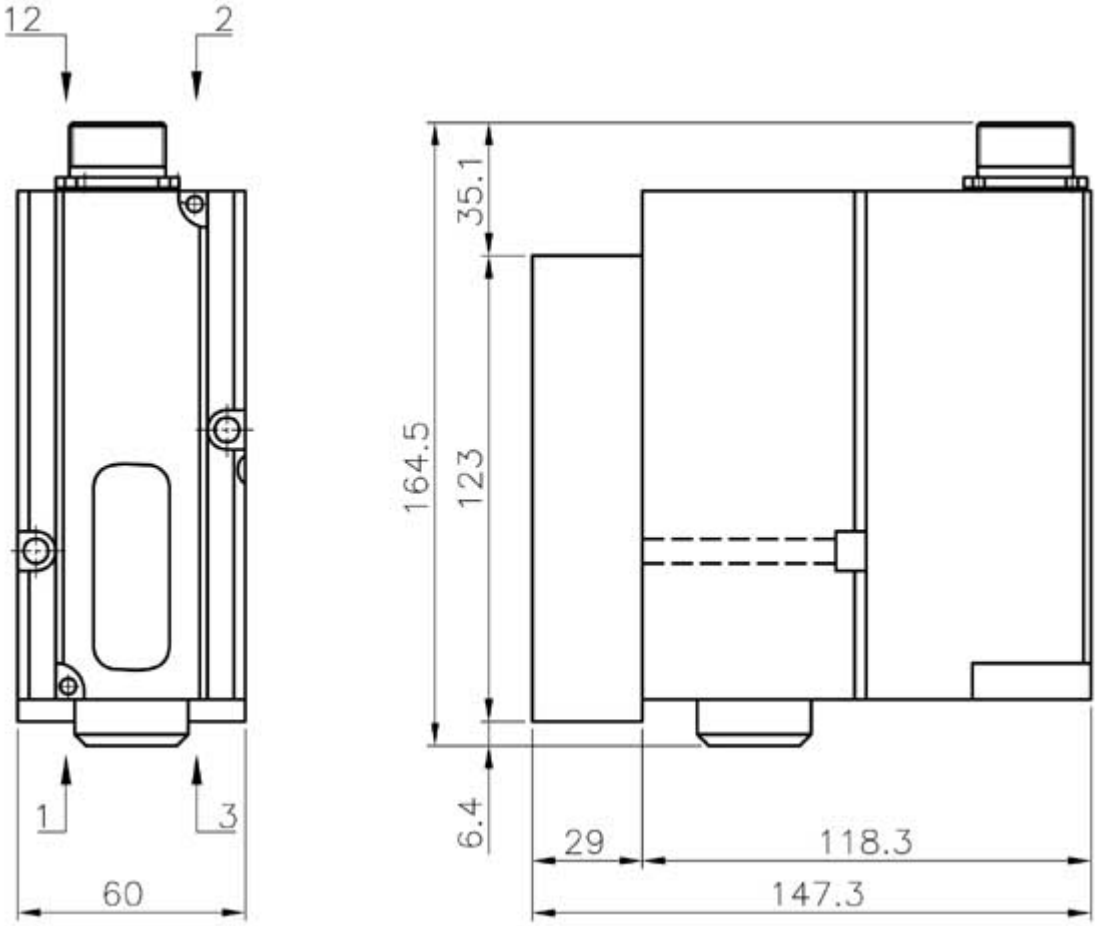

Connessioni - Ports	
1 IN	G1/2"
2 CYL	G1/2"
3 EXH	G1/2"
12 PIL	G1/4"

Ritorna a: <0> Indice dei contenuti

Generalmatic srl - Via Rossini 80 - 20025 LEGNANO (MI) ITALY - P.IVA(VAT):IT12627630150 - C.F.:01506850138
Phone:+39.0331.455647 - Fax:+39.0331.457175 - www.generalmatic.com - generalmatic@generalmatic.com - twitter.com/generalmatic
Visite di DMT4.php: 9 - Aggiornato il: 01 Mar 2014 - Codici - Sitemap - Copyright © Generalmatic srl 1998÷2013

Generalmatic S.R.L.

COMPONENTI PNEUMATICI ed OLEODINAMICI - AUTOMAZIONE INDUSTRIALE
Via Rossini 80 - 20025 LEGNANO (MI) - ITALY - Phone:+39.0331.455647 - Fax:+39.0331.457175
P.IVA (VAT):IT12627630150 - www.generalmatic.com - generalmatic@generalmatic.com - twitter.com/generalmatic

VALVOLE PROPORZIONALI AD OTTURATORE
PROPORTIONAL POPPET VALVES
DMT SERIES - G3/4"

<0> INDICE DEI CONTENUTI:

<1> Caratteristiche tecniche
<2> Codici per l'ordinazione
<3> Applicazioni tipiche
<4> Dimensioni di ingombro
<5> Download versione .pdf di questo file

<1> CARATTERISTICHE TECNICHE:

Dati valvola serie DMT Pressurtronic®:

Simbolo pneumatico:

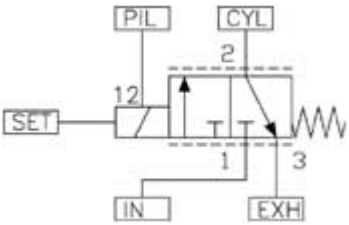

Descrizione:	servovalvola proporzionale ad otturatore servo poppet valve
Funzionamento:	3 vie, normalmente chiusa, regolazione continua di P2
Portata nominale:	70÷8000 NL/min
Montaggio:	con sottobase per cambio rapido
Fluido di lavoro:	utilizzare aria compressa secca e filtrata
Filtrazione:	1(IN)=50µm 12(PIL)=25µm
Lubrificazione:	non richiesta
Connessioni:	G3/4"
Pressione massima:	0÷10 bar
Pressione regolata P2(CYL):	0.0÷6.0 bar
Pressione alimentazione P1(IN):	1 bar + massima P2(CYL) da raggiungere
Pressione di pilotaggio P12(PIL):	1 bar + massima P2(CYL) da raggiungere
Temperatura di lavoro:	-25°C ÷ +80°C
Connessione elettrica:	Connettore MIL
Grado di protezione:	IP 65

Dati scheda elettronica digitale di controllo tipo SEC:

Tensione di alimentazione:	+24 VDC raddrizzata e stabilizzata
Potenza elettrica:	4÷9 W
Formato scheda:	EUROCARD - 100x160x30 - Slot Rack
Passo mascherina:	30mm
Pressione regolabile P2(CYL):	0.0÷6.0 bar step 0.1 bar
Tempo ciclo impostabile:	0.00÷99.99 sec step 0.01 sec
Incertezza:	±(0.030 bar + 0.5% P1(IN))
Ripetibilità:	±0.020 bar

Lunghezza cavo di collegamento [0.0÷6.0 bar]:

- sezione 1 mm²	max 20 m
- sezione 1.5 mm²	max 30 m

Dati BUS comunicazione dati (opzionale per connettere più schede su BUS dati):

Tipo:	Linea RS485 con shield
Protocollo:	GeneralmaticDMTbus® (proprietario)
Tipo di dialogo:	SINGLE Master - MULTI Slave
Settings:	38'400 bps-1bitSTART-8bitDATA-1bitSTOP-NoPARITY
Tempo di risposta dello SLAVE:	min. 1 ms - max. 68 msec

Ritorna a: <0> Indice dei contenuti

<2> CODICI PER L'ORDINAZIONE:

Valvole proporzionali DMT Pressurtronic®:

```
DMT3XGE501 ----- Elettrovalvola Proporzionale G3/4"
```

Sottobase:

```
FPA92500SP ----- Sottobase G3/4" per DMT
```

Scheda elettronica di controllo:

```
SECD1ABEU ------ Scheda digitale 6 punti 00.00÷99.99sec/0.0÷6.0bar
SECD1ABEUMON --- Software WinXP-USB controllo remoto
```

Spina Volante (connettore multipolare senza cavo):

```
CMDMT0000 ------ Spina volante (connettore multipolare) per DMT
```

Cavo Multipolare di collegamento con spina volante assemblata:

```
CMDMT0Cyy
|     ||         LUNGHEZZA metri:
|     |+-------- yy = yy metri (multipli di 5)
|     |
|     |          SEZIONE CAVI:
|     +--------- C  = 1.5 mm²
|
|                DESCRIZIONE:
+--------------- Cavo multipolare per Pressurtronic
```

Contenitore Metallico per scheda SEC:

```
GCMSEC01 ------- Contenitore metallico 1 posto
```

Kit di manutenzione:

```
DMT5MPVETLP ---- Gruppo pilota ricambio con connettore MIL
KSDMT5X00 ------ Kit di riparazione guarnizioni
KRDMT5000 ------ Kit di riparazione parti meccaniche interne
```

Ritorna a: <0> Indice dei contenuti

<3> APPLICAZIONI TIPICHE:

Alcune applicazioni tipiche per questo tipo elettrovalvola proporzionale ad otturatore sono:
- Processi ad alta precisone
- Applicazioni flessibili
- Macchine settore automotive
- Impianti con bus di campo per controllo remoto (Profibus, Fieldbus, CAN, RS485 ecc)
- Macchine per il vetro IS Machines
- In particolare processi: soffio, controsoffio, salita maschio, raffreddamento maschio e bocca, soffiatura finale e bucatura.

Settle blow Blow and blow Mouth cooling
Plunger cooling Blow mould cooling

Ritorna a: <0> Indice dei contenuti

<4> DIMENSIONI DI INGOMBRO:

Valvola DMT con sottobase FP:

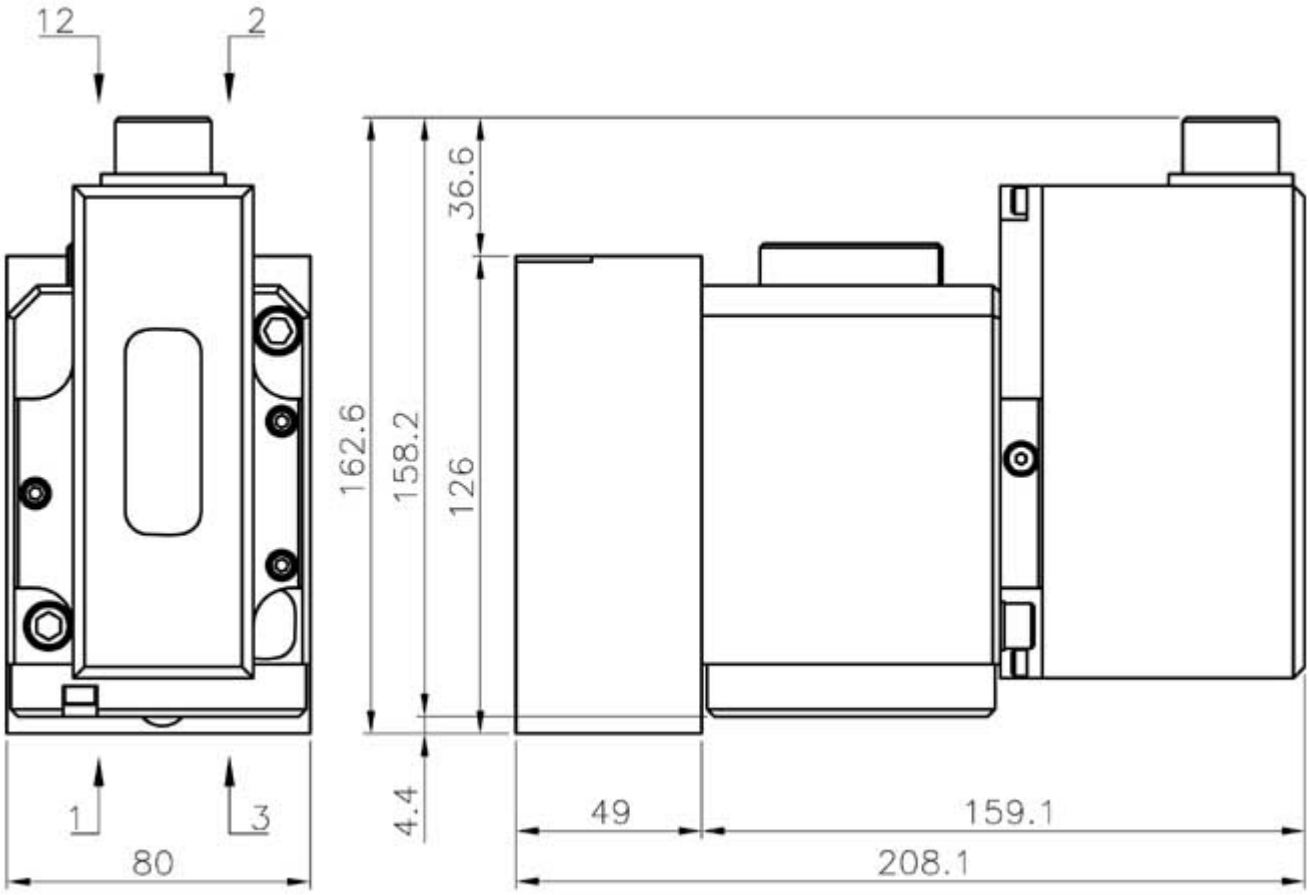

Connessioni - Ports	
1 IN	G3/4"
2 CYL	G3/4"
3 EXH	G3/4"
12 PIL	G1/4"

Ritorna a: <0> Indice dei contenuti

Generalmatic srl - Via Rossini 80 - 20025 LEGNANO (MI) ITALY - P.IVA(VAT):IT12627630150 - C.F.:01506850138
Phone:+39.0331.455647 - Fax:+39.0331.457175 - www.generalmatic.com - generalmatic@generalmatic.com - twitter.com/generalmatic
Visite di DMT5.php: 20 - Aggiornato il: 07 Mar 2014 - Codici - Sitemap - Copyright © Generalmatic srl 1998÷2014

Generalmatic S.R.L.

COMPONENTI PNEUMATICI ed OLEODINAMICI - AUTOMAZIONE INDUSTRIALE
Via Rossini 80 - 20025 LEGNANO (MI) - ITALY - Phone:+39.0331.455647 - Fax:+39.0331.457175
P.IVA (VAT):IT12627630150 - www.generalmatic.com - generalmatic@generalmatic.com - twitter.com/generalmatic

REGOLATORI DI PRESSIONE AD OTTURATORE
POPPET PRESSURE REGULATORS
RPB SERIES - G3/4"

<0> INDICE DEI CONTENUTI:

<1> Caratteristiche tecniche
<2> Codici per l'ordinazione
<3> Applicazioni tipiche
<4> Dimensioni di ingombro
<5> Download versione .pdf di questo file

<1> CARATTERISTICHE TECNICHE:

Descrizione:	regolatore proporzionale ad otturatore poppet pressure regulator
Funzionamento:	3 vie, normalmente chiuso regolazione continua di P2(CYL) controbilanciamento a pistoni gemellati autocompensanti (poppet twin pistons®) presa di feedback per retroazione del segnale
Scarico / Relieving:	a luce massima con apertura totale
Portata nominale:	8000 NL/min
Montaggio:	con sottobase per cambio rapido e presa feed-back
Lubrificazione:	non richiesta
Filtrazione:	50µm
Connessioni:	G3/4"
Pressione massima connessioni:	12 bar
Pressione regolata P2(CYL):	0÷10 bar
Pressione di alimentazione P1(IN):	1 bar + massima P2(CYL) da raggiungere
Temperatura di lavoro:	Guarnizioni speciali standard: -35°C ÷ +120°C --- --- --- Guarnizioni speciali FKM: -35°C ÷ +160°C

Simbolo pneumatico:

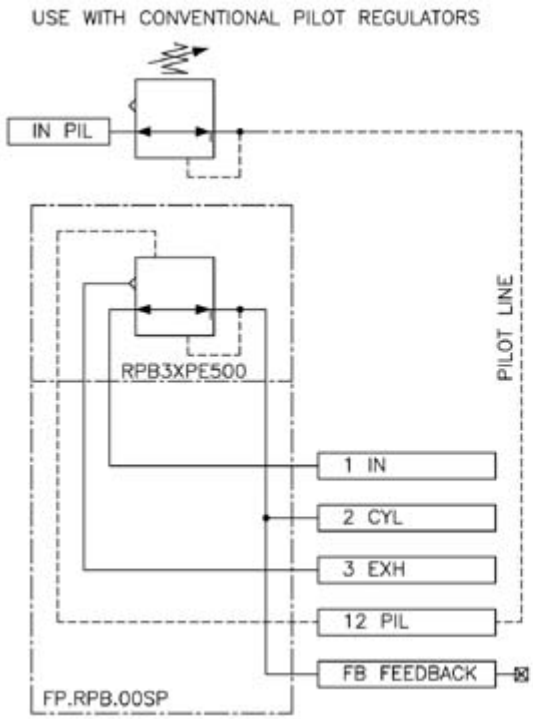

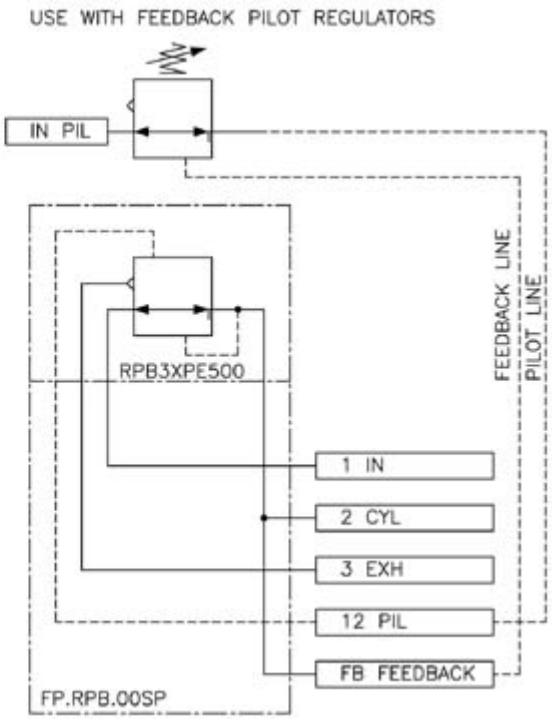

Ritorna a: <0> Indice dei contenuti

<2> CODICI PER L'ORDINAZIONE:

Regolatore di pressione RPB SERIES:

```
RPB3XPE500
|   |             GUARNIZIONI
|   |             V = guarnizioni alta temperatura FKM
|   +------------ X = guarnizioni speciali standard
|
+---------------- Regolatore di pressione serie RPB G3/4"
```

Sottobase:

```
FPRPB00SP ------- Sottobase G3/4" per RPB con feedback
```

Kit di manutenzione parti meccaniche interne:

```
KRRPB5000 ------- Kit di riparazione parti meccaniche interne
```

Kit di manutenzione guarnizioni:

```
KSRPB5X00
|     |           MATERIALI GUARNIZIONI:
|     |           X = guarnizioni speciali standard
|     +---------- V = guarnizioni alta temperatura  FKM
|
+---------------- Kit di manutenzione guarnizioni
```

Ritorna a: <0> Indice dei contenuti

<3> APPLICAZIONI TIPICHE:

Alcune applicazioni tipiche per questo tipo regolatore proporzionale di pressione su base sono:
- Processi ad alta precisone
- Applicazioni flessibili
- Settore automotive
- Necessità di regolatori di pressione a cambio rapido per una continuità di processo
- Macchine per il vetro IS Machines
- In particolare processi: soffio, controsoffio, salita maschio, raffreddamento maschio e bocca, soffiatura finale, bucatura.
  Settle blow
  Blow and blow
  Mouth cooling
  Plunger cooling
  Blow mould cooling

Ritorna a: <0> Indice dei contenuti

<4> DIMENSIONI DI INGOMBRO:

Regolatore di pressione tipo RPB:

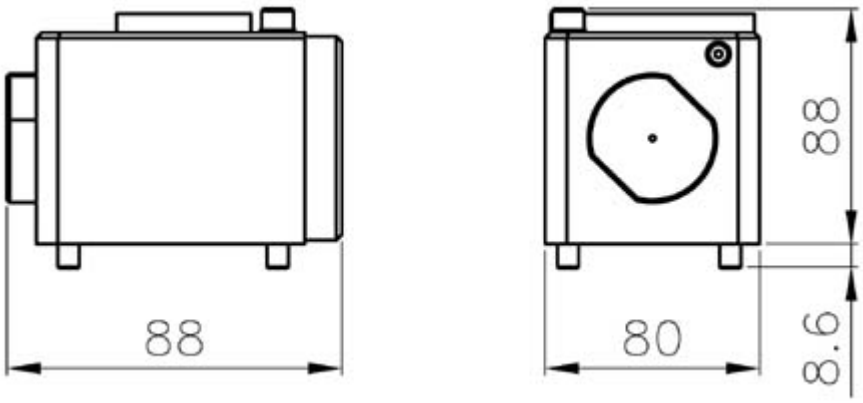

Sottobase con feedback:

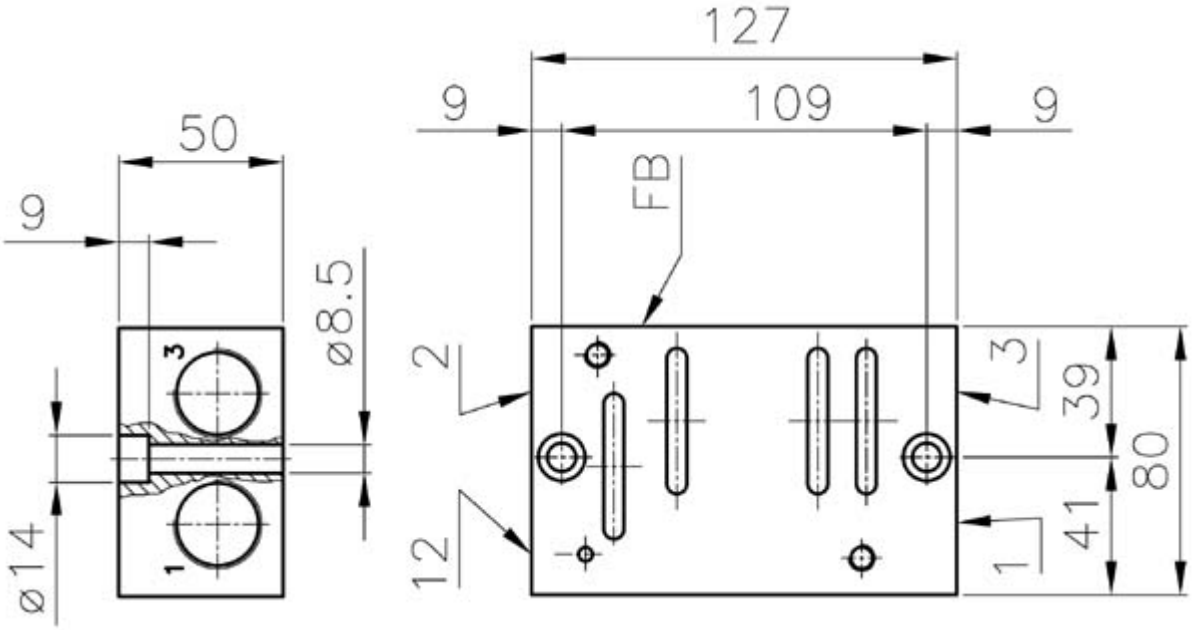

Connessioni - Ports	
1 IN	G3/4"
2 CYL	G3/4"
3 EXH	G3/4"
12 PIL	G1/4"
FB FEED_BACK	G1/8"

Ritorna a: <0> Indice dei contenuti

Generalmatic srl - Via Rossini 80 - 20025 LEGNANO (MI) ITALY - P.IVA(VAT):IT12627630150 - C.F.:01506850138
Phone:+39.0331.455647 - Fax:+39.0331.457175 - www.generalmatic.com - generalmatic@generalmatic.com - twitter.com/generalmatic
Visite di RPB.php: 9 - Aggiornato il: 07 Mar 2014 - Codici - Sitemap - Copyright © Generalmatic srl 1998÷2014

Generalmatic S.R.L.

COMPONENTI PNEUMATICI ed OLEODINAMICI - AUTOMAZIONE INDUSTRIALE
Via G.Rossini 80 - 20025 LEGNANO (MI) - ITALY - Tel:+39.0331.455647 - Fax:+39.0331.457175
VAT (P.IVA): 12627630150 - www.generalmatic.com - generalmatic@generalmatic.com

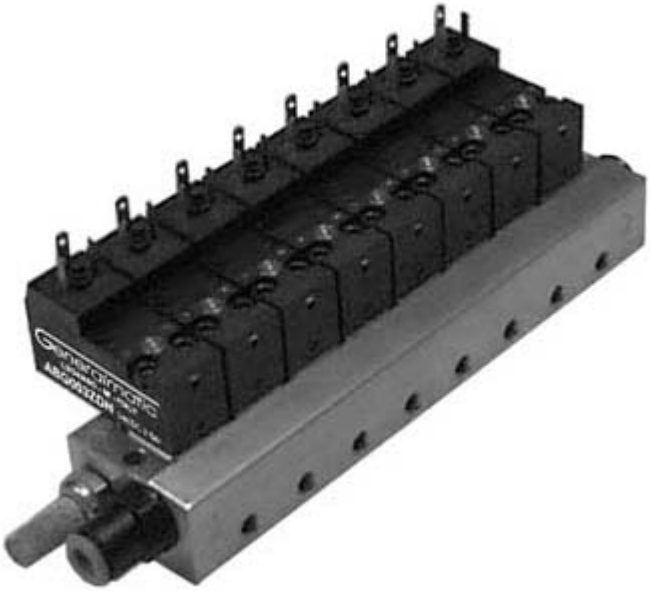

MINI ELETTROVALVOLE COMPATTE M5

<0> INDICE DEI CONTENUTI:

<1> Caratteristiche tecniche
<2> Codici per l'ordinazione
<3> Dimensioni di ingombro
<4> Applicazioni tipiche
<5> Download versione .pdf di questo file

<1> CARATTERISTICHE TECNICHE:

Dati principali valvole ABG:

Funzionamento:	3/2 NC (3 vie, 2 pos), 2/2 NC (2 vie, 2 pos) NC (norm. chiuso), NO (norm. aperto)
Fluido:	aria secca o lubrificata
Azionamento:	elettrico o manuale per collaudo impianto (manual override)
Pressione di lavoro:	0 ÷ 10 bar
Diametro nominale DN:	1.1mm (IN) ÷ 1.5mm (EXH)
Portata nominale:	25 NL/min
Temperatura di funzionamento:	-10°C ÷ +50°C
Tensione di alimentazione:	12VDC, 24VDC, 24VAC, 230VAC
Connessioni elettriche:	DIN 43650-C
Protezione:	IP65 quando il connettore è assemblato con guarnizione

Schema pneumatico:
(montaggio su manifold)

Simboli:		
\	**3 / 2**	**2 / 2**
N.C.	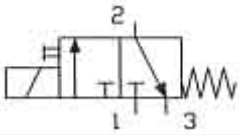	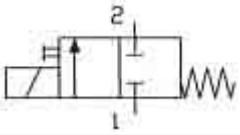
N.O.	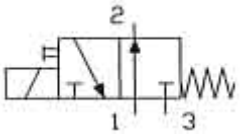	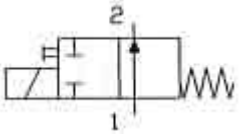

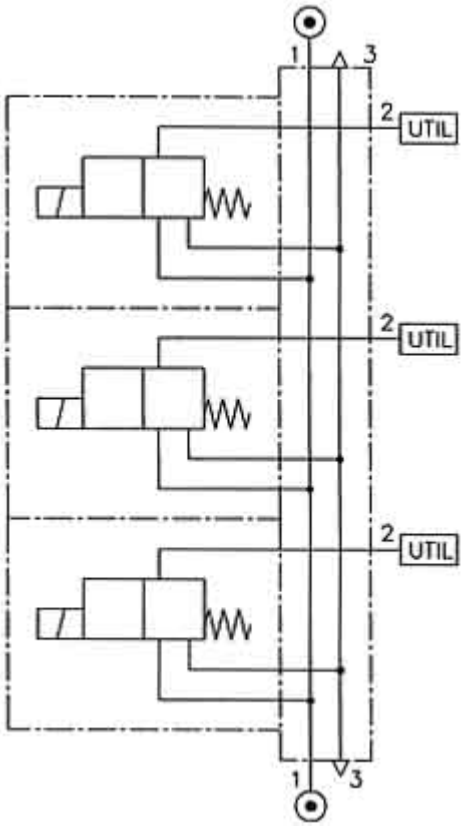

Materiali utilizzati:	
Bobina	Poliammide 6.6 rinforzato vetro
Rivestimento	classe H 200°C IEC 317-8
Corpo	PPS
Guarnizioni	NBR
Meccanismi e molle	Acciaio INOX

Ritorna a: <0> Indice dei contenuti

<2> CODICI PER L'ORDINAZIONE:

Elettrovalvola pilota serie ABG:

```
ABG003ZAG
|    |||    TENSIONE DI ALIMENTAZIONE:
|    |||    AG = 24 V a.c.
|    |||    AN = 220 V a.c.
|    |||    DG = 12 V d.c.
|    ||+--- DH = 24 V d.c.
|    ||
|    ||     CONNESSIONI ELETTRICHE:
|    ||     Z = connessioni elettriche opposte alle pneumatiche
|    ||     U = connessioni elettriche sul lato delle pneumatiche
|    ||     T = come Z - senza piedino terra
|    |+---- R = come U - senza piedino terra
|    |
|    |      CONNESSIONI:
|    |      3 = 3 vie, 2 pos, NC "normalmente chiusa"
|    |      2 = 2 vie, 2 pos, NC "normalmente chiusa"
|    |      1 = 3 vie, 2 pos, NO "normalmente aperta"
|    +----- 0 = 2 vie, 2 pos, NO "normalmente aperta"
|
|           TIPO:
+---------- ABG00 = Elettrovalvola DN 1.1 ; connettore DIN43650C
```

Coperchio di chiusura:

```
FU7600
|           TIPO:
+---------- Coperchio di chiusura n.1 posto
```

Sottobase singola:

```
FP760001
|           TIPO:
+---------- Base N.1 posto per elettrovalvola ABG
```

Manifold N-Posti

```
BP760002
|   | |     NUMERO POSTI:
|   | +---- 10, 09, ..., 02 = numero posti disponibili
|   |
|   |       CONNESSIONE "2":
|   |       00 = filettatura M5
|   +------ 0A = innesti rapidi preassemblati
|
|           TIPO:
+---------- BP76 = Manifold per elettrovalvola ABG
```

Ritorna a: <0> Indice dei contenuti

<3> DIMENSIONI DI INGOMBRO:

Elettrovalvola pilota serie ABG:

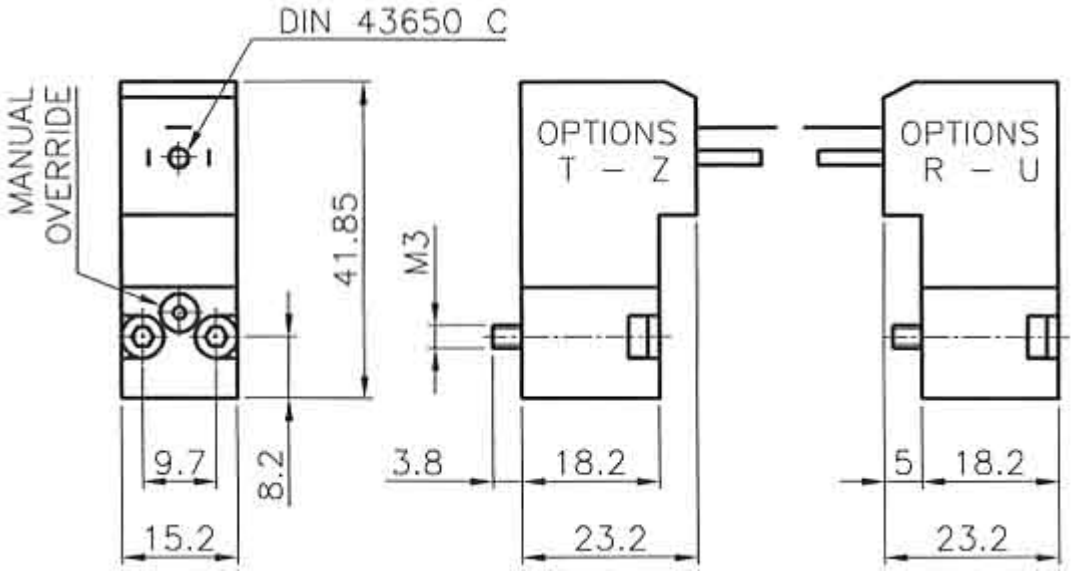

Sottobase singola FP760001:

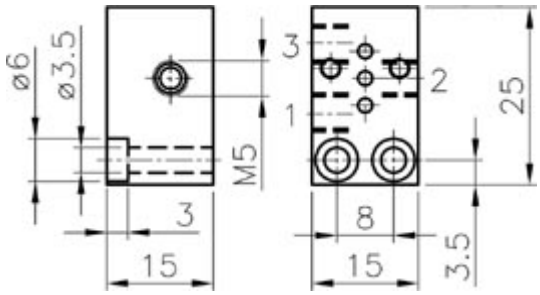

Connessioni:

Numero	Taglia
1	M5
2	M5
3	M5

Manifold BP760002 ÷ BP760010:

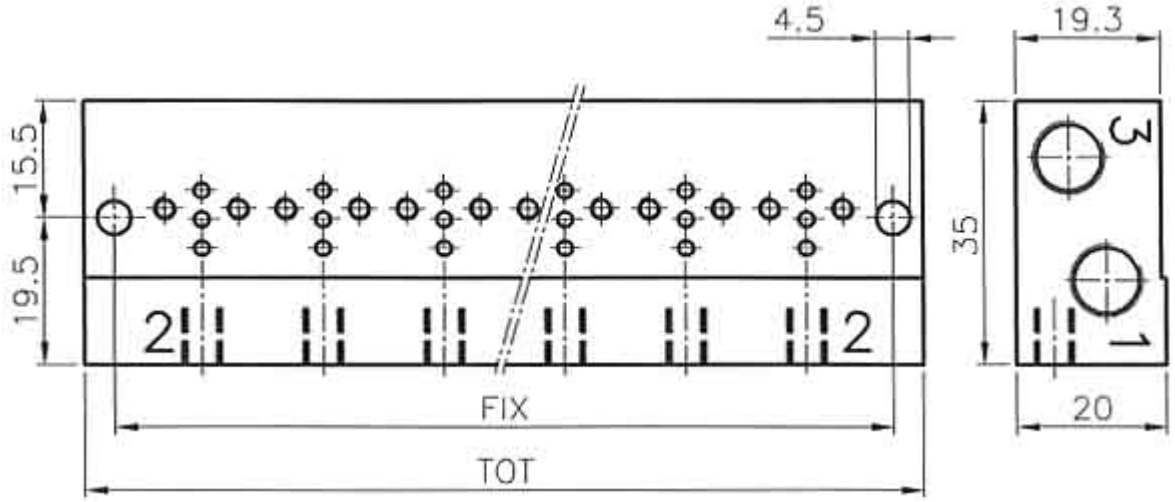

Connessioni:

Numero	Taglia
1	G1/8"
2 (opt. "00")	M5
3	G1/8"

Dimensioni:

	BP7600NN								
NN	02	03	04	05	06	07	08	09	10
TOT	47	63	79	95	111	127	143	159	175
FIX	39	55	71	87	103	119	135	151	167

Ritorna a: <0> Indice dei contenuti

<4> APPLICAZIONI TIPICHE:

Alcune applicazioni tipiche per questo tipo di elettrovalvola compatta sono:
- Piccoli soffi d'aria
- Movimentazione di mini cilindri pneumatici
- Applicazini in acquari per ossigenazione acqua
- Ambienti medicali, con piccole portate d'aria
- Apparecchiature compatte, piccoli quadri pneumatici

Ritorna a: <0> Indice dei contenuti

Generalmatic srl - Via Rossini 80 - 20025 LEGNANO (MI) ITALY - VAT (P.IVA): 12627630150
Tel:+39.0331.455647 - Fax:+39.0331.457175 - www.generalmatic.com - generalmatic@generalmatic.com
Aggiornato il: 27-Set-2010 - Visite: 69 - Versione: 15.01.01 - Sitemap - Copyright © Generalmatic srl 1998÷2010

Generalmatic S.R.L.

COMPONENTI PNEUMATICI ed OLEODINAMICI - AUTOMAZIONE INDUSTRIALE
Via Rossini 80 - 20025 LEGNANO (MI) - ITALY - Phone:+39.0331.455647 - Fax:+39.0331.457175
P.IVA (VAT):IT12627630150 - www.generalmatic.com - generalmatic@generalmatic.com - twitter.com/generalmatic

VALVOLE PNEUMATICHE COMPATTE G1/8"

<0> INDICE DEI CONTENUTI:

<1> Caratteristiche tecniche
<2> Codici per l'ordinazione
<3> Dimensioni di ingombro
<4> Applicazioni tipiche
<5> Download versione .pdf di questo file

<1> CARATTERISTICHE TECNICHE:

Serie valvole pneumatiche monostabili e bistabili:

Simbolo:

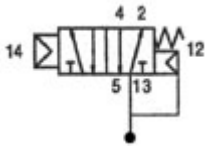

- valvola pneumatica monostabile

- valvola pneumatica bistabile

Descrizione:	valvola a spola di dimensioni compatte, con guarnizioni statiche, per fissaggio tramite viti su parete
Funzionamento:	5/2 (5 vie, 2 posizioni), monostabile o bistabile
Azionamento:	pneumatico
DN diametro nominale:	6.5 mm
Portata:	650 NL/min
Connessioni:	connessioni su corpo G1/8"
Installazione:	In ogni posizione
Fluido:	aria compressa filtrata con o senza lubrificazione
Pressione d'esercizio:	1 ÷ 10 bar
Pressione minima di pilotaggio:	1.5 bar
Temperatura:	-10°C ÷ +60°C

Ritorna a: <0> Indice dei contenuti

<2> CODICI PER L'ORDINAZIONE:

Valvole pneumatiche compatte (fissaggio a parete con viti) **:**

GMVCP150 Valvola pneumatica compatta 5/2 monostabile

GMVCP151 Valvola pneumatica compatta 5/2 bistabile - doppio impulso

Ritorna a: <0> Indice dei contenuti

<3> DIMENSIONI DI INGOMBRO:

GMVCP150 - Valvola pneumatica compatta 5/2 monostabile

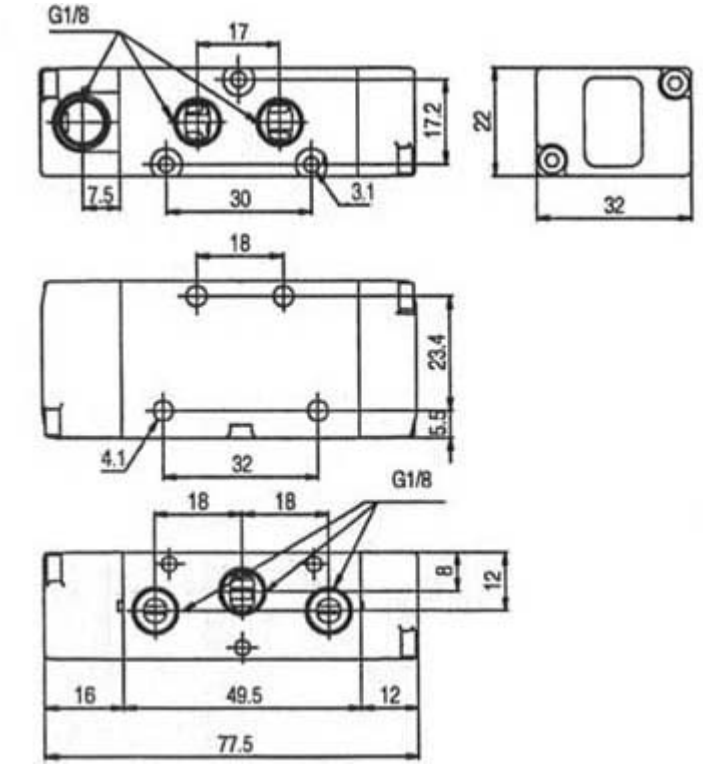

GMVCP151 - Valvola pneumatica compatta 5/2 bistabile

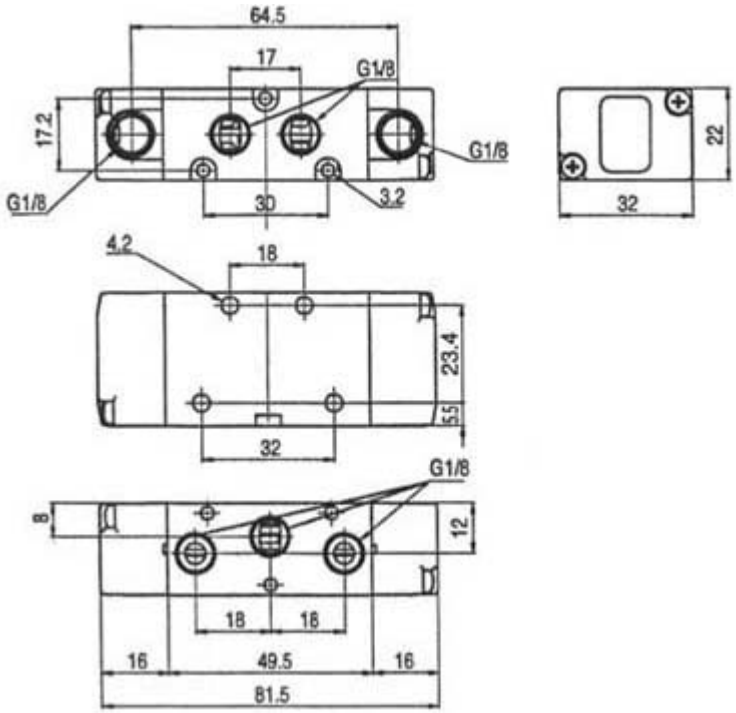

Ritorna a: <0> Indice dei contenuti

<4> APPLICAZIONI TIPICHE:

Alcune applicazioni tipiche per questo tipo di mini valvola pneumatica sono:
- Applicazioni semplici ed economiche
- Movimentazione sicura di piccoli cilindri
- Attrezzature di prova e collaudo
- Semplici impianti, manutenzioni
- Movimentazione di piccole saracinesche o mini presse pneumatiche
- Attrezzature portatili in ambienti di lavoro non aggressivi

Ritorna a: <0> Indice dei contenuti

Generalmatic srl - Via Rossini 80 - 20025 LEGNANO (MI) ITALY - P.IVA(VAT):IT12627630150 - C.F.:01506850138
Phone:+39.0331.455647 - Fax:+39.0331.457175 - www.generalmatic.com - generalmatic@generalmatic.com - @generalmatic
Visite di GMVCP.php: 8 - 05 Ott 2015 - Codici - Sitemap - Valves for Glass - Generalmatic srl © 1998÷2015

Generalmatic S.R.L.

COMPONENTI PNEUMATICI ed OLEODINAMICI - AUTOMAZIONE INDUSTRIALE
Via G.Rossini 80 - 20025 LEGNANO (MI) - ITALY - Tel:+39.0331.455647 - Fax:+39.0331.457175
VAT (P.IVA): 12627630150 - www.generalmatic.com - generalmatic@generalmatic.com

ELETTROVALVOLE PNEUMATICHE COMPATTE G1/8"

<0> INDICE DEI CONTENUTI:

<1> Caratteristiche tecniche
<2> Codici per l'ordinazione
<3> Dimensioni di ingombro
<4> Applicazioni tipiche
<5> Download versione .pdf di questo file

<1> CARATTERISTICHE TECNICHE:

Elettrodistributori compatti a cassetto G1/8":

Simbolo:

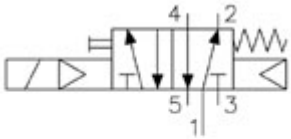

- elettrovalvola monostabile

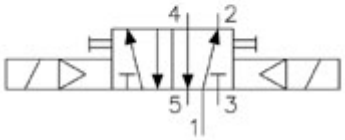

- elettrovalvola bistabile

Descrizione:	valvola a spola di dimensioni compatte, con guarnizioni statiche
Funzionamento:	5/2 (5 vie, 2 posizioni), monostabile e bistabile a doppio impulso
Montaggio:	connessioni su corpo, fissaggio tramite viti su parete
Azionamento:	elettrico, e manuale con pulsante per collaudo impianto (manual override)
Portata nominale:	500 NL/min
Fluido di lavoro:	aria compressa filtrata con o senza lubrificazione
Lubrificazione:	non necessaria
Pilotaggio:	interno
Pressione di lavoro:	1.5 ÷ 10 bar
Connessione elettrica:	connettore DIN43650-C
Connessioni pneumatiche:	G1/8" esecuzione su corpo
Tensione di lavoro:	+24 VDC
Grado di protezione:	IP65
Potenza assorbita:	2.5 W
Temperatura:	ambiente 0°÷50° C , fluido 0°÷60° C
Materiali:	corpo in alluminio anodizzato e coperchietti in poliammide

Ritorna a: <0> Indice dei contenuti

<2> CODICI PER L'ORDINAZIONE:

Elettrodistributori compatti 24VDC (fissaggio a parete con viti) **:**

LXE95 Elettrovalvola pneumatica 5/2 monostabile

LXE05 Elettrovalvola pneumatica 5/2 bistabile - doppio impulso elettrico

Ritorna a: <0> Indice dei contenuti

<3> DIMENSIONI DI INGOMBRO:

LXE - serie di elettrovalvole 5/2 compatte monostabili e bistabili

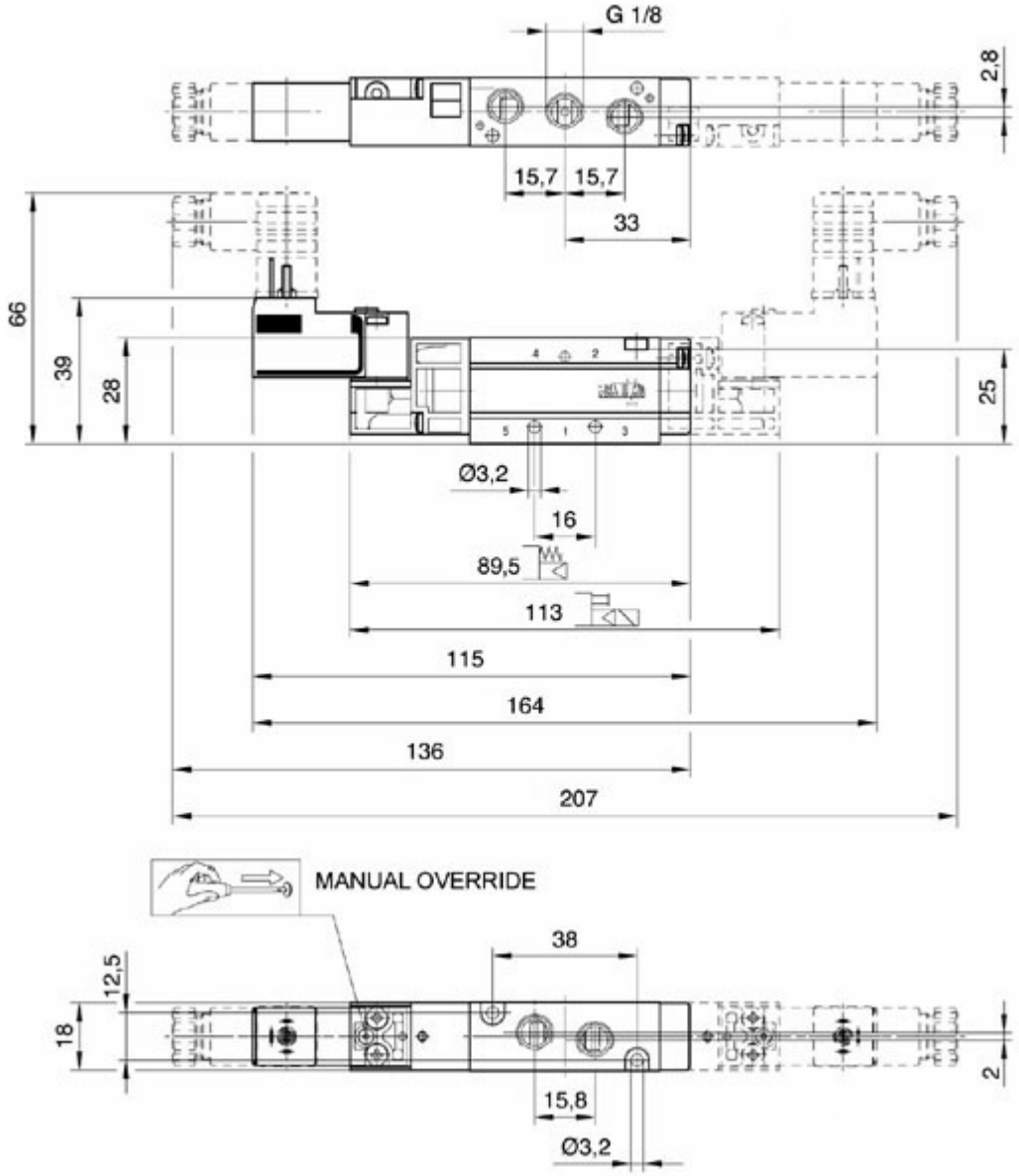

Ritorna a: <0> Indice dei contenuti

<4> APPLICAZIONI TIPICHE:

Alcune applicazioni tipiche per questo tipo di mini elettrovalvola pneumatica sono:
- Movimentazione sicura di piccoli cilindri ed attuatori rotanti
- Attrezzature di prova e collaudo, semplici ed economiche
- Semplici impianti, manutenzioni
- Movimentazione di piccole saracinesche o mini presse pneumatiche
- Attrezzature portatili in ambienti di lavoro non aggressivi
- Attivazione di ventose e pompe per vuoto

Ritorna a: <0> Indice dei contenuti

Generalmatic srl - Via Rossini 80 - 20025 LEGNANO (MI) ITALY - VAT (P.IVA): 12627630150
Tel:+39.0331.455647 - Fax:+39.0331.457175 - www.generalmatic.com - generalmatic@generalmatic.com
Aggiornato il: 14-Giu-2009 - Visite: 41 - Versione: 14.02.01 - Copyright © Generalmatic srl 1998÷2009

Generalmatic S.R.L.

COMPONENTI PNEUMATICI ed OLEODINAMICI - AUTOMAZIONE INDUSTRIALE
Via Rossini 80 - 20025 LEGNANO (MI) - ITALY - Phone:+39.0331.455647 - Fax:+39.0331.457175
P.IVA (VAT):IT12627630150 - www.generalmatic.com - generalmatic@generalmatic.com - twitter.com/generalmatic

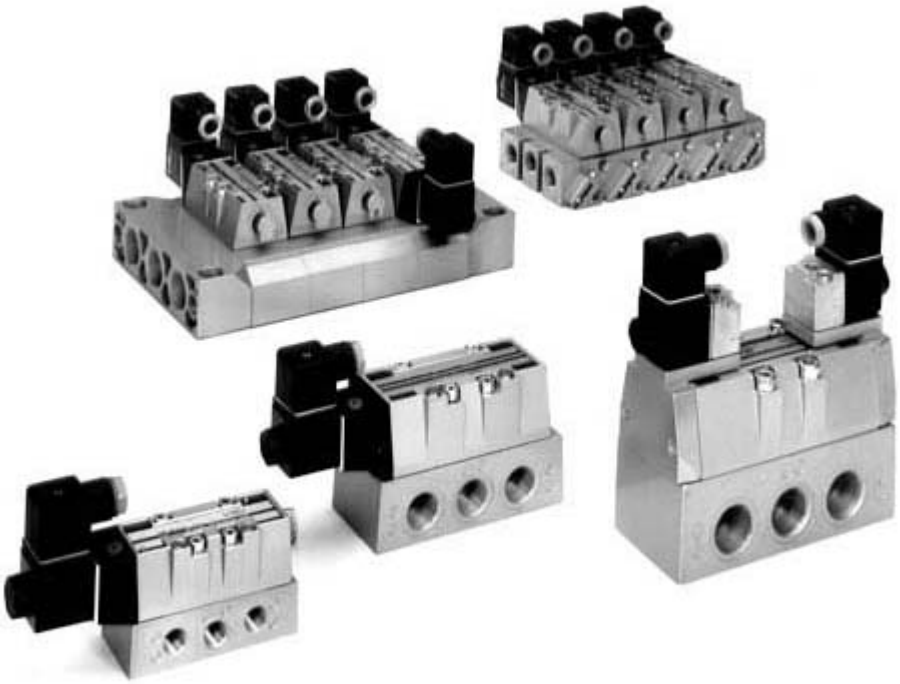

ELETTRODISTRIBUTORI NORME ISO
TENUTA METALLICA - METAL to METAL

DISTRIBUTEURS A COMMANDE ELECTRIQUE ISO
SOLENOID PILOT ACT.DIRECTIONAL VALVES ISO
ELEKTRISH VORGESTEUERTE WEGEVENTILE ISO

<0> INDICE DEI CONTENUTI:

<1> Caratteristiche tecniche e codici per l'ordinazione
<2> Dimensioni di ingombro elettrovalvole ISO
<3> Dimensioni di ingombro sottobasi singole
<4> Dimensioni di ingombro manifold
<5> Applicazioni tipiche
<6> Download versione .pdf di questo file

<1> CARATTERISTICHE TECNICHE e CODICI PER L'ORDINAZIONE:

Superficie di montaggio: secondo ISO 5599/1.
Costruzione: elettrovalvole con tenuta metallica. Corpo valvola in pressofusione d'alluminio di qualità superiore. Posizione stabile con arresto meccanico.
Azionamento: elettrico e a richiesta pneumatico.
Direzione del flusso: secondo il simbolo di funzionamento. L'aria di scarico può essere regolata.
Posizione di montaggio: L' elettrovalvola può essere montata a piacere.
Fluido: aria compressa filtrata, lubrificata o non lubrificata.
Portata (NL/min)**:** ISO1 1500; ISO2 2500; ISO3 5000.
Temperatura: fluido da -5 °C fino ad 80 °C; ambiente da -15°C fino a +50°C.
Esecuzione particolare: pilotaggio pneumatico esterno.

Tipo	Vie/Simbolo	Azionam.	ISO	DN	Esec.	CODICE BBB = Bobina	Prex. [bar]	Kv [l/min]
- - - SINGOLO SOLENOIDE - - -								
	5/2 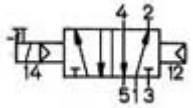	Singolo solenoide	1	8	#1	**SXE9573170BBB**	1-10	18
			1	8	#2	**SXE9573180BBB**	1-10	18
			2	12	#1	**SXE9574170BBB**	1-10	32
			2	10	#2	**SXE9574180BBB**	1-10	26
			3	15	#1	**SXE9575170BBB**	1-10	64
- - - DOPPIO SOLENOIDE - - -								
	5/2 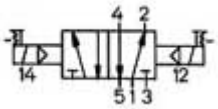	Doppio solenoide	1	8	#1	**SXE0573150BBB**	2-10	18
			1	8	#2	**SXE0573160BBB**	2-10	18
			2	12	#1	**SXE0574150BBB**	2-10	32
			2	10	#2	**SXE0574160BBB**	2-10	26
			3	15	#1	**SXE0575150BBB**	2-10	64
	5/3 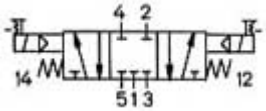	Doppio solenoide posizione centrale chiusa	1	8	#2	**SXE9673160BBB**	2-10	18
			2	10	#2	**SXE9674160BBB**	2-10	26
			3	15	#1	**SXE9675150BBB**	2-10	64
	5/3 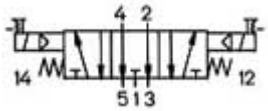	Doppio solenoide posizione centrale aperta	1	8	#2	**SXE9773160BBB**	2-10	18
			2	10	#2	**SXE9774160BBB**	2-10	26
			3	15	#1	**SXE9775150BBB**	2-10	64
	5/3 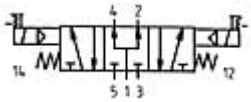	Doppio solenoide posizione centrale in pressione	1	8	#2	**SXE9873160BBB**	2-10	18
			2	10	#2	**SXE9874160BBB**	2-10	26
			3	15	#1	**SXE9875150BBB**	2-10	64

Esecuzioni: #1 senza regolatori di scarico - #2: con regolatori di scarico incorporati

Codice BOBINA BBB:

Indicare dopo il codice valvola
Es:
SXE9573170H15
SXE9774160M10

BOBINA LATO 22 - DIN 43650 B-IND - CLASSE 10
G10 = TM1042 24VAC (7VA) - 12VDC (3.5W)
H10 = TM1002 48VAC (7VA) - 24VDC (3.5W)
M10 = TM1047 110VAC (7VA) - 60VDC (3.5W)
N10 = TM1048 220VAC (7VA) - 110VDC (3.5W)

BOBINA LATO 30 - DIN 43650 A - CLASSE 15
G15 = TM1542 24VAC (4VA) - 12VDC (4.5W)
H15 = TM1502 60VAC (4VA) - 24VDC (2.0W)
M15 = TM1547 110VAC (4VA) - 60VDC (2.0W)
N15 = TM1548 220VAC (4VA)

BOBINA LATO 30 - DIN 43650 A - CLASSE 16
G16 = TM1642 24VAC (8VA)
H16 = TM1602 48VAC (8VA) - 24VDC (4.5W)
M16 = TM1647 110VAC (8VA) - 48VDC (4.8W)
N16 = TM1648 220VAC (8VA) - 110VDC (5.5W)

Ritorna a: <0> Indice dei contenuti

<2> DIMENSIONI DI INGOMBRO ELETTROVALVOLE ISO:

Serie ISO1 - Singolo Solenoide (nota: i connettori elettrici non sono compresi - ordinare a parte)

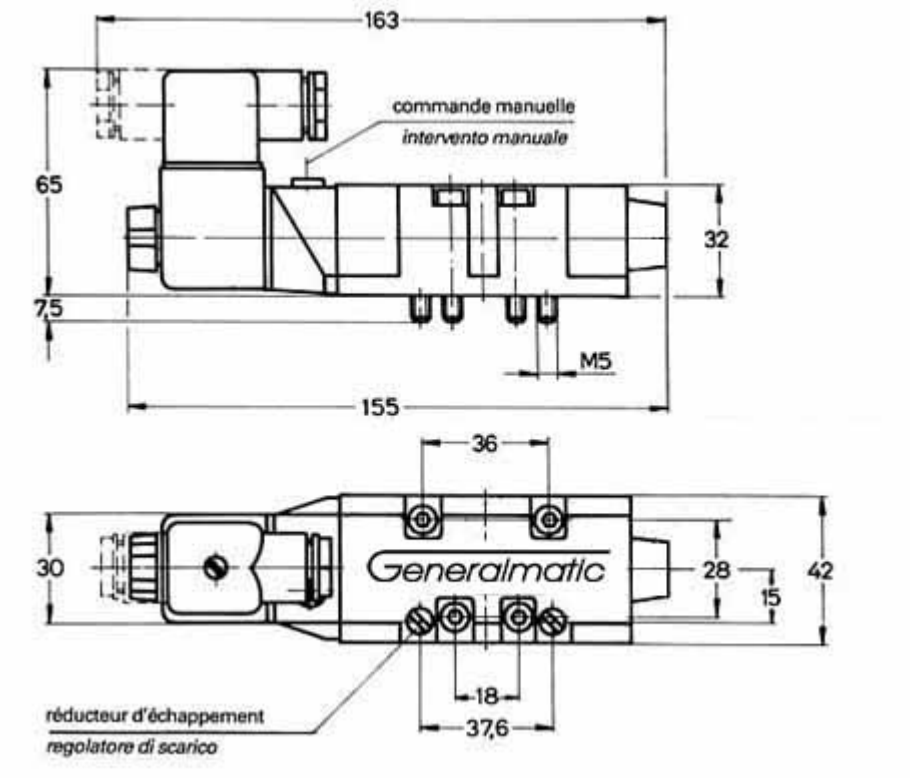

Serie ISO1 - Doppio Solenoide (nota: i connettori elettrici non sono compresi - ordinare a parte)

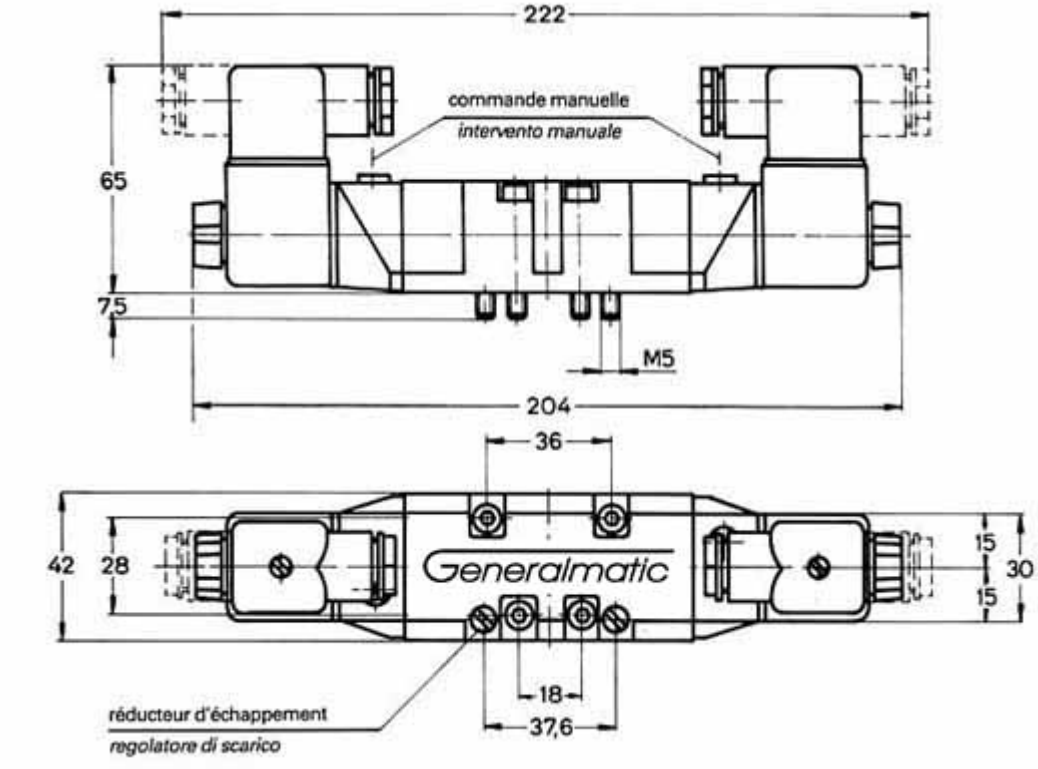

Serie ISO2 - Singolo Solenoide (nota: i connettori elettrici non sono compresi - ordinare a parte)

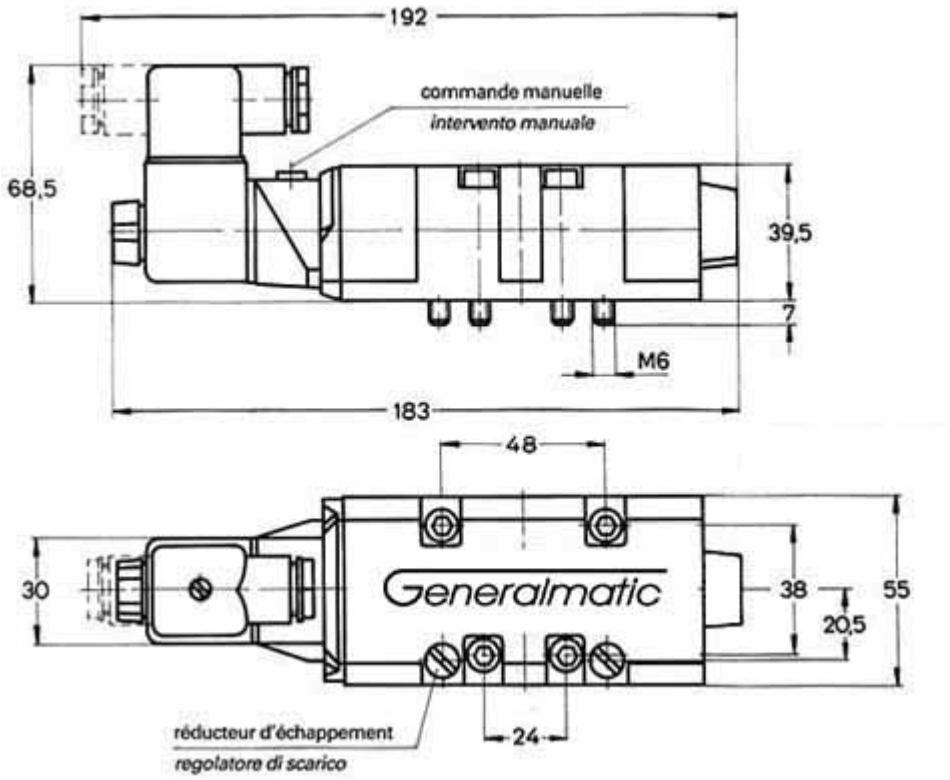

Serie ISO2 - Doppio Solenoide (nota: i connettori elettrici non sono compresi - ordinare a parte)

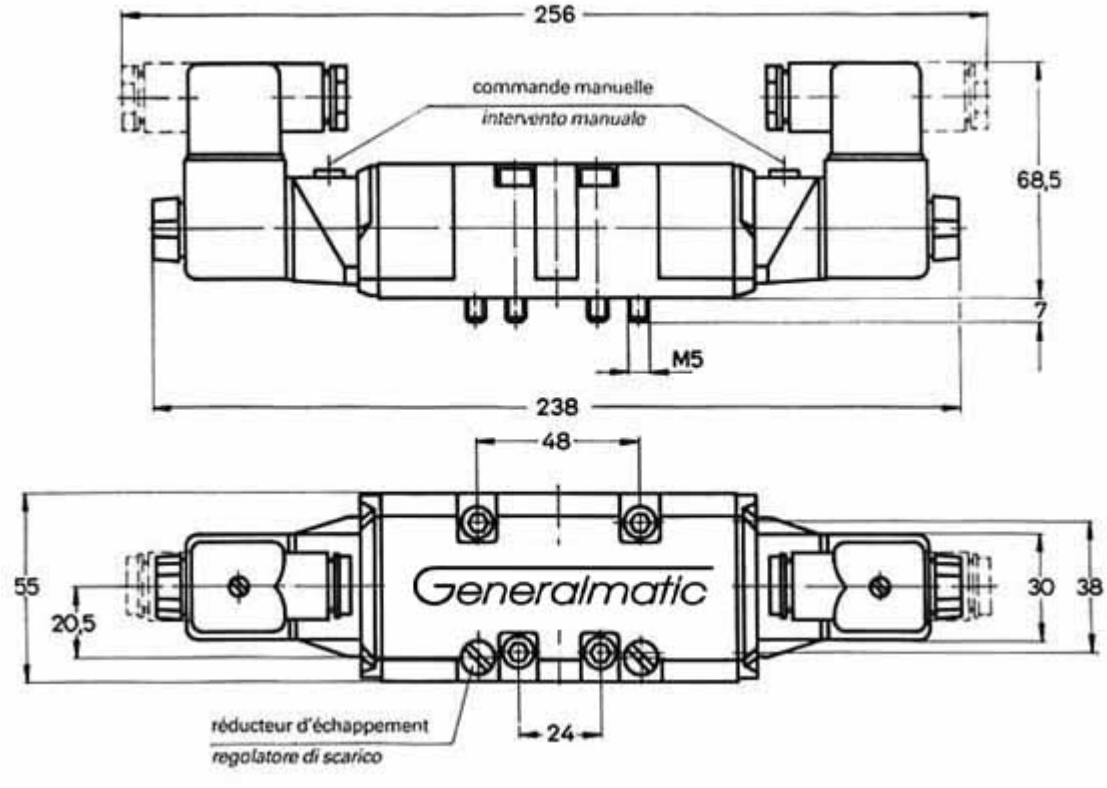

Serie ISO3 - Singolo Solenoide (nota: i connettori elettrici non sono compresi - ordinare a parte)

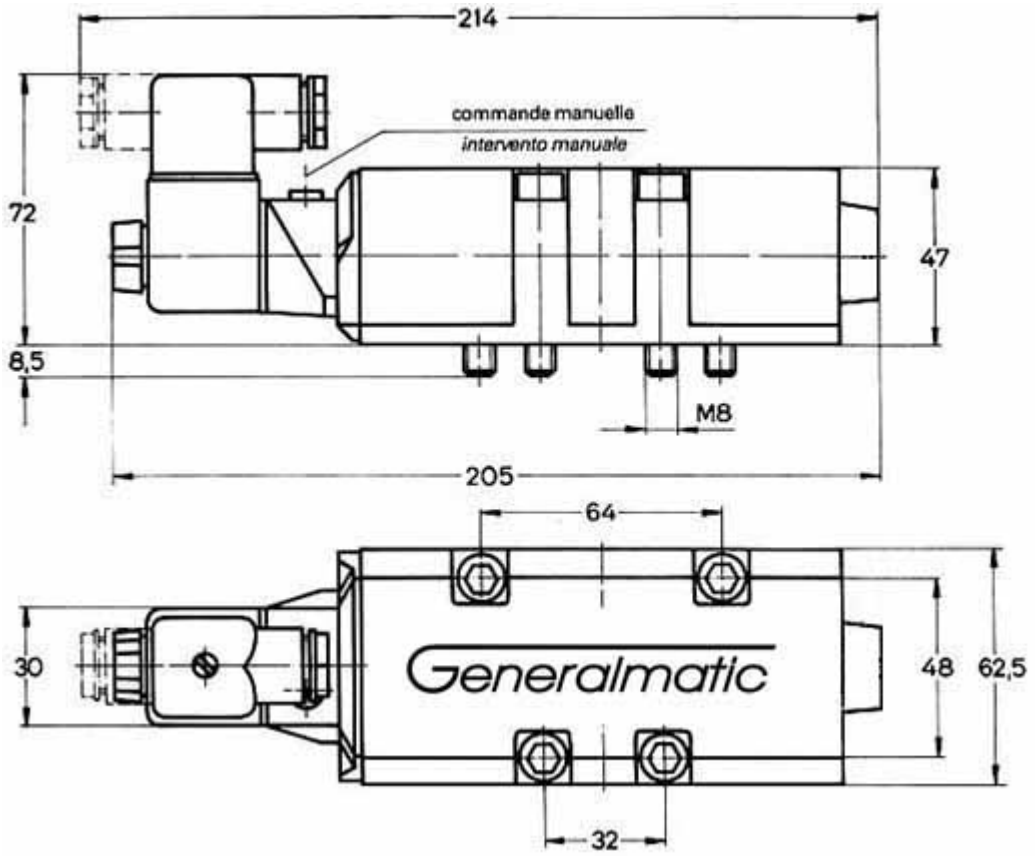

Serie ISO3 - Doppio Solenoide (nota: i connettori elettrici non sono compresi - ordinare a parte)

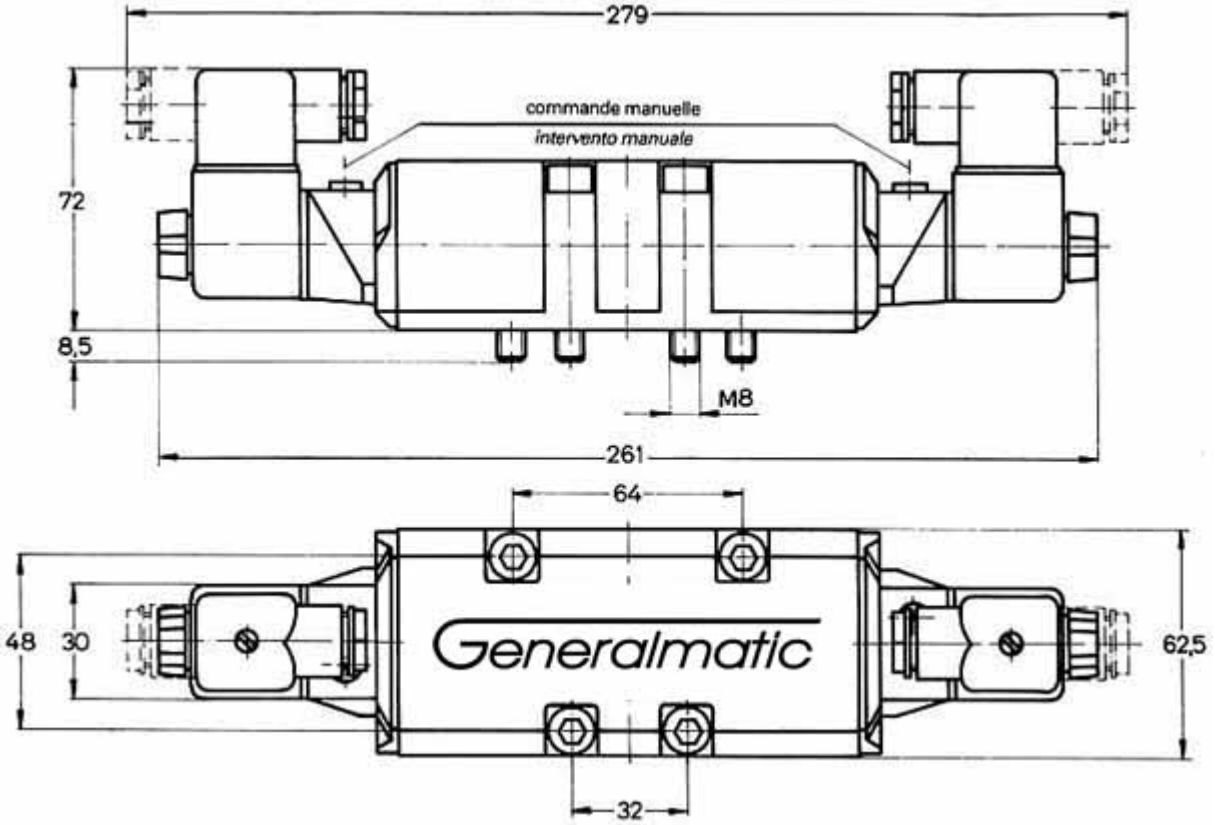

Ritorna a: <0> Indice dei contenuti

<3> DIMENSIONI DI INGOMBRO SOTTOBASI SINGOLE:

Sottobasi singole FP per serie ISO:

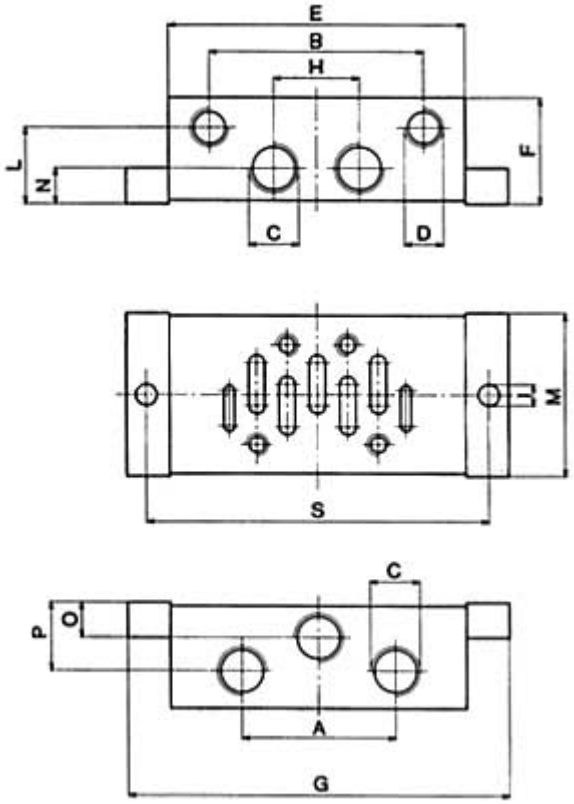

Norma ISO	CODICE	A	B	C	D	E	F	G	H	I	L	M	N	O	P	S
ISO 1	**FP801320**	43	58	G1/4"	G1/8"	84	32	110	24	5.5	23.5	48	10.5	10.5	10.5	98
ISO 2	**FP701420**	67	76	G1/2"	G1/8"	88	40	124	36	5.5	30	51	17.5	17.5	22.5	109.5
ISO 3	**FP701520**	80	92	G3/4"	G1/8"	119	50	149	36	6.6	40	71	20	20	30	136

Ritorna a: <0> Indice dei contenuti

<4> DIMENSIONI DI INGOMBRO MANIFOLD:

Serie ISO1 - Manifold monoblocco con connessioni di utilizzo laterali:

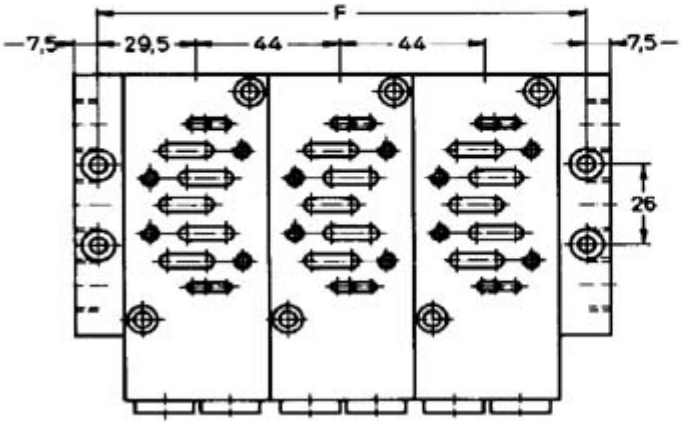

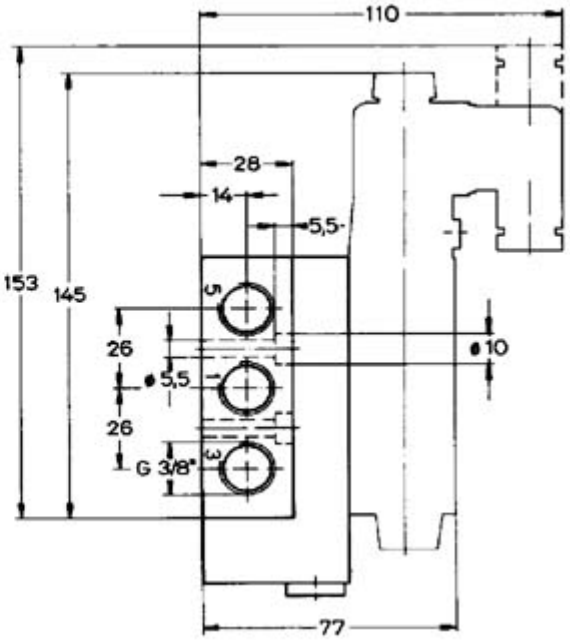

POSTI VALVOLA	Distanza F	CODICE
2	103	**FT3002**
3	147	**FT3003**
4	191	**FT3004**
5	235	**FT3005**
6	279	**FT3006**
7	323	**FT3007**
8	367	**FT3008**
9	411	**FT3009**
10	455	**FT3010**
11	499	**FT3011**
12	543	**FT3012**

FU301092 - Sottobase di connessione con passaggi da G1/4"

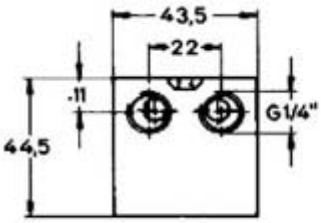

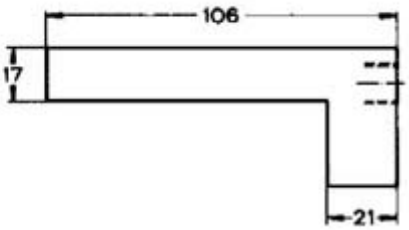

Codici per l'ordinazione Manifold ISO 1 composto da un corpo monoblocco

```
BP73NNPP   Manifold assemblato NN posti con PP piastre di chiusura
           (dove NN = 02, 03, 04 ... e PP <  NN)

Composto da:
    01     FT30NN   Corpo monoblocco NN posti
    NN-PP  FU301092 Sottobase di connessione
    PP     FU3000   Piastra di chiusura (sostituzione di valvola ISO1 e di FU301092)
```

Codici per l'ordinazione Manifold ISO 1 composto da NN elementi intermedi

```
BP93NNPP   Manifold assemblato NN posti con PP piastre di chiusura
           (dove NN = 02, 03, 04 ... e PP <  NN)

Composto da:
    02     FP9310   Terminale singolo
    NN     FP9360   Elemento intermedio
    PP     FP7002   Piastra di chiusura (sostituzione di valvola ISO1)
```

Serie ISO2 - Manifold assemblabile con connessioni di utilizzo sul fondo:

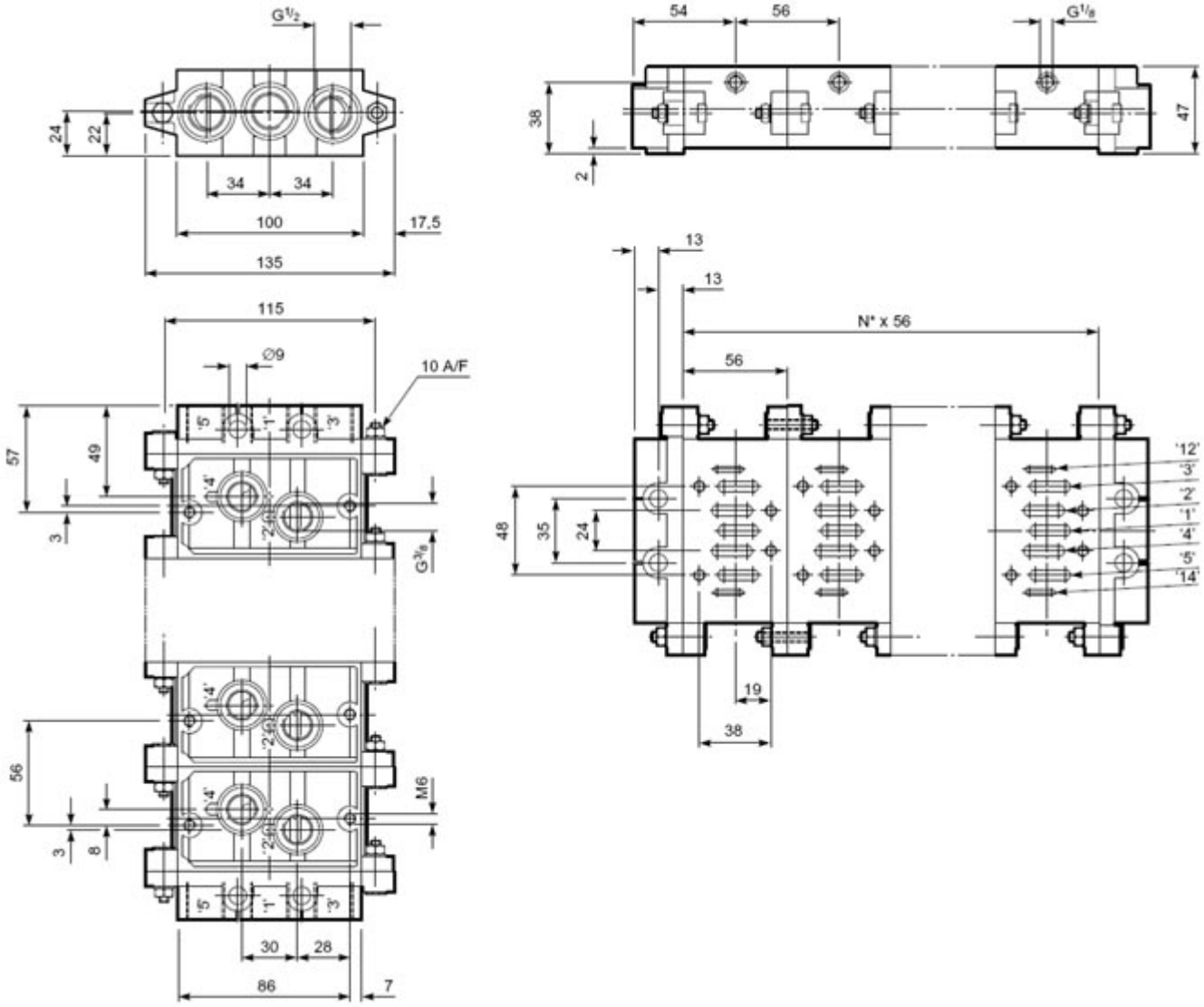

Codici per l'ordinazione Manifold ISO 2

```
BP84NNPP   Manifold assemblato NN posti con PP piastre di chiusura
           (dove NN = 02, 03, 04 ... e PP <  NN)

Composto da:
    01     FP8410 Coppia di terminali
    NN     FP8460 Elemento intermedio
    PP     FP7004 Piastra di chiusura (sostituzione di valvola ISO2)
```

Serie ISO3 - Manifold assemblabile con connessioni di utilizzo sul fondo:

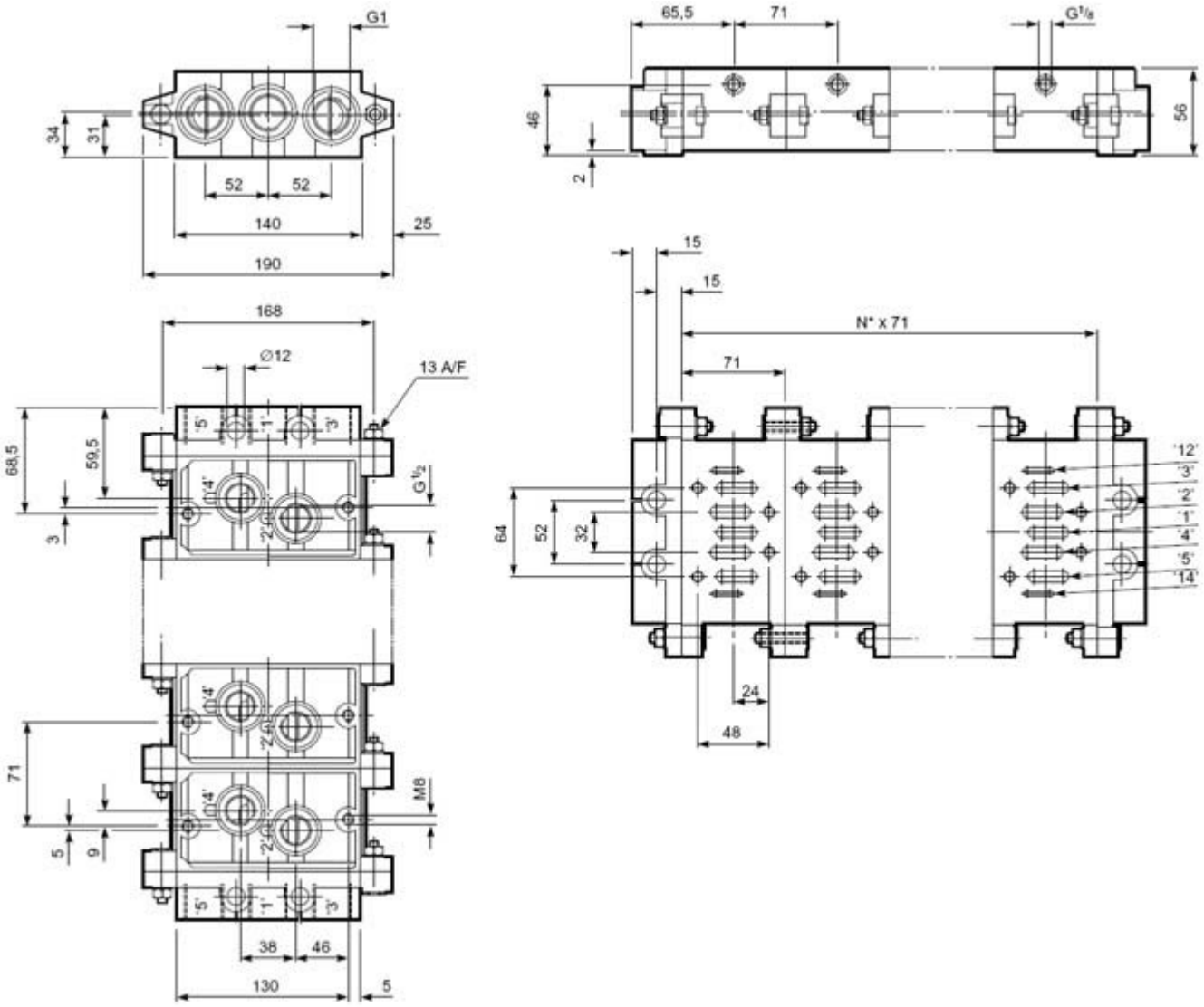

Codici per l'ordinazione Manifold ISO 3

```
BP85NNPP   Manifold assemblato NN posti con PP piastre di chiusura
           (dove NN = 02, 03, 04 ... e PP <  NN)

Composto da:
    01     FP8510 Coppia di terminali
    NN     FP8560 Elemento intermedio
    PP     FP7005 Piastra di chiusura (sostituzione di valvola ISO3)
```

Ritorna a: <0> Indice dei contenuti

<5> APPLICAZIONI TIPICHE:

Alcune applicazioni tipiche per questo tipo di elettrovalvole a spola con tenuta metallica:
- Macchine automatiche
- Impianti di imballaggio
- Macchine alimentari
- Movimentazione di attuatori
- Macchine rapide ed affidabili
- Alta affidabilità e alte frequenze di risposta
- Applicazioni in ambienti pesanti con necessità di sostituzione rapida dei componenti

Ritorna a: <0> Indice dei contenuti

Generalmatic srl - Via Rossini 80 - 20025 LEGNANO (MI) ITALY - P.IVA(VAT):IT12627630150 - C.F.:01506850138
Phone:+39.0331.455647 - Fax:+39.0331.457175 - www.generalmatic.com - generalmatic@generalmatic.com - @generalmatic
Visite di SXE.php: 113 - 22 Dic 2015 - Codici - Sitemap - Valves for Glass - Generalmatic srl © 1998÷2015

Generalmatic S.R.L.

COMPONENTI PNEUMATICI ed OLEODINAMICI - AUTOMAZIONE INDUSTRIALE
Via G.Rossini 80 - 20025 LEGNANO (MI) - ITALY - Tel:+39.0331.455647 - Fax:+39.0331.457175
VAT (P.IVA): 12627630150 - www.generalmatic.com - generalmatic@generalmatic.com

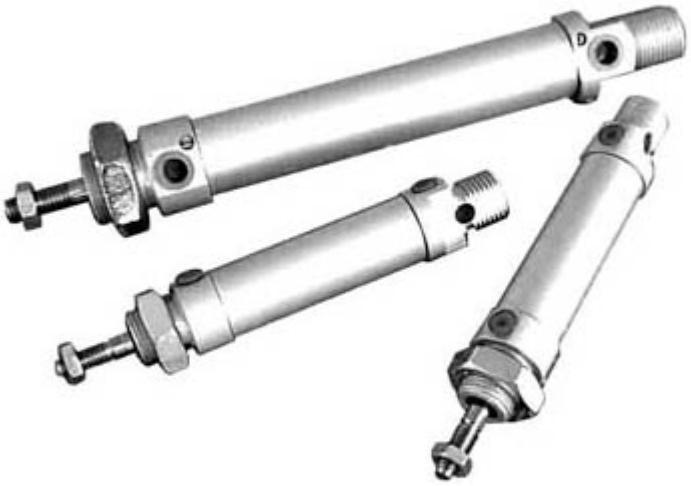

MINICILINDRI PNEUMATICI ø12 ÷ ø25 STANDARD ISO 6432

<0> INDICE DEI CONTENUTI:

<1> Caratteristiche tecniche
<2> Codici per l'ordinazione
<3> Dimensioni di ingombro ø12 ÷ ø25
<4> Fissaggi ISO
<5> Applicazioni tipiche
<6> Dimensionamento
<7> Download versione .pdf di questo file

<1> CARATTERISTICHE TECNICHE:

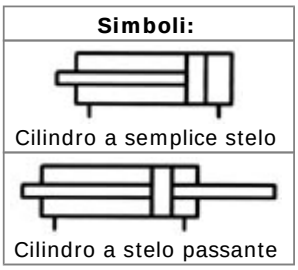

Costruiti secondo lo standard **ISO 6432**
Cilindri a doppio effetto con smorzatori d'urto elastici alle estremità.
Pressione massima di esercizio: 10 bar
Temperatura ambiente: -10°C ÷ +80°C
Temperatura fluido: -0°C ÷ +40°C
Fluido di lavoro: aria compressa filtrata, non lubrificata
Testate e camicia in alluminio anodizzato
Stelo in acciaio INOX Aisi 304
Pistone: magnetico
Fornito con dado di fissaggio DM00 e dado sullo stelo DS00.
Disponibile anche a semplice effetto con ritorno a molla.

Ritorna a: <0> Indice dei contenuti

<2> CODICI PER L'ORDINAZIONE:

Cilindri pneumatici doppio effetto ø12 ÷ ø25:
Dado/i sullo stelo tipo DS00 e sulla/e testata/e lato stelo, tipo DM00, compreso/i.

```
CS1M012050ND
|    | |  ||    COSTRUZIONE DEL CILINDRO:
|    | |  ||    P = semplice effetto, molla posteriore
|    | |  ||    A = semplice effetto, molla anteriore
|    | |  |+--- D = doppio effetto standard
|    | |  |
|    | |  |     GUARNIZIONI:
|    | |  |     V = Tutte in FKM (temperatura -20°C ÷ +150°C)
|    | |  |     W = Solo guarnizione stelo in FKM per ambienti aggressivi
|    | |  +---- N = Guarnizioni standard
|    | |
|    | |        CORSA:
|    | +------- 050 = corsa in mm (010, 050, 080, 100, ...)
|    |
|    |          ALESAGGIO:
|    +--------- 12 = alesaggio in mm (12, 16, 20, 25)
|
|               TIPO DI CILINDRO ISO 6432:
|               CS1MP = cilindro con pistone magnetico, doppio stelo passante inox
+-------------- CS1M0 = cilindro con pistone magnetico, semplice stelo inox
```

Fissaggi:

```
CS1290312
   |   |        ALESAGGIO:
   |   +------- 12 = alesaggio in mm (12, 16, 20, 25)
   |
   |            TIPO DI FISSAGGIO:
   |            DM00 = Dado di fissaggio testate
   |            DS00 = Dado sullo stelo
   |            KK00 = Autoallineatore in acciaio
   |            KJ00 = Forcella oscillante per stelo in acciaio
   |            FF00 = Forcella in acciaio
   |            2908 = Piedino in acciaio
   |            2907 = Flangia in acciaio
   +----------- 2903 = Controcerniera in acciaio
```

Ritorna a: <0> Indice dei contenuti

<3> DIMENSIONI DI INGOMBRO:

Cilindro a semplice stelo:

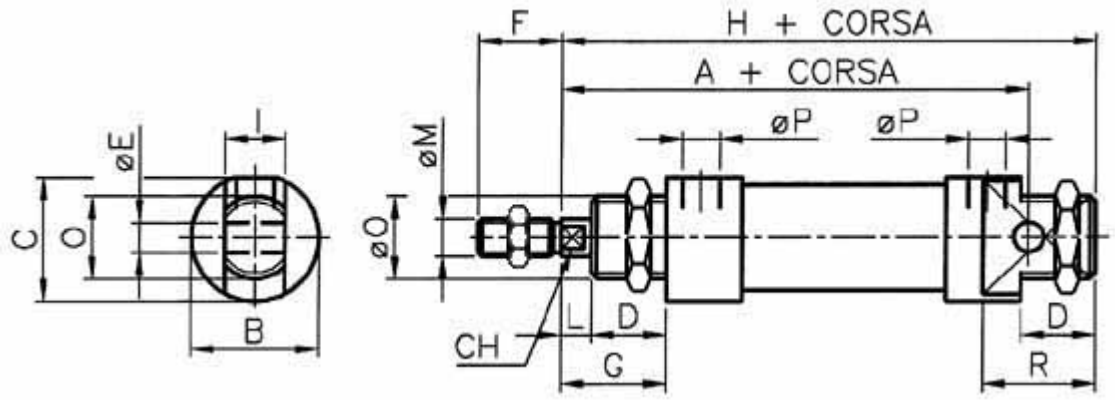

Cilindro a stelo passante:

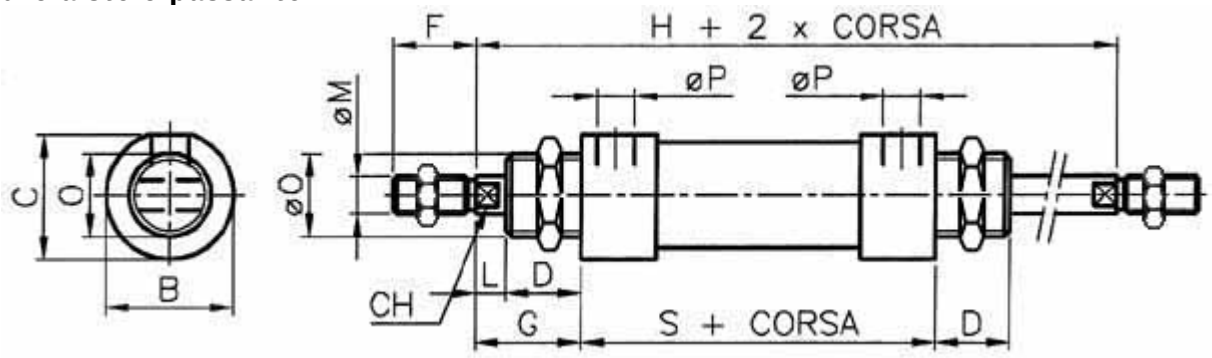

Dimensioni d'ingombro:

Alesaggio Bore	A	B	C	CH	D	E	F	G	H	I	L	M	N	O	P	R	S
12	75	18	17.2	5	15	6	16	22	93.5	12	7	M6x1	9	M16x1.5	M5	22	49.5
16	82	22	21.2	5	15	6	16	22	100	12	7	M6x1	9	M16x1.5	M5	22	56
20	95	28	26.2	7	19	8	20	24	116	16	5	M8x1.25	12	M22x1.5	G1/8"	30	68
25	104	34	32.5	8	20	8	22	28	125	16	8	M10x1.25	12	M22x1.5	G1/8"	30	69

Corse standard:

	Corse standard (X)													
Alesaggio Bore	**10**	**25**	**50**	**80**	**100**	**125**	**160**	**200**	**250**	**300**	**350**	**400**	**450**	**500**
12	X	X	X	X	X	X	X							
16	X	X	X	X	X	X	X	X	X	X				
20	X	X	X	X	X	X	X	X	X	X	X	X	X	X
25	X	X	X	X	X	X	X	X	X	X	X	X	X	X

Ritorna a: <0> Indice dei contenuti

<4> FISSAGGI ISO:

Tutti i cilindri sono forniti con dado/i DS00 sullo stelo e DM00 sulla/e testata lato stelo.
Le viti per il fissaggio al telaio della macchina sono escluse.

2903 - Controcerniera in acciaio: (perno con seeger incluso)

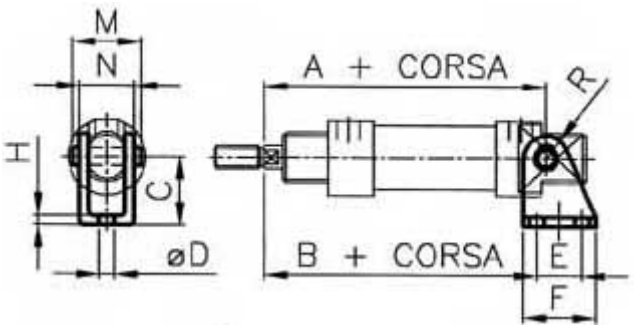

Alesaggio Bore	A	B	C	D	E	F	H	M	N	R
12	75	73	27	5.5	15	25	3	23	18	7
16	82	80	27	5.5	15	25	3	23	18	7
20	95	91	30	6.6	20	32	4	30	24	10
25	104	100	30	6.6	20	32	4	30	24	10

2907 - Flangia in acciaio: (senza dado DM00)

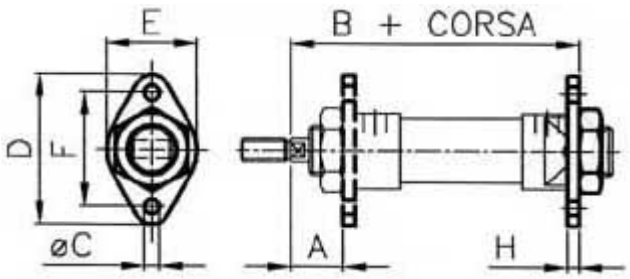

Alesaggio Bore	A	B	C	D	E	F	H
12	18	77	5.5	52	30	40	4
16	18	84	5.5	52	30	40	4
20	19	99	6.6	66	40	50	5
25	23	107	6.6	66	40	50	5

2908 - Piedino singolo in acciaio: (qtà 1 pz, senza dado DM00)

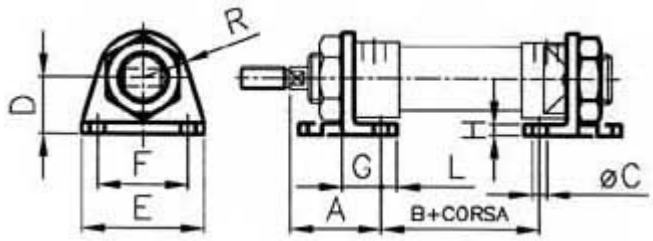

Alesaggio Bore	A	B	C	D	E	F	G	H	L	R
12	32	31	5.5	20	42	32	14	4	7	13
16	32	38	5.5	20	42	32	14	4	7	13
20	36	46	6.6	25	54	40	17	5	7	20
25	40	50	6.6	25	54	40	17	5	7	20

FF00 - Forcella in acciaio: (con clips di sicurezza, senza dado DS00)

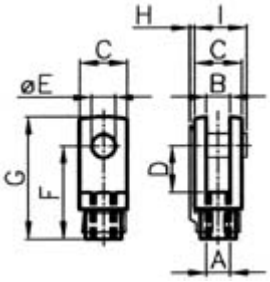

Alesaggio Bore	A	B	C	D	E	F	G	H	I
12	M6x1	6	12	12	6	24	31	4	17
16	M6x1	6	12	12	6	24	31	4	17
20	M8x1.25	8	16	16	8	32	42	6	23
25	M10x1.25	10	20	20	10	40	52	6	27

KJ00 - Forcella oscillante per stelo in acciaio: (senza dado DS00)

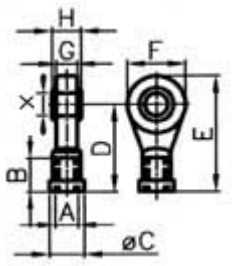

Alesaggio Bore	A	B	C	D	E	F	G	H	X
12	M6x1	12	13	30	40	20	6.8	9	6
16	M6x1	12	13	30	40	20	6.8	9	6
20	M8x1.25	16	16	36	48	24	9	12	8
25	M10x1.25	20	19	43	57	28	10.5	14	10

KK00 - Autoallineatore in acciaio: (senza dado DS00)

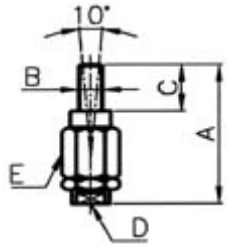

Alesaggio Bore	A	B	C	D	E
12	35	M6x1	10	CH 7	CH 13
16	35	M6x1	10	CH 7	CH 13
20	57	M8x1.25	20	CH 11	CH 17
25	71	M10x1.25	20	CH 19	CH 30

DM00 - Dado di fissaggio testate:

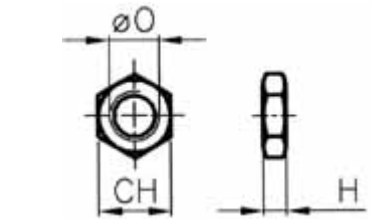

Alesaggio Bore	CH	H	O
12	24	8	M16x1.5
16	24	8	M16x1.5
20	32	10	M22x1.5
25	32	10	M22x1.5

DS00 - Dado sullo stelo:

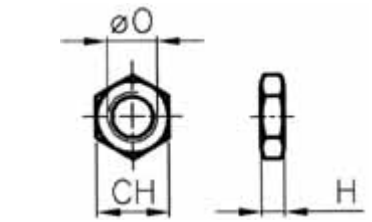

Alesaggio Bore	CH	H	O
12	10	4	M6x1
16	10	4	M6x1
20	13	5	M8x1.25
25	17	6	M10x1.25

Ritorna a: <0> Indice dei contenuti

<5> APPLICAZIONI TIPICHE:

Alcune applicazioni tipiche per questo tipo di mini cilindro pneumatico:
- Piccole movimentazioni lineari in genere
- Sollevamento carichi modesti
- Apertura e chiusura porte o saracinesche
- Chiusura ghigliottine o valvole a farfalla
- Attuazione di bracci meccanici o leverismi

Ritorna a: <0> Indice dei contenuti

<6> DIMENSIONAMENTO:

Calcolo della forza in spinta:

$$F_{[kg]} = \frac{\left(\frac{\pi \cdot D^2}{4}\right) \cdot p}{100}$$

Calcolo della forza in tiro (o spinta/tiro per cilindri con stelo passante):

$$F_{[kg]} = \frac{\left(\frac{\pi \cdot D^2}{4} - \frac{\pi \cdot d^2}{4}\right) \cdot p}{100}$$

Calcolo del consumo d'aria:

$$Q_{[nl/min]} = 60 \cdot \frac{\left(\frac{\pi \cdot D^2}{4}\right) \cdot c \cdot (p+1)}{1'000'000 \cdot t}$$

Nota: considerare comunque un consumo effettivo pari a circa il 40%÷50% in più rispetto al valore calcolato a causa del consumo d'aria nei tubi e nelle valvole di comando.

Legenda:

Simbolo	Descrizione	Unità di misura
c	Corsa	[mm]
D	Alesaggio	[mm]
d	Diametro stelo	[mm]
F	Forza	[kg]
p	Pressione aria compressa (relativa)	[bar] ~ [atm]
Q	Portata	[n_litri/min]
t	Tempo per percorrere la corsa **c**	[sec]

Ritorna a: <0> Indice dei contenuti

Generalmatic srl - Via Rossini 80 - 20025 LEGNANO (MI) ITALY - VAT (P.IVA): 12627630150
Tel:+39.0331.455647 - Fax:+39.0331.457175 - www.generalmatic.com - generalmatic@generalmatic.com
Aggiornato il: 15-Giu-2010 - Visite: 5 - Versione: 15.01.01 - Copyright © Generalmatic srl 1998÷2010

Generalmatic S.R.L.

COMPONENTI PNEUMATICI ed OLEODINAMICI - AUTOMAZIONE INDUSTRIALE
Via Rossini 80 - 20025 LEGNANO (MI) - ITALY - Phone:+39.0331.455647 - Fax:+39.0331.457175
P.IVA (VAT):IT12627630150 - www.generalmatic.com - generalmatic@generalmatic.com - twitter.com/generalmatic

CILINDRI PNEUMATICI ø32 ÷ ø250
STANDARD ISO 15552 - ISO 6431 - VDMA 24526

<0> INDICE DEI CONTENUTI:

<1> Caratteristiche tecniche
<2> Dimensionamento dei cilindri pneumatici
<3> Codici per l'ordinazione
<4> Applicazioni tipiche
<5> Dimensioni di ingombro
<6> Fissaggi ISO - VDMA
<7> Download versione .pdf di questo file

<1> CARATTERISTICHE TECNICHE:

Costruiti secondo gli standard **ISO15552 - ISO 6431 - VDMA 24562**.
Cilindri a doppio effetto con ammortizzatori regolabili di fine corsa incorporati.
- ø32÷ø125 - esecuzione con camicia in profilato di alluminio e stelo in acciaio INOX Aisi 420A.
- ø125÷ø250 - esecuzione con camicia in tubo di allumino anodizzato, tiranti in acciaio INOX Aisi 304 e stelo in acciaio cromato (opt. INOX Aisi 304).
Testate in lega d'alluminio.
Temperatura ambiente: -10°C ÷ +80°C.
Temperatura fluido: -0°C ÷ +40°C.
Fluido: aria compressa filtrata, non lubrificata.
Pistone magnetico standard fino ø125.
Dado DS00 fornito sullo stelo.
A richiesta guarnizioni per alte temperature.

Simboli:

Cilindro semplice stelo

Cilindro stelo passante

Ritorna a: <0> Indice dei contenuti

<2> DIMENSIONAMENTO DEI CILINDRI PNEUMATICI:

Calcolo della forza in spinta:

$$F_{[kg]} = \frac{\left(\frac{\pi \cdot D^2}{4}\right) \cdot p}{100}$$

Calcolo della forza in tiro (o spinta/tiro per cilindri con stelo passante):

$$F_{[kg]} = \frac{\left(\frac{\pi \cdot D^2}{4} - \frac{\pi \cdot d^2}{4}\right) \cdot p}{100}$$

Calcolo del consumo d'aria:

$$Q_{[nl/min]} = 60 \cdot \frac{\left(\frac{\pi \cdot D^2}{4}\right) \cdot c \cdot (p+1)}{1'000'000 \cdot t}$$

Nota: considerare comunque un consumo effettivo pari a circa il 40%÷50% in più rispetto al valore calcolato a causa del consumo d'aria nei tubi e nelle valvole di comando.

Legenda:

Simbolo	Descrizione	Unità di misura
c	Corsa	[mm]
D	Alesaggio	[mm]
d	Diametro stelo	[mm]
F	Forza	[kg]
p	Pressione aria compressa (relativa)	[bar] ~ [atm]
Q	Portata	[n_litri/min]
t	Tempo per percorrere la corsa **c**	[sec]

Ritorna a: <0> Indice dei contenuti

<3> CODICI PER L'ORDINAZIONE:

Cilindri pneumatici in profilato ISO - VDMA ø32 ÷ ø125 - dado/i DS00 fornito/i sullo stelo/i:

```
CDM00320400NX
|   |  |   ||
|   |  |   ||
|   |  |   ||    STELO:
|   |  |   |+--- X = Acciaio INOX AISI 420A
|   |  |   |
|   |  |   |     GUARNIZIONI:
|   |  |   |     V = Tutte in FKM (temperatura -20°C ÷ +150°C)
|   |  |   |     W = Solo guarnizione stelo in FKM per ambienti aggressivi
|   |  |   +---- N = Guarnizioni standard
|   |  |
|   |  |         CORSA:
|   |  +-------- 0400 = Corsa in mm (0100, 0200, 0500, 1000)
|   |
|   |            ALESAGGIO:
|   +----------- 032 = Alesaggio in mm (032, 040, 050, 063, 080, 100, 125)
|
|                TIPO DI CILINDRO ISO 15552 - ISO 6431 - VDMA 24562:
|                CDMP = Cilindro stelo passante, pistone magnetico
+--------------- CDM0 = Cilindro semplice stelo, pistone magnetico
```

Cilindri pneumatici a tiranti ISO - VDMA ø125 ÷ ø250 - dado/i DS00 fornito/i sullo stelo/i:

```
CD001250400N0
|   |  |   ||
|   |  |   ||
|   |  |   ||    STELO:
|   |  |   ||    X = Acciaio INOX AISI 304
|   |  |   |+--- 0 = Acciaio cromato e bonificato
|   |  |   |
|   |  |   |     GUARNIZIONI:
|   |  |   |     V = Tutte in FKM (temperatura -20°C ÷ +150°C)
|   |  |   |     W = Solo guarnizione stelo in FKM per ambienti aggressivi
|   |  |   +---- N = Guarnizioni standard
|   |  |
|   |  |         CORSA:
|   |  +-------- 0400 = Corsa in mm (0100, 0200, 0500, 1000)
|   |
|   |            ALESAGGIO:
|   +----------- 125 = Alesaggio in mm ( 125, 160, 200, 250)
|
|                TIPO DI CILINDRO ISO 15552 - ISO 6431 - VDMA 24562:
|                CDMP = Cilindro stelo passante, pistone magnetico
|                CD0P = Cilindro stelo passante
|                CDM0 = Cilindro semplice stelo, pistone magnetico
+--------------- CD00 = Cilindro semplice stelo
```

Fissaggi ISO:

```
CD2801032
  |   |
  |   |
  |   |          ALESAGGIO:
  |   +--------- 032 = Alesaggio in mm (032, 040, 050, 063, 080, 100, ...)
  |
  |
  |              TIPO DI FISSAGGIO:
  |              DS00 = Dado stelo
  |              KK00 = Autoallineatore
  |              KJ00 = Forcella oscillante
  |              FF00 = Forcella femmina
  |              SEC0 = Perno per cerniera
  |              29B9 = Cerniera intermedia con fori filettati per tiranti
  |              29A9 = Cerniera intermedia con fori passanti per tiranti
  |              2909 = Cerniera intermedia per profilato alluminio
  |              2908 = Piedino basso singolo in acciaio zincato
  |              2907 = Flangia anteriore o posteriore in acciaio
  |              2905 = Cerniera maschio in acciaio con snodo
  |              2914 = Cerniera maschio in alluminio con snodo
  |              29A3 = Fissaggio completo a 90° con cerniere in acciaio
  |              2933 = Fissaggio completo a 90° con cerniere in alluminio
  |              2903 = Controfissaggio singolo non assemblato a 90° in acciaio
  |              ASV0 = Controfissaggio singolo non assemblato a 90° in alluminio
  |              28A3 = Fissaggio completo con cerniere parallele in acciaio
  |              2803 = Fissaggio completo con cerniere parallele in alluminio
  |              2902 = Cerniera maschio in acciaio
  |              2802 = Cerniera maschio in alluminio
  |              2901 = Cerniera femmina in acciaio
  +------------- 2801 = Cerniera femmina in alluminio
```

Ritorna a: <0> Indice dei contenuti

<4> APPLICAZIONI TIPICHE:

Alcune applicazioni tipiche per questo tipo di cilindro pneumatico con dimensioni a norma ISO sono:
- Movimentazioni lineari pneumatiche in genere
- Sollevamento di carichi e movimento di bracci o leverismi
- Apertura e chiusura di porte o saracinesche
- Chiusura ed automazione di valvole a sfera o rubinetti di impianti idraulici
- Macchine pneumatiche, alimentari, di imballaggio e packaging
- Movimentazioni di cesoie, piccole presse, sistemi automatici di manipolazione

Ritorna a: <0> Indice dei contenuti

<5> DIMENSIONI DI INGOMBRO:

Cilindri a semplice stelo - doppio effetto:

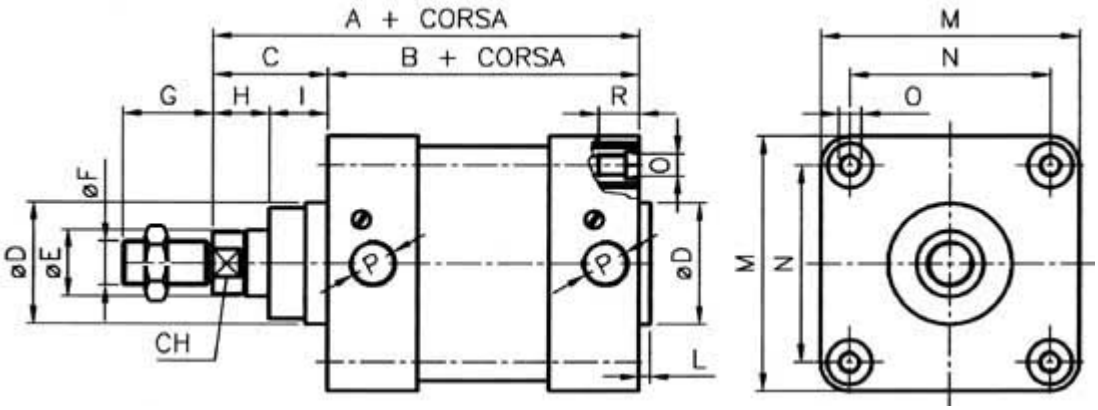

Cilindri a stelo passante - doppio effetto:

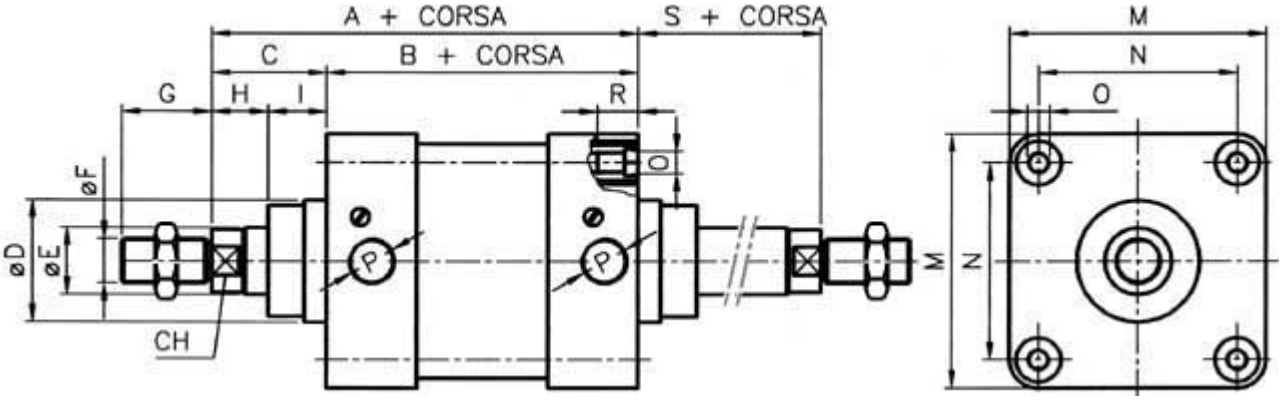

Dimensioni:

Alesaggio Bore	A	B	C	CH	D	E	F	G	H	I	L	M	N	O	P	R	S
32	120	94	26	10	30	12	M10x1.25	22	10	16	4	47	32.5	M6	1/8"G	16	26
40	135	105	30	13	35	16	M12x1.25	24	10	20	4	52	38	M6	1/4"G	16	30
50	143	106	37	16	40	20	M16x1.5	32	12	25	4	65	46.5	M8	1/4"G	16	37
63	158	121	37	16	45	20	M16x1.5	32	12	25	4	75	56.5	M8	3/8"G	16	37
80	174	128	46	21	45	25	M20x1.5	40	16	30	4	95	72	M10	3/8"G	16	46
100	189	138	51	21	55	25	M20x1.5	40	16	35	4	115	89	M10	1/2"G	16	51
125	225	160	65	27	60	32	M27x2	54	25	40	5	140	110	M12	1/2"G	20	65
160	260	180	80	36	65	40	M36x2	72	30	50	8	180	140	M16	3/4"G	21	80
200	275	180	95	36	75	40	M36x2	72	30	65	8	220	175	M16	3/4"G	21	95
250	305	200	105	46	90	50	M42x2	84	30	75	8	270	220	M20	1"G	30	105

Corse Standard:

	Corse standard (X)																	
Alesaggio Bore	**25**	**50**	**80**	**100**	**125**	**160**	**200**	**250**	**300**	**350**	**400**	**450**	**500**	**600**	**700**	**800**	**900**	**1000**
32	X	X	X	X	X	X	X	X	X	X	X	X	X					
40	X	X	X	X	X	X	X	X	X	X	X	X	X					
50	X	X	X	X	X	X	X	X	X	X	X	X	X					
63	X	X	X	X	X	X	X	X	X	X	X	X	X					
80	X	X	X	X	X	X	X	X	X	X	X	X	X	X	X	X	X	X
100	X	X	X	X	X	X	X	X	X	X	X	X	X	X	X	X	X	X
125	X	X	X	X	X	X	X	X	X	X	X	X	X	X	X	X	X	X
160	X	X	X	X	X	X	X	X	X	X	X	X	X	X	X	X	X	X
200	X	X	X	X	X	X	X	X	X	X	X	X	X	X	X	X	X	X
250	X	X	X	X	X	X	X	X	X	X	X	X	X	X	X	X	X	X

Ritorna a: <0> Indice dei contenuti

<6> FISSAGGI ISO - VDMA:

Tutti i fissaggi sono forniti **completi di viti** per il montaggio sui cilindri.
Le viti di fissaggio al telaio della macchina **non sono comprese** nella fornitura.

2801 = Cerniera femmina in alluminio:
2901 = Cerniera femmina in acciaio:

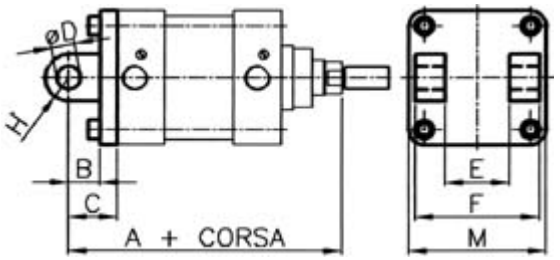

Alesaggio Bore	A	B	C	D	E	F	H	M	Vite Screw
32	142	13	22	10	26	45	10	45	M6x18
40	160	16	25	12	28	52	12	52	M6x18
50	170	16	27	12	32	60	12	65	M8x20
63	190	21	32	16	40	70	16	75	M8x20
80	210	22	36	16	50	90	16	95	M10x20
100	230	27	41	20	60	110	20	115	M10x20
125	275	30	50	25	70	130	25	140	M12x25
160	315	35	55	30	90	170	30	180	M16x30
200	335	35	60	30	90	170	30	220	M16x30
250	375	45	70	40	110	200	40	270	M20x30

2802 = Cerniera maschio in alluminio:
2902 = Cerniera maschio in acciaio:

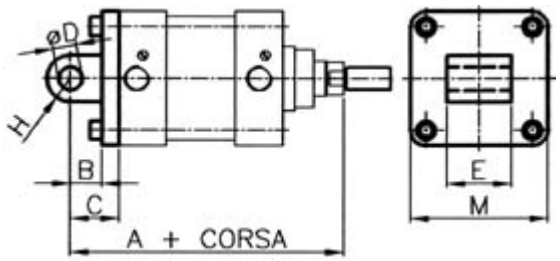

Alesaggio Bore	A	B	C	D	E	H	M	Vite Screw
32	142	13	22	10	26	10	45	M6x18
40	160	16	25	12	28	12	52	M6x18
50	170	16	27	12	32	12	65	M8x20
63	190	21	32	16	40	16	75	M8x20
80	210	22	36	16	50	16	95	M10x20
100	230	27	41	20	60	20	115	M10x20
125	275	30	50	25	70	25	140	M12x25
160	315	35	55	30	90	30	180	M16x30
200	335	35	60	30	90	30	220	M16x30
250	375	45	70	40	110	40	270	M20x30

2803 = 2802 + SEC0 + 2801 = Fissaggio completo con cerniere parallele in alluminio:
28A3 = 2902 + SEC0 + 2901 = Fissaggio completo con cerniere parallele in acciaio:

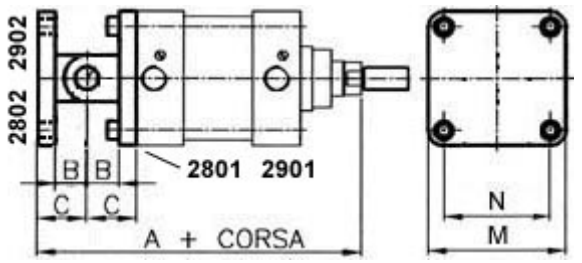

Alesaggio Bore	A	B	C	M	N	Vite Screw
32	164	13	22	45	32.5	M6x18
40	185	16	25	52	38	M6x18
50	197	16	27	65	46.5	M8x20
63	222	21	32	75	56.5	M8x20
80	246	22	36	95	72	M10x20
100	271	27	41	115	89	M10x20
125	325	30	50	140	110	M12x25
160	370	35	55	180	140	M16x30
200	395	35	60	220	175	M16x30
250	445	45	70	270	220	M20x30

ASV0 = Controfissaggio singolo non assemblato a 90° in alluminio:
2903 = Controfissaggio singolo non assemblato a 90° in acciaio:
2933 = ASV0 + SEC0 + 2801 = Fissaggio completo a 90° con cerniere in alluminio:
29A3 = 2903 + SEC0 + 2901 = Fissaggio completo a 90° con cerniere in acciaio:

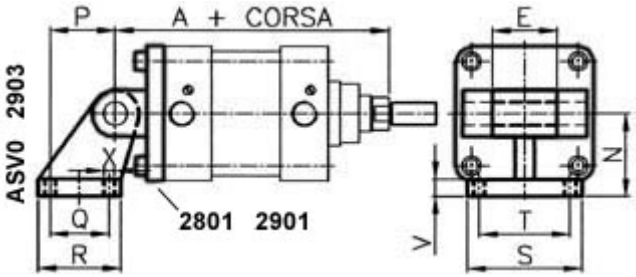

Alesaggio Bore	A	E	N	P	Q	R	S	T	V	X
32	142	26	32	21	18	31	51	38	8	6.6
40	160	28	36	24	22	35	54	41	10	6.6
50	170	32	45	33	30	45	65	50	12	9
63	190	40	50	37	35	50	67	52	12	9
80	210	50	63	47	40	60	86	66	14	11
100	230	60	71	55	50	70	96	76	15	11
125	-	-	-	-	-	-	-	-	-	-
160	-	-	-	-	-	-	-	-	-	-
200	-	-	-	-	-	-	-	-	-	-
250	-	-	-	-	-	-	-	-	-	-

2914 = Cerniera maschio in alluminio con snodo
2905 = Cerniera maschio in acciaio con snodo

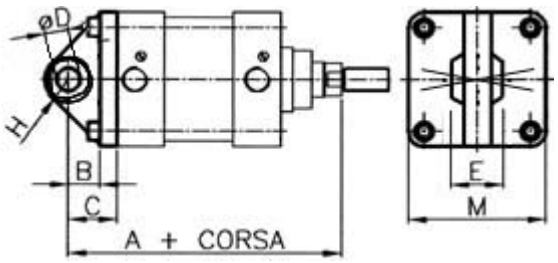

Alesaggio Bore	A	B	C	D	E	H	M	Vite Screw
32	142	12	22	10	14	15	45	M6x18
40	160	15	25	12	16	18	52	M6x18
50	170	17	27	16	21	20	65	M8x20
63	190	20	32	16	21	23	75	M8x20
80	210	20	36	20	25	27	95	M10x20
100	230	25	41	20	25	30	115	M10x20
125	-	-	-	-	-	-	-	-
160	-	-	-	-	-	-	-	-
200	-	-	-	-	-	-	-	-
250	-	-	-	-	-	-	-	-

2907 = Flangia anteriore o posteriore in acciaio zincato:

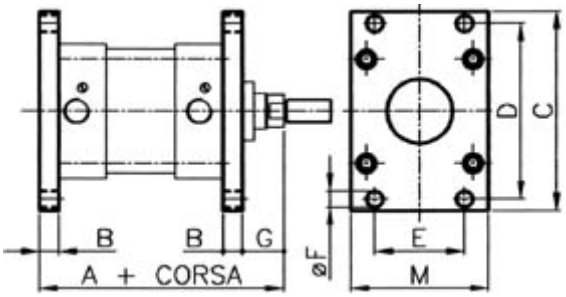

Alesaggio Bore	A	B	C	D	E	F	G	M	Vite Screw
32	130	10	80	64	32	7	16	45	M6x18
40	145	10	90	72	36	9	20	52	M6x18
50	155	12	110	90	45	9	25	65	M8x20
63	170	12	120	100	50	9	25	75	M8x20
80	190	16	150	126	63	12	30	95	M10x20
100	205	16	170	150	75	14	35	115	M10x20
125	245	20	205	180	90	16	45	140	M12x25
160	280	20	260	230	115	18	60	180	M16x30
200	300	25	310	270	135	22	70	220	M16x30
250	330	25	400	330	165	26	80	285	M20x30

2908 = Piedino basso singolo in acciaio zincato:

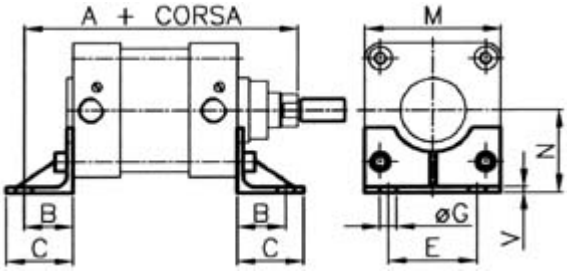

Alesaggio Bore	A	B	C	E	G	M	N	V	Vite Screw
32	144	24	35	32	7	45	32	3.5	M6x18
40	163	28	36	36	9	52	36	3.5	M6x18
50	175	32	45	45	9	65	45	3.5	M8x20
63	190	32	45	50	9	75	50	4.5	M8x20
80	215	41	55	63	12	95	63	5	M10x20
100	230	41	56	75	14	115	71	5	M10x20
125	270	45	68	90	16	140	90	9	M12x25
160	320	60	80	115	18	180	115	12	M16x30
200	345	70	85	135	22	220	135	12	M16x30
250	380	75	100	165	26	270	165	20	M20x30

2909 = Cerniera intermedia per profilato alluminio:
29A9 = Cerniera intermedia con fori passanti per tiranti:
29B9 = Cerniera intermedia con fori filettati per tiranti:

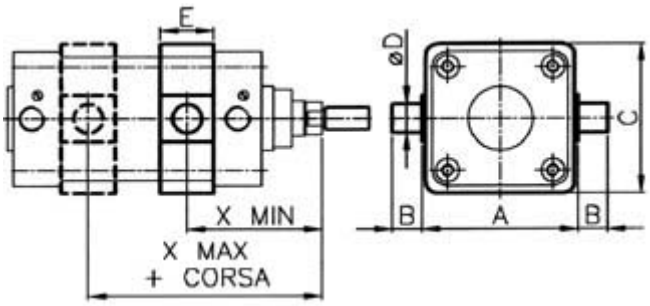

Alesaggio Bore	A	B	C	D	E	X min	X max
32	50	12	57	12	15	63	83
40	63	16	59	16	20	69	96
50	75	16	71	16	20	78	102
63	90	20	86	20	25	83	112
80	110	20	106	20	25	97	123
100	132	25	128	25	30	105	135
125	160	25	155	25	32	126	164
160	200	32	190	32	40	153	187
200	250	32	240	32	40	173	197
250	320	40	300	40	50	185	225

SEC0 = Perno per cerniera in acciaio rettificato:

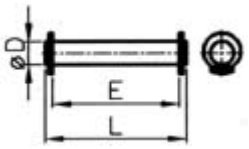

Alesaggio Bore	D	E	L
32	10	46	52
40	12	53	59
50	12	61	67
63	16	71	77
80	16	91	97
100	20	111	118
125	25	132	138
160	30	172	180
200	30	172	180
250	40	202	210

FF00 = Forcella femmina per stelo:

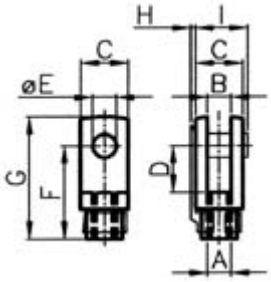

Alesaggio Bore	A	B	C	D	E	F	G	H	I
32	M10x1.25	10	20	20	10	40	52	3	23
40	M12x1.25	12	24	24	12	48	62	4	28
50	M16x1.5	16	32	32	16	64	83	4	36
63	M16x1.5	16	32	32	16	64	83	4	36
80	M20x1.5	20	40	40	20	80	105	4	44
100	M20x1.5	20	40	40	20	80	105	4	44
125	M27x2	30	55	54	30	110	148	-	65
160	M36x2	35	70	72	35	144	188	-	84
200	M36x2	35	70	72	35	144	188	-	84
250	M42x2	40	85	84	40	168	232	-	96

KJ00 = Forcella oscillante per stelo:

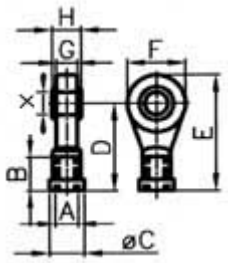

Alesaggio Bore	A	B	C	D	E	F	G	H	X
32	M10x1.25	20	17	43	57	28	10.5	14	10
40	M12x1.25	22	19	50	66	32	12	16	12
50	M16x1.5	28	22	64	85	42	15	21	16
63	M16x1.5	28	22	64	85	42	15	21	16
80	M20x1.5	33	30	77	102	50	18	25	20
100	M20x1.5	33	30	77	102	50	18	25	20
125	M27x2	51	41	110	145	70	25	37	30
160	M36x2	56	50	125	165	80	28	43	35
200	M36x2	56	50	125	165	80	28	43	35
250	M42x2	60	55	142	187	90	33	49	40

KK00 = Autoallineatore:

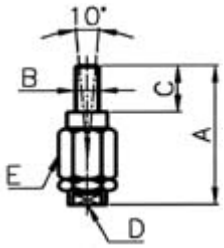

Alesaggio Bore	A	B	C	D	E
32	71	M10x1.25	20	CH 19	CH 30
40	75	M12x1.25	24	CH 19	CH 30
50	103	M16x1.5	32	CH 30	CH 42
63	103	M16x1.5	32	CH 30	CH 42
80	119	M20x1.5	40	CH 30	CH 42
100	119	M20x1.5	40	CH 30	CH 42
125	-	-	-	-	-
160	-	-	-	-	-
200	-	-	-	-	-
250	-	-	-	-	-

DS00 = Dado stelo:

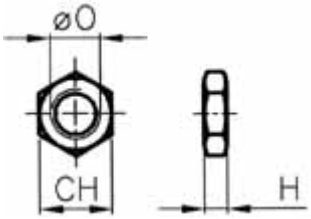

Alesaggio Bore	CH	H	O
32	17	6	M10x1.25
40	19	7	M12x1.25
50	24	8	M16x1.5
63	24	8	M16x1.5
80	30	9	M20x1.5
100	30	9	M20x1.5
125	41	12	M27x2
160	55	18	M36x2
200	55	18	M36x2
250	65	21	M42x2

Ritorna a: <0> Indice dei contenuti

Generalmatic srl - Via Rossini 80 - 20025 LEGNANO (MI) ITALY - P.IVA(VAT):IT12627630150 - C.F.:01506850138
Phone:+39.0331.455647 - Fax:+39.0331.457175 - www.generalmatic.com - generalmatic@generalmatic.com - twitter.com/generalmatic
Visite di CD.php: 50 - Aggiornato il: 22 Mag 2013 - Codici - Sitemap - Copyright © Generalmatic srl 1998÷2013

COMPONENTI PNEUMATICI ed OLEODINAMICI - AUTOMAZIONE INDUSTRIALE
Via G.Rossini 80 - 20025 LEGNANO (MI) - ITALY - Tel:+39.0331.455647 - Fax:+39.0331.457175
VAT (P.IVA): 12627630150 - www.generalmatic.com - generalmatic@generalmatic.com

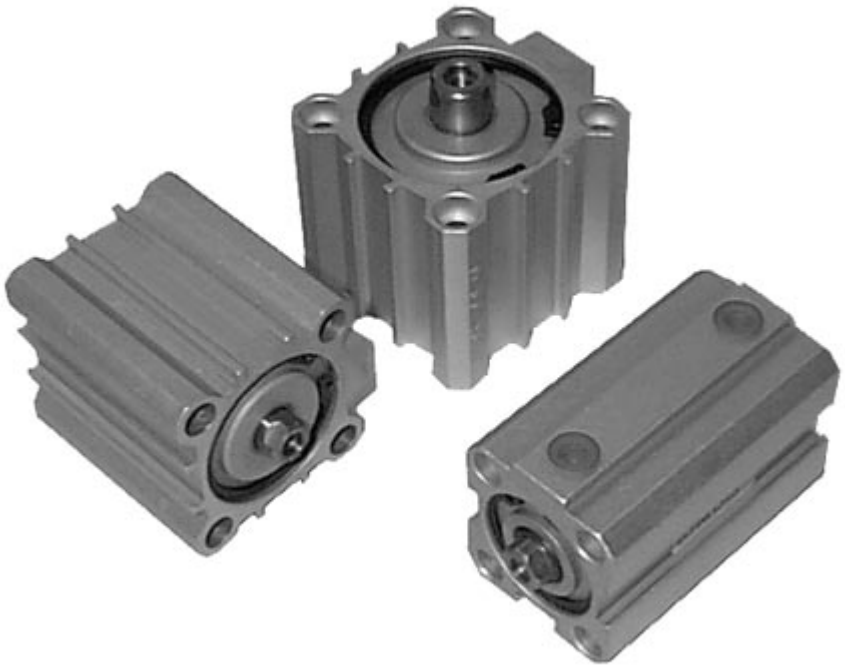

CILINDRI A CORSA BREVE ø12÷ø100

<0> INDICE DEI CONTENUTI:

<1> Caratteristiche tecniche
<2> Codici per l'ordinazione
<3> FDM0 - Cilindri corsa breve a doppio effetto
<4> FDMP - Cilindri corsa breve a doppio effetto - stelo passante
<5> FDMA - Cilindri corsa breve a doppio effetto - stelo antirotazione
<6> FSM0 - Cilindri corsa breve a semplice effetto - stelo chiuso
<7> FSME - Cilindri corsa breve a semplice effetto - stelo esteso
<8> CP NP - Fissaggio a cerniera posteriore e nipplo maschio a norme ISO
<9> Dimensionamento
<10> Applicazioni tipiche
<11> Download versione .pdf di questo file

<1> CARATTERISTICHE TECNICHE:

Cilindri magnetici a corsa breve:

Alesaggio: da ø12mm a ø100mm
Corsa: da 5mm a 250mm
Esecuzione: semplice o doppio effetto
Pistone: magnetico
Materiale stelo: in acciaio inossidabile
Stelo: semplice, passante, antirotazione
Corpo cilindro: profilato in alluminio anodizzato
Ammortizzatori: elastici sulle testate
Funzionamento: in assenza di lubrificazione
Pressione max: 10 bar
Temperatura di esercizio: -20°C ÷ +80°C

Simbolo:	Descrizione del funzionamento:
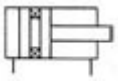	**FDM0 - Cilindro a corsa breve doppio effetto** Cilindro con pistone magnetico a doppio effetto, semplice stelo
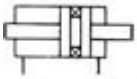	**FDMP - Cilindro a corsa breve doppio effetto** Cilindro con pistone magnetico a doppio effetto, doppio stelo passante
	FDMA - Cilindro a corsa breve doppio effetto Cilindro con pistone magnetico a doppio effetto, stelo con sistema antirotazione
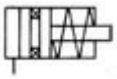	**FSM0 - Cilindro a corsa breve semplice effetto** Cilindro con pistone magnetico a semplice effetto, stelo chiuso, molla anteriore
	FSME - Cilindro a corsa breve semplice effetto Cilindro con pistone magnetico a semplice effetto, stelo esteso, molla posteriore

Ritorna a: <0> Indice dei contenuti

<2> CODICI PER L'ORDINAZIONE:

Cilindri a corsa breve:

```
FDM0063025
|   |  |    CORSA in mm:
|   |  +--- 025 = 25 mm (es. 005, 010, 100 ...)
|   |
|   |       ALESAGGIO in mm:
|   +------ 063 = 63 mm (es. 012, 016, 020, 025, 032, 040, 050, 063, 080, 100)
|
|           FUNZIONE DEL CILINDRO A CORSA BREVE:
|           FSME = Cilindro a semplice effetto, stelo esteso, molla posteriore
|           FSM0 = Cilindro a semplice effetto, stelo chiuso, molla anteriore
|           FDMA = Cilindro a doppio effetto, sistema  antirotazione
|           FDMP = Cilindro a doppio effetto, doppio stelo passante
+---------- FDM0 = Cilindro a doppio effetto, semplice stelo
```

Montaggio a cerniera posteriore maschio: (escluso FDMP - fornita non assemblata)

```
CP063
| |         ALESAGGIO in mm:
| +-------- 063 = 63 mm (es. 016, 020, 025, 032, 040, 050, 063, 080, 100)
|
|           DESCRIZIONE:
+---------- CP = Montaggio a cerniera posteriore maschio
```

Nippli stelo con filetto a norme ISO: (pezzo singolo - fornito non assemblato)

```
NP0603
| | |       FILETTATURA FEMMINA STELO CILINDRO CORSA BREVE:
| | +------ 03=M3, 04=M4, 05=M5, 06=M6, 08=M8, 10=M10, 12=M12
| |
| |         FILETTATURA ISO DOPO MONTAGGIO NIPPLO:
| +-------- 06=M6x1, 08=M8x1.25, 10=M10x1.25, 12=M12x1.25, 16=M16x1.5, 20=M20x1.5
|
|           DESCRIZIONE:
+---------- NP = Nipplo con filetto a norme ISO
```

Ritorna a: <0> Indice dei contenuti

<3> FDM0 - CILINDRI CORSA BREVE A DOPPIO EFFETTO:

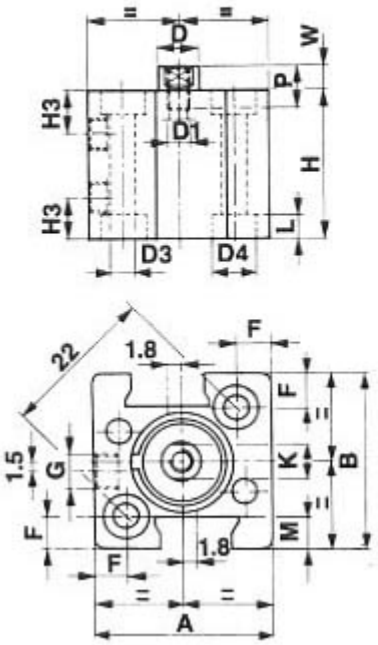

ø12

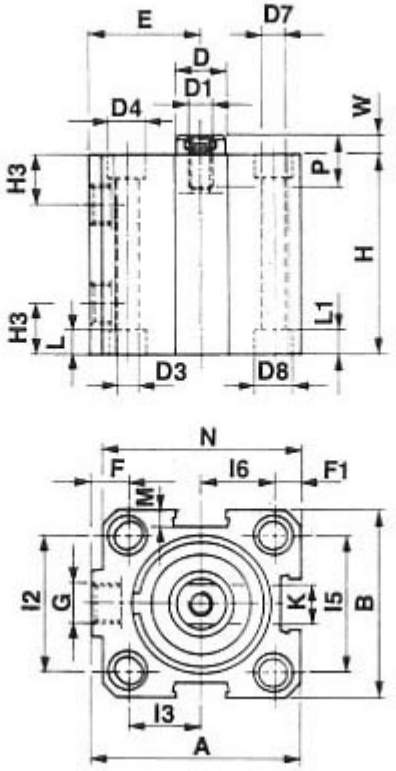

ø16 ø20 ø25

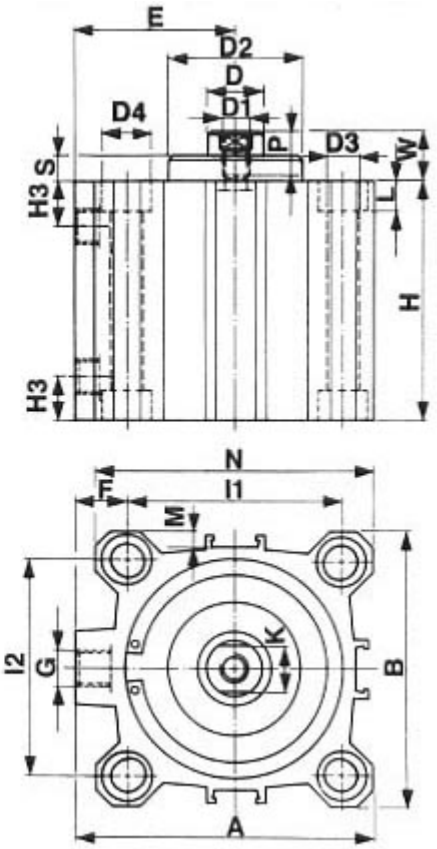

ø32 ø40 ø50 ø63 ø80 ø100

TIPO TYPE	A	B	D	D1	D2	D3	D4	D7	D8	E	F	F1	G	H3	I1	I2	I3	I5	I6	K	L	L1	M	N	P	S	W
FDM0012	25	25	6	M3	-	3,7	5,6	-	-	-	4,7	-	M5	5,5	-	-	-	-	-	5	3,5	-	4,7	-	6	-	3,5
FDM0016	34	30	8	M4	-	4,7	7,5	3,7	5,6	19	7	5	M5	8	-	18	12	20	10	6	4,6	3,5	5	32	8	-	4,5
FDM0020	40	36	10	M5	-	5,8	9	5,8	9	22	7	5,2	M5	8	-	20	15	25,5	12,7	8	5,7	5,7	5,7	38,5	10	-	4,5
FDM0025	44,5	40	10	M5	-	5,8	9	5,8	9	24,5	9	6	G1/8	10,5	-	26	15,5	28	14	8	5,7	5,7	4,5	42	10	-	5,5
FDM0032	51	46	12	M6	24,5	5,8	9	-	-	27	9	-	G1/8	11,5	36	32	-	-	-	10	5,7	-	4	48	12	5	11
FDM0040	58	55	12	M6	28	5,8	9	-	-	30,5	9,5	-	G1/8	11	42	42	-	-	-	10	5,7	-	4	55	12	6	12,5
FDM0050	70	65	16	M8	34	6,8	11	-	-	37,5	12,5	-	G1/8	11,5	50	50	-	-	-	13	6,8	-	4	65	12	6	13,5
FDM0063	86	80	16	M8	38,5	9	14	-	-	46	15	-	G1/8	11	62	62	-	-	-	13	8,8	-	5	80	14	8	15
FDM0080	105	100	20	M10	44	9	14	-	-	55	14	-	G1/4	14	82	82	-	-	-	17	9	-	6	100	15	10	18
FDM0100	131	124	25	M12	56	11	17,2	-	-	69	17,5	-	G1/4	16	103	103	-	-	-	22	11	-	7,5	124	20	10,5	20,5

TIPO TYPE	H														
	CORSA - STROKE														
	005	**010**	**015**	**020**	**025**	**030**	**040**	**050**	**060**	**080**	**100**	**125**	**160**	**200**	**250**
FDM0012	32	37	42	47	52	57	-	-	-	-	-	-	-	-	-
FDM0016	37	42	47	52	63	68	78	88	98	118	138	-	-	-	-
FDM0020	37	42	47	52	63	68	78	88	98	118	138	163	-	-	-
FDM0025	43,5	48,5	53,5	58,5	64,5	69,5	79,5	89,5	99,5	119,5	139,5	164,5	-	-	-
FDM0032	44,5	49,5	54,5	59,5	64,5	69,5	79,5	89,5	99,5	119,5	139,5	164,5	199,5	-	-
FDM0040	44,5	49,5	54,5	59,5	64,5	69,5	79,5	89,5	99,5	119,5	139,5	164,5	199,5	-	-
FDM0050	-	49,5	54,5	59,5	64,5	69,5	79,5	89,5	99,5	119,5	139,5	164,5	199,5	239,5	-
FDM0063	-	52	57	62	67	72	82	92	102	122	142	167	202	242	-
FDM0080	-	56	61	66	71	76	86	96	106	126	146	171	206	246	296
FDM0100	-	66	71	76	81	86	96	106	116	136	156	181	216	256	306

Ritorna a: <0> Indice dei contenuti

<4> FDMP - CILINDRI CORSA BREVE A DOPPIO EFFETTO - STELO PASSANTE:

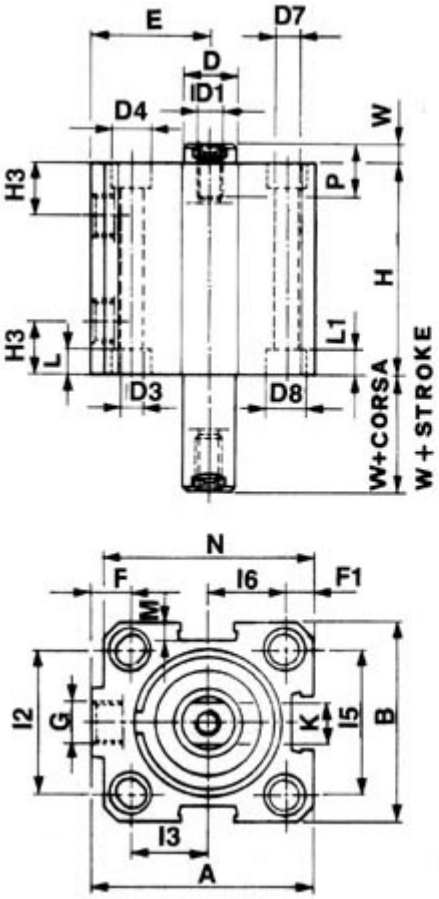

ø16 ø20 ø25

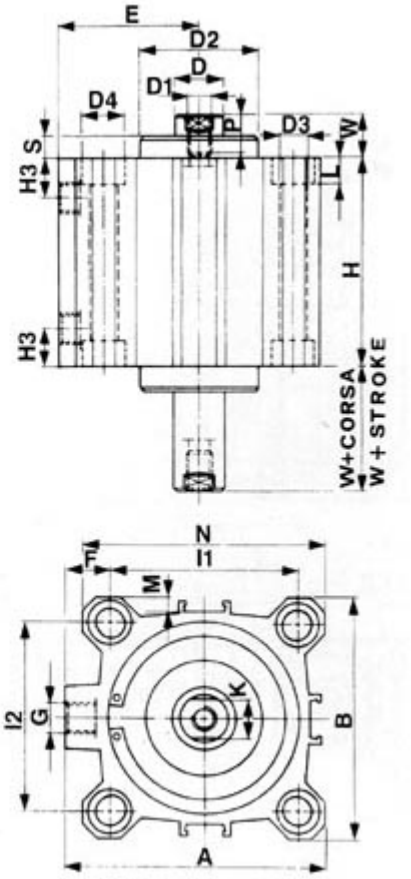

ø32 ø40 ø50 ø63 ø80 ø100

TIPO TYPE	A	B	D	D1	D2	D3	D4	D7	D8	E	F	F1	G	H3	I1	I2	I3	I5	I6	K	L	L1	M	N	P	S	W
FDMP016	34	30	8	M4	-	4,7	7,5	3,7	5,6	19	7	5	M5	8	-	18	12	20	10	6	4,6	3,5	5	32	8	-	4,5
FDMP020	40	36	10	M5	-	5,8	9	5,8	9	22	7	5,2	M5	8	-	20	15	25,5	12,7	8	5,7	5,7	5,7	38,5	10	-	4,5
FDMP025	44,5	40	10	M5	-	5,8	9	5,8	9	24,5	9	6	G1/8	10,5	-	26	15,5	28	14	8	5,7	5,7	4,5	42	10	-	5,5
FDMP032	51	46	12	M6	24,5	5,8	9	-	-	27	9	-	G1/8	11,5	36	32	-	-	-	10	5,7	-	4	48	12	5	11
FDMP040	58	55	12	M6	28	5,8	9	-	-	30,5	9,5	-	G1/8	11	42	42	-	-	-	10	5,7	-	4	55	12	6	12,5
FDMP050	70	65	16	M8	34	6,8	11	-	-	37,5	12,5	-	G1/8	11,5	50	50	-	-	-	13	6,8	-	4	65	12	6	13,5
FDMP063	86	80	16	M8	38,5	9	14	-	-	46	15	-	G1/8	11	62	62	-	-	-	13	8,8	-	5	80	14	8	15
FDMP080	105	100	20	M10	44	9	14	-	-	55	14	-	G1/4	14	82	82	-	-	-	17	9	-	6	100	15	10	18
FDMP100	131	124	25	M12	56	11	17,2	-	-	69	17,5	-	G1/4	16	103	103	-	-	-	22	11	-	7,5	124	20	10,5	20,5

TIPO TYPE	H														
	CORSA - STROKE														
	005	**010**	**015**	**020**	**025**	**030**	**040**	**050**	**060**	**080**	**100**	**125**	**160**	**200**	**250**
FDMP016	37	42	47	52	63	68	78	88	98	118	138	-	-	-	-
FDMP020	37	42	47	52	63	68	78	88	98	118	138	163	-	-	-
FDMP025	43,5	48,5	53,5	58,5	64,5	69,5	79,5	89,5	99,5	119,5	139,5	164,5	-	-	-
FDMP032	44,5	49,5	54,5	59,5	64,5	69,5	79,5	89,5	99,5	119,5	139,5	164,5	199,5	-	-
FDMP040	44,5	49,5	54,5	59,5	64,5	69,5	79,5	89,5	99,5	119,5	139,5	164,5	199,5	-	-
FDMP050	-	49,5	54,5	59,5	64,5	69,5	79,5	89,5	99,5	119,5	139,5	164,5	199,5	239,5	-
FDMP063	-	52	57	62	67	72	82	92	102	122	142	167	202	242	-
FDMP080	-	56	61	66	71	76	86	96	106	126	146	171	206	246	296
FDMP100	-	66	71	76	81	86	96	106	116	136	156	181	216	256	306

Ritorna a: <0> Indice dei contenuti

<5> FDMA - CILINDRI CORSA BREVE A DOPPIO EFFETTO - STELO ANTIROTAZIONE:

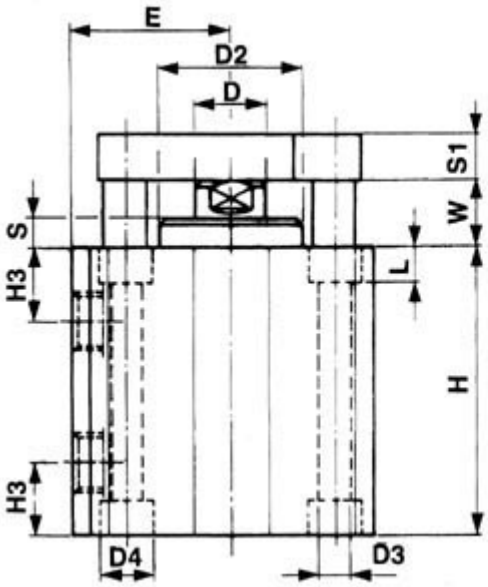

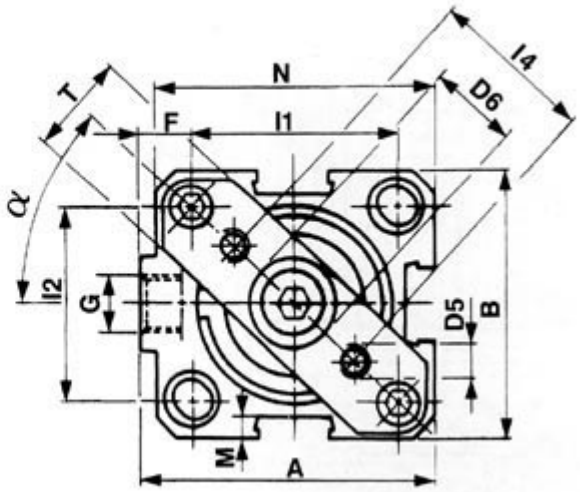

ø20 ø25 ø32 ø40 ø50 ø63 ø80 ø100

TIPO TYPE	A	B	α	D	D2	D3	D4	D5	D6	E	F	G	H3	I1	I2	I4	L	M	N	S	S1	T	W
FDMA020	40	36	45°	10	-	5,8	9	M4	11	22	9,3	M5	8	25,5	25,5	20	5,7	5,7	38,5	-	8	15	4,5
FDMA025	44,5	40	45°	10	-	5,8	9	M4	11	24,5	10,5	G1/8	10,5	28	28	22	5,7	4,5	42	-	8	15	5,5
FDMA032	51	46	41,5°	12	24,5	5,8	9	M5	17	27	9	G1/8	11,5	36	32	28	5,7	4	48	5	10	20	11
FDMA040	58	55	45°	12	28	5,8	9	M5	17	30,5	9,5	G1/8	11	42	42	33	5,7	4	55	6	10	20	12,5
FDMA050	70	65	45°	16	34	6,8	11	M6	22	37,5	12,5	G1/8	11,5	50	50	42	6,8	4	65	6	12	30	13,5
FDMA063	86	80	45°	16	38,5	9	14	M6	22	46	15	G1/8	11	62	62	50	8,8	5	80	8	12	30	15
FDMA080	105	100	45°	20	44	9	14	M8	28	55	14	G1/4	14	82	82	65	9	6	100	10	14	50	18
FDMA100	131	124	45°	25	56	11	17,2	M10	30	69	17,5	G1/4	16	103	103	80	11	7,5	124	10,5	14	50	20,5

TIPO TYPE	H												
	CORSA - STROKE												
	005	**010**	**015**	**020**	**025**	**030**	**040**	**050**	**060**	**080**	**100**	**125**	**160**
FDMA020	37	42	47	52	63	68	78	88	98	118	138	-	-
FDMA025	43,5	48,5	53,5	58,5	64,5	69,5	79,5	89,5	99,5	119,5	139,5	-	-
FDMA032	44,5	49,5	54,5	59,5	64,5	69,5	79,5	89,5	99,5	119,5	139,5	-	-
FDMA040	44,5	49,5	54,5	59,5	64,5	69,5	79,5	89,5	99,5	119,5	139,5	-	-
FDMA050	-	49,5	54,5	59,5	64,5	69,5	79,5	89,5	99,5	119,5	139,5	164,5	-
FDMA063	-	52	57	62	67	72	82	92	102	122	142	167	202
FDMA080	-	56	61	66	71	76	86	96	106	126	146	171	206
FDMA100	-	66	71	76	81	86	96	106	116	136	156	181	216

Ritorna a: <0> Indice dei contenuti

<6> FSM0 - CILINDRI CORSA BREVE A SEMPLICE EFFETTO - STELO CHIUSO:

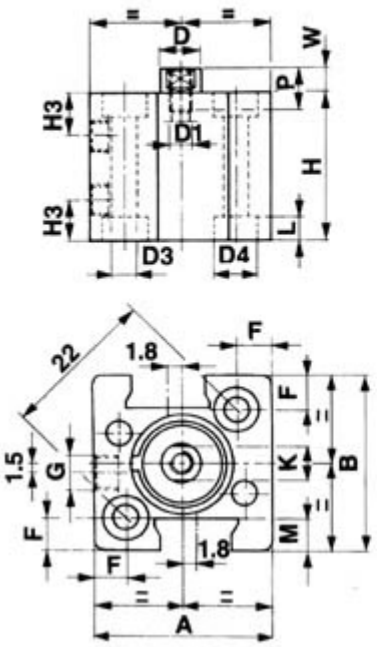

ø12

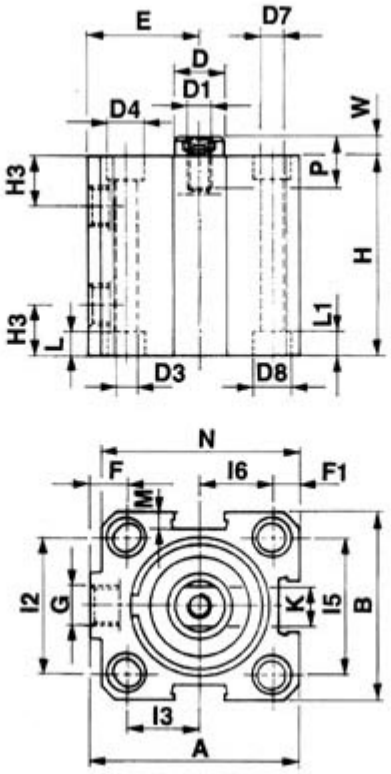

ø16 ø20 ø25

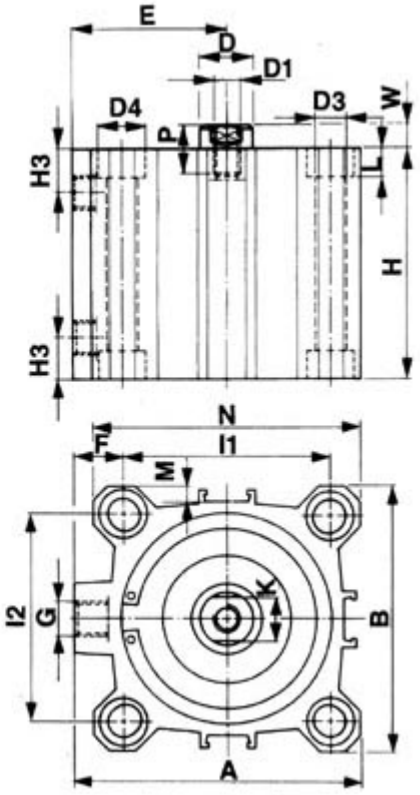

ø32 ø40 ø50 ø63 ø80 ø100

TIPO TYPE	A	B	D	D1	D3	D4	D7	D8	E	F	F1	G	H3	I1	I2	I3	I5	I6	K	L	L1	M	N	P	W
FSM0012	25	25	6	M3	3,7	5,6	-	-	-	4,7	-	M5	5,5	-	-	-	-	-	5	3,5	-	4,7	-	6	3,5
FSM0016	34	30	8	M4	4,7	7,5	3,7	5,6	19	7	5	M5	8	-	18	12	20	10	6	4,6	3,5	4	32	8	4,5
FSM0020	40	36	10	M5	5,8	9	5,8	9	22	7	5,2	M5	8	-	20	15	25,5	12,7	8	5,7	5,7	5,7	38,5	10	4,5
FSM0025	44,5	40	10	M5	5,8	9	5,8	9	24,5	9	6	G1/8	10,5	-	26	15,5	28	14	8	5,7	5,7	4,5	42	10	5,5
FSM0032	51	46	12	M6	5,8	9	-	-	27	9	-	G1/8	11,5	36	32	-	-	-	10	5,7	-	4	48	12	5,5
FSM0040	58	55	12	M6	5,8	9	-	-	30,5	9,5	-	G1/8	11	42	42	-	-	-	10	5,7	-	4	55	12	6,5
FSM0050	70	65	16	M8	6,8	11	-	-	37,5	12,5	-	G1/8	11,5	50	50	-	-	-	13	6,8	-	4	65	12	7,5
FSM0063	86	80	16	M8	9	14	-	-	46	15	-	G1/8	11	62	62	-	-	-	13	8,8	-	5	80	14	6,5
FSM0080	105	100	20	M10	9	14	-	-	55	14	-	G1/4	14	82	82	-	-	-	17	9	-	6	100	15	8
FSM0100	131	124	25	M12	11	17,2	-	-	69	17,5	-	G1/4	16	103	103	-	-	-	22	11	-	7,5	124	20	10

TIPO TYPE	H								
	CORSA - STROKE								
	004	**005**	**010**	**015**	**020**	**025**	**030**	**040**	**050**
FSM0012	-	32	37	-	-	-	-	-	-
FSM0016	36	37	42	47	52	63	-	-	-
FSM0020	36	37	42	47	52	63	-	-	-
FSM0025	-	43,5	48,5	53,5	58,5	64,5	-	-	-
FSM0032	-	44,5	49,5	54,5	59,5	64,5	69,5	89,5	99,5
FSM0040	-	44,5	49,5	54,5	59,5	64,5	69,5	89,5	99,5
FSM0050	-	-	49,5	54,5	59,5	64,5	69,5	89,5	99,5
FSM0063	-	-	52	57	62	67	72	92	102
FSM0080	-	-	56	61	66	71	76	96	106
FSM0100	-	-	66	71	76	81	86	106	116

Ritorna a: <0> Indice dei contenuti

<7> FSME - CILINDRI CORSA BREVE A SEMPLICE EFFETTO - STELO ESTESO:

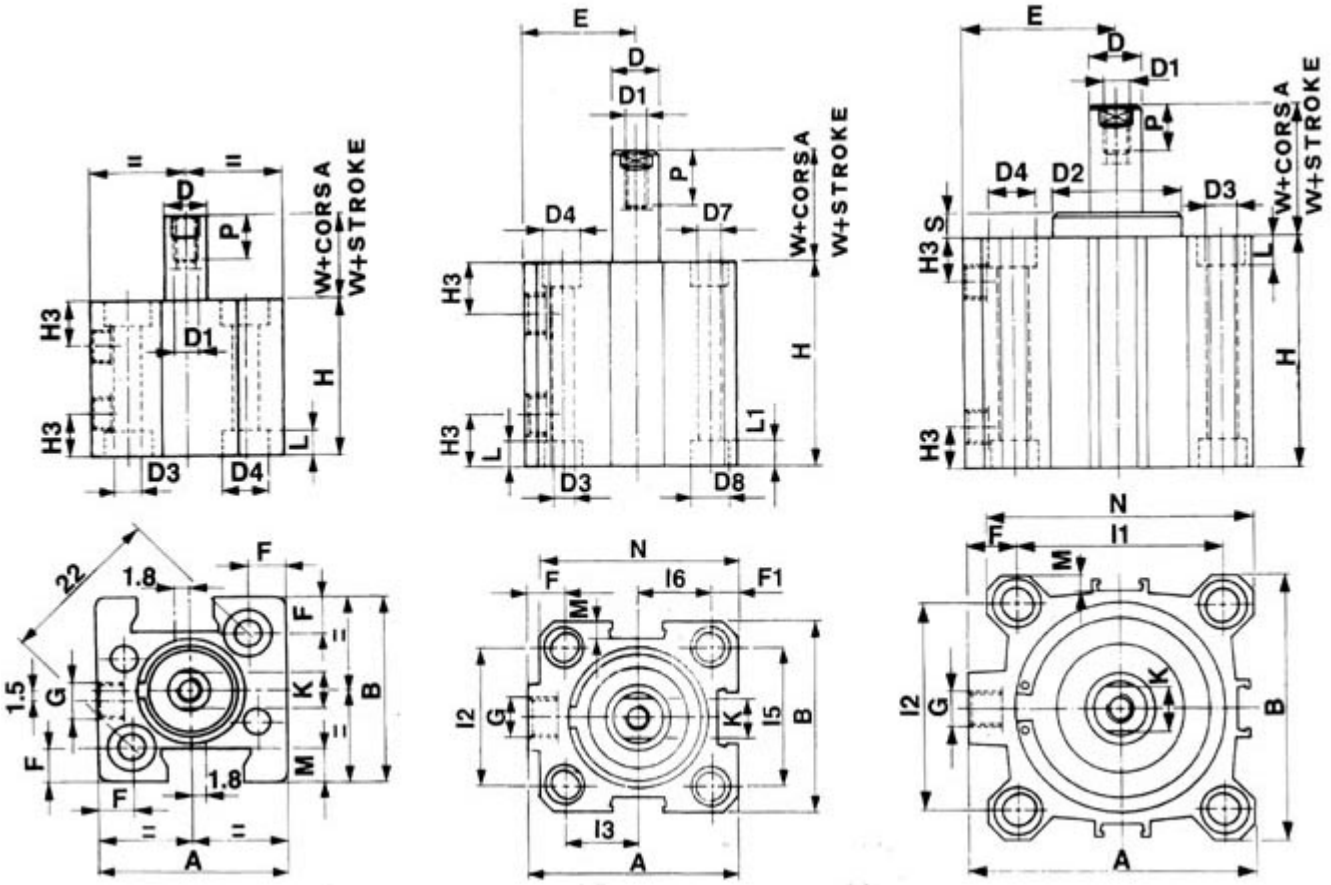

ø12 **ø16 ø20 ø25** **ø32 ø40 ø50 ø63**

TIPO TYPE	A	B	D	D1	D2	D3	D4	D7	D8	E	F	F1	G	H3	I1	I2	I3	I5	I6	K	L	L1	M	N	P	S	W
FSME012	25	25	6	M3	-	3,7	5,6	-	-	-	4,7	-	M5	5,5	-	-	-	-	-	5	3,5	-	4,7	-	6	-	3,5
FSME016	34	30	8	M4	-	4,7	7,5	3,7	5,6	19	7	5	M5	8	-	18	12	20	10	6	4,6	3,5	4	32	8	-	4,5
FSME020	40	36	10	M5	-	5,8	9	5,8	9	22	7	5,2	M5	8	-	20	15	25,5	12,7	8	5,7	5,7	5,7	38,5	10	-	4,5
FSME025	44,5	40	10	M5	-	5,8	9	5,8	9	24,5	9	6	G1/8	10,5	-	26	15,5	28	14	8	5,7	5,7	4,5	42	10	-	5,5
FSME032	51	46	12	M6	24.5	5,8	9	-	-	27	9	-	G1/8	11,5	36	32	-	-	-	10	5,7	-	4	48	12	5	11
FSME040	58	55	12	M6	28	5,8	9	-	-	30,5	9,5	-	G1/8	11	42	42	-	-	-	10	5,7	-	4	55	12	6	12,5
FSME050	70	65	16	M8	34	6,8	11	-	-	37,5	12,5	-	G1/8	11,5	50	50	-	-	-	13	6,8	-	4	65	12	6	13,5
FSME063	86	80	16	M8	38.5	9	14	-	-	46	15	-	G1/8	11	62	62	-	-	-	13	8,8	-	5	80	14	8	15

TIPO TYPE	H							
	CORSA - STROKE							
	005	**010**	**015**	**020**	**025**	**030**	**040**	**050**
FSME012	32	37	-	-	-	-	-	-
FSME016	37	42	47	-	-	-	-	-
FSME020	37	42	47	63	68	-	-	-
FSME025	43,5	48,5	53,5	64,5	69,5	-	-	-
FSME032	44,5	49,5	54,5	64,5	69,5	79,5	119,5	119,5
FSME040	-	49,5	54,5	59,5	64,5	69,5	-	-
FSME050	-	49,5	54,5	59,5	64,5	69,5	-	-
FSME063	-	52	57	62	67	72	-	-

Ritorna a: <0> Indice dei contenuti

<8> CP NP - FISSAGGIO A CERNIERA POSTERIORE E NIPPLO MASCHIO NORME ISO:

CP - Montaggio a cerniera posteriore maschio:

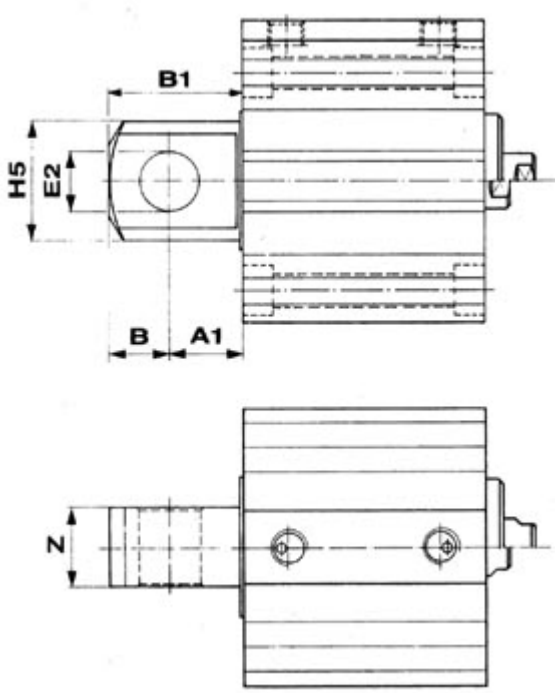

ALESAGGIO BORE	CODICE CODE	A1	B	B1	E2 H8	H5	Z
12	-	-	-	-	-	-	-
16	**CP016**	8	6	14	6	12	7
20	**CP020**	10	8	18	8	16	9
25	**CP025**	10	8	18	8	16	9
32	**CP032**	13	10	23	10	20	14
40	**CP040**	15	12	27	12	24	16
50	**CP050**	15	12	27	12	24	17
63	**CP063**	19	16	35	16	32	22
80	**CP080**	19	16	35	16	32	22
100	**CP100**	23	20	43	20	40	26

NP - Nipplo stelo con filettatura norme ISO:

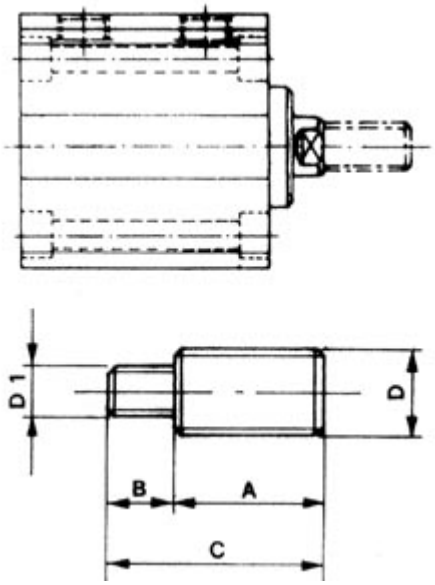

ALESAGGIO BORE	CODICE CODE	A	B	C	D	D1
12	**NP0603**	16	6,5	22,5	M6 x 1	M3
16	**NP0604**	15	8	23	M6 x 1	M4
20	**NP0805**	20	10	30	M8 x 1,25	M5
25	**NP0805**	20	10	30	M8 x 1,25	M5
32	**NP1006**	22	12	34	M10 x 1,25	M6
40	**NP1006**	22	12	34	M10 x 1,25	M6
50	**NP1208**	24	14	38	M12 x 1,25	M8
63	**NP1208**	24	14	38	M12 x 1,25	M8
80	**NP1610**	32	15	47	M16 x 1,5	M10
100	**NP2012**	40	20	60	M20 x 1,5	M12

Ritorna a: <0> Indice dei contenuti

<9> DIMENSIONAMENTO:

Calcolo della forza in spinta:

$$F_{[kg]} = \frac{\left(\frac{\pi \cdot D^2}{4}\right) \cdot p}{100}$$

Calcolo della forza in tiro (o spinta/tiro per cilindri con stelo passante):

$$F_{[kg]} = \frac{\left(\frac{\pi \cdot D^2}{4} - \frac{\pi \cdot d^2}{4}\right) \cdot p}{100}$$

Calcolo del consumo d'aria:

$$Q_{[nl/min]} = 60 \cdot \frac{\left(\frac{\pi \cdot D^2}{4}\right) \cdot c \cdot (p+1)}{1'000'000 \cdot t}$$

Nota: considerare comunque un consumo effettivo pari a circa il 40%÷50% in più rispetto al valore calcolato a causa del consumo d'aria nei tubi e nelle valvole di comando.

Legenda:

Simbolo	Descrizione	Unità di misura
c	Corsa	[mm]
D	Alesaggio	[mm]
d	Diametro stelo	[mm]
F	Forza	[kg]
p	Pressione aria compressa (relativa)	[bar] ~ [atm]
Q	Portata	[n_litri/min]
t	Tempo per percorrere la corsa **c**	[sec]

Ritorna a: <0> Indice dei contenuti

<10> APPLICAZIONI TIPICHE:

Alcune applicazioni tipiche per questo tipo di cilindri a corsa breve sono:
- Piccoli spostamenti lineari
- Attuazione di taglierine e cesoie, tranciatura di piccoli spessori
- Piccole presse pneumatiche
- Realizzazione di attrezzature di collaudo
- Movimentazioni compatte in genere

Ritorna a: <0> Indice dei contenuti

Generalmatic srl - Via Rossini 80 - 20025 LEGNANO (MI) ITALY - VAT (P.IVA): 12627630150
Tel:+39.0331.455647 - Fax:+39.0331.457175 - www.generalmatic.com - generalmatic@generalmatic.com
Visite di FSDM.php: 37 - Aggiornato il: 07-Gen-2012 - Codici - Sitemap - Copyright © Generalmatic srl 1998÷2012

Generalmatic S.R.L.

COMPONENTI PNEUMATICI ed OLEODINAMICI - AUTOMAZIONE INDUSTRIALE
Via Rossini 80 - 20025 LEGNANO (MI) - ITALY - Phone:+39.0331.455647 - Fax:+39.0331.457175
P.IVA (VAT):IT12627630150 - www.generalmatic.com - generalmatic@generalmatic.com

CILINDRI a CORSA BREVE ø125÷ø250
ESECUZIONE STANDARD e TANDEM

<0> INDICE DEI CONTENUTI:

<1> Caratteristiche tecniche
<2> Codici per l'ordinazione
<3> FSM0 - FDM0 - Cilindro a corsa breve a semplice e doppio effetto
<4> FDMP - Cilindro a corsa breve a doppio effetto - stelo passante
<5> FDMA - Cilindro a corsa breve a doppio effetto - stelo antirotazione
<6> FDMT - Cilindro a corsa breve tandem a doppio effetto
<7> M - Filettatura maschio sullo stelo
<8> Dimensionamento
<9> Applicazioni tipiche
<10> Download versione .pdf di questo file

<1> CARATTERISTICHE TECNICHE:

- Cilindri magnetici a corsa breve -
- Grande alesaggio -
- Forze di spinta elevate -

Alesaggio: da ø125mm a ø250mm
Corsa: da 10mm a 300mm
Esecuzione: semplice o doppio effetto
Costruzione: assemblaggio con testate parallele, camicia a tubo e tiranti
Pistone: magnetico
Materiale stelo: in acciaio inossidabile
Stelo: semplice, passante, antirotazione
Corpo cilindro: camicia in alluminio anodizzato
Ammortizzatori: elastici sulle testate
Funzionamento: senza lubrificazione
Pressione max: 10 bar
Temperatura di esercizio: -20°C ÷ +80°C

Simbolo:	Descrizione del funzionamento:
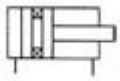	**FDM0 - Cilindro a corsa breve doppio effetto** Cilindro con pistone magnetico a doppio effetto, semplice stelo
	FSM0 - Cilindro a corsa breve semplice effetto Cilindro con pistone magnetico a semplice effetto, stelo chiuso, molla anteriore
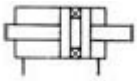	**FDMP - Cilindro a corsa breve doppio effetto** Cilindro con pistone magnetico a doppio effetto, doppio stelo passante
	FDMA - Cilindro a corsa breve doppio effetto Cilindro con pistone magnetico a doppio effetto, stelo con sistema antirotazione
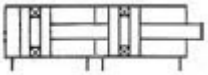	**FDMT - Cilindro a corsa breve tandem - doppio effetto** Cilindro tandem con pistone magnetico a doppio effetto, semplice stelo

Ritorna a: <0> Indice dei contenuti

<2> CODICI PER L'ORDINAZIONE:

Cilindri a corsa breve ø125 ø160 ø200 ø250:

```
FDM0125025F
|   |  |  |
|   |  |  |
|   |  |  |    FILETTATURA DELLO STELO (se prevista)
|   |  |  |    M = filettatura maschio (speciale)
|   |  |  +--- F = filettatura femmina (standard)
|   |  |
|   |  |       CORSA in mm:
|   |  +------ 025 = 25 mm (es. 010, 025, 050, 075, 100 ...)
|   |
|   |          ALESAGGIO in mm:
|   +--------- 125 = 125 mm (es. 125, 160, 200, 250)
|
|              FUNZIONE DEL CILINDRO A CORSA BREVE:
|              FDMT = Cilindro tandem a doppio effetto, semplice stelo
|              FDMA = Cilindro a doppio effetto, sistema  antirotazione
|              FDMP = Cilindro a doppio effetto, doppio stelo passante
|              FSM0 = Cilindro a semplice effetto, stelo chiuso, molla anteriore
+------------- FDM0 = Cilindro a doppio effetto, semplice stelo
```

Ritorna a: <0> Indice dei contenuti

<3> FSM0 - FDM0 - CILINDRO A CORSA BREVE A SEMPLICE E DOPPIO EFFETTO:

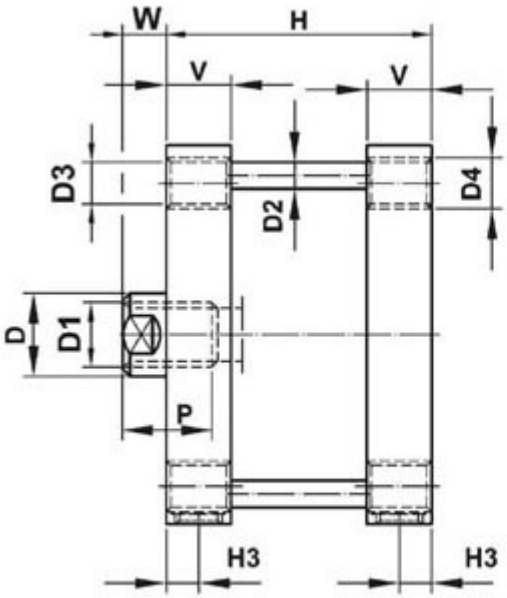

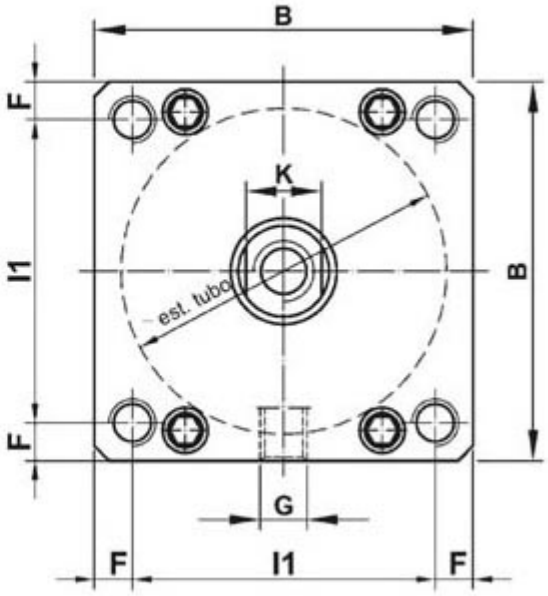

TIPO TYPE	B	D	D1	D2	D3	D4	F	G	H3	I1	K	P	V	W	TUBO TUBE
FSM0-FDM0125	140	30	M14	10	10,2	M12	15	G1/4”	10	110	28	25	22	10	132
FSM0-FDM0160	180	40	M20	12	14,2	M16	20	G3/8”	12	140	36	30	26	12	168
FSM0-FDM0200	220	40	M20	14	14,2	M16	22,5	G3/8”	12	175	36	30	26	12	210
FDM0250	270	40	M24	16	17,7	M20	25	G1/2”	15	220	36	35	30	12	260

TIPO TYPE	H		
	CORSA - STROKE		
	010	025	050
FSM0125	88	103	128
FSM0160	97	112	137
FSM0200	97	112	137

TIPO TYPE	H									
	CORSA - STROKE									
	010	025	050	075	100	125	160	200	250	300
FDM0125	88	103	128	153	178	203	238	278	328	378
FDM0160	97	112	137	162	187	212	247	287	337	387
FDM0200	97	112	137	162	187	212	247	287	337	387
FDM0250	126	141	166	191	216	241	276	316	366	416

Ritorna a: <0> Indice dei contenuti

<4> FDMP - CILINDRO A CORSA BREVE A DOPPIO EFFETTO - STELO PASSANTE:

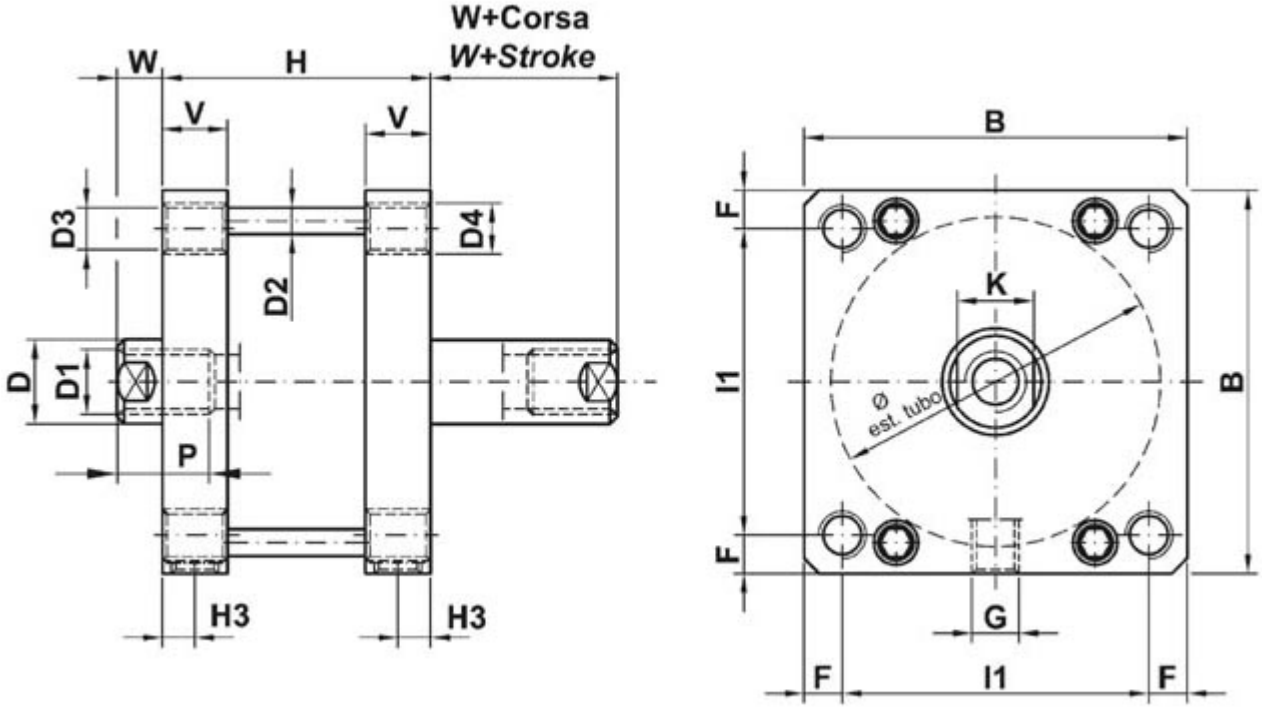

TIPO TYPE	B	D	D1	D2	D3	D4	F	G	H3	I1	K	P	V	W	TUBO TUBE
FDMP125	140	30	M14	10	10,2	M12	15	G1/4”	10	110	28	25	22	10	132
FDMP160	180	40	M20	12	14,2	M16	20	G3/8”	12	140	36	30	26	12	168
FDMP200	220	40	M20	14	14,2	M16	22,5	G3/8”	12	175	36	30	26	12	210
FDMP250	270	40	M24	16	17,7	M20	25	G1/2”	15	220	36	35	30	12	260

TIPO TYPE	H									
	CORSA - STROKE									
	010	**025**	**050**	**075**	**100**	**125**	**160**	**200**	**250**	**300**
FDMP125	88	103	128	153	178	203	238	278	328	378
FDMP160	97	112	137	162	187	212	247	287	337	387
FDMP200	97	112	137	162	187	212	247	287	337	387
FDMP250	126	141	166	191	216	241	276	316	366	416

Ritorna a: <0> Indice dei contenuti

<5> FDMA - CILINDRO A CORSA BREVE A DOPPIO EFFETTO - STELO ANTIROTAZIONE:

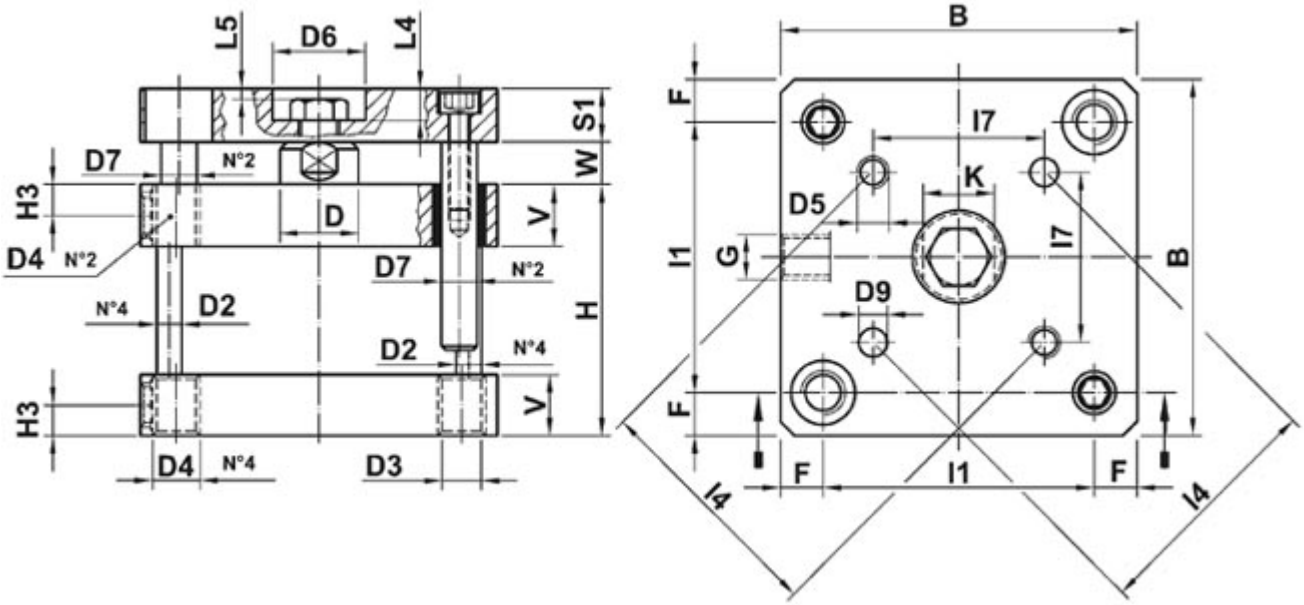

TIPO TYPE	B	D	D2	D3	D4	D5	D6	D7	D9	F	G	H3	I1	I4	I7	K	L4	L5	S1	V	W	TUBO TUBE
FDMA125	140	30	10	10,2	M12	M10	34	14	10	15	G1/4”	10	110	90	63,6	28	12	3	18	22	10	132
FDMA160	180	40	12	14,2	M16	M12	46	20	12	20	G3/8”	12	140	110	77,8	36	16	3	23	26	12	168
FDMA200	220	40	14	14,2	M16	M12	46	20	12	22,5	G3/8”	12	175	110	77,8	36	16	3	23	26	12	210

TIPO TYPE	H									
	CORSA - STROKE									
	010	025	050	075	100	125	160	200	250	300
FDMA125	88	103	128	153	178	203	238	278	328	378
FDMA160	97	112	137	162	187	212	247	287	337	387
FDMA200	97	112	137	162	187	212	247	287	337	387

Ritorna a: <0> Indice dei contenuti

<6> FDMT - CILINDRO A CORSA BREVE TANDEM A DOPPIO EFFETTO:

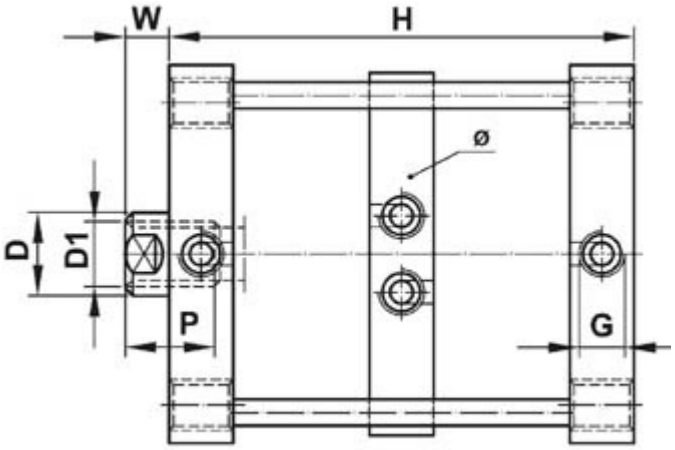

TIPO TYPE	D	D1	G	P	W
FDMT125	30	M14	G1/4"	25	10
FDMT160	40	M20	G3/8"	30	12
FDMT200	40	M20	G3/8"	30	12
FDMT250	40	M24	G1/2"	35	12

TIPO TYPE	H									
	CORSA - STROKE									
	010	**025**	**050**	**075**	**100**	**125**	**160**	**200**	**250**	**300**
FDMT125	157	187	237	287	337	387	457	537	637	737
FDMT160	170	200	250	300	350	400	470	550	650	750
FDMT200	170	200	250	300	350	400	470	550	650	750
FDMT250	222	252	302	352	402	452	522	602	702	802

Ritorna a: <0> Indice dei contenuti

<7> M - FILETTATURA MASCHIO SULLO STELO:

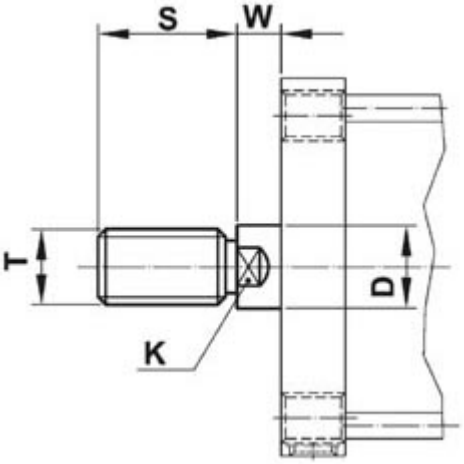

ALESAGGIO-BORE	D	K	S	T	W
125	30	28	54	M27x2	10
160	40	36	72	M36x2	12
200	40	36	72	M36x2	12
250	40	36	72	M36x2	12

Ritorna a: <0> Indice dei contenuti

<8> DIMENSIONAMENTO:

Calcolo della forza in spinta:
(Per i cilindri tandem tipo FDMT moltiplicare il valore ottenuto x 1.95)

$$F_{[kg]} = \frac{\left(\frac{\pi \cdot D^2}{4}\right) \cdot p}{100}$$

Calcolo della forza in tiro (o spinta/tiro per cilindri con stelo passante):
(Per i cilindri tandem tipo FDMT moltiplicare il valore ottenuto x 1.95)

$$F_{[kg]} = \frac{\left(\frac{\pi \cdot D^2}{4} - \frac{\pi \cdot d^2}{4}\right) \cdot p}{100}$$

Calcolo del consumo d'aria:
(Per i cilindri tandem tipo FDMT moltiplicare il valore ottenuto x 1.95)

$$Q_{[nl/min]} = 60 \cdot \frac{\left(\frac{\pi \cdot D^2}{4}\right) \cdot c \cdot (p+1)}{1'000'000 \cdot t}$$

Nota: considerare comunque un consumo effettivo pari a circa il 40%÷50% in più rispetto al valore calcolato a causa del consumo d'aria nei tubi e nelle valvole di comando.

Legenda:

Simbolo	Descrizione	Unità di misura
c	Corsa	[mm]
D	Alesaggio	[mm]
d	Diametro stelo	[mm]
F	Forza	[kg]
p	Pressione aria compressa (relativa)	[bar] ~ [atm]
Q	Portata	[n_litri/min]
t	Tempo per percorrere la corsa **c**	[sec]

Ritorna a: <0> Indice dei contenuti

<9> APPLICAZIONI TIPICHE:

Alcune applicazioni tipiche per questo tipo di cilindri a corsa breve sono:
- Piccoli spostamenti per applicazioni lineari
- Movimentazione di taglierine e cesoie, tranciatura di piccoli spessori
- Presse pneumatiche e attrezzature di assemblaggio
- Realizzazione di attrezzature di collaudo
- Applicazioni semplici ad alta affidabilità
- Movimentazioni compatte in genere, che necessitanto grande forza

Ritorna a: <0> Indice dei contenuti

Generalmatic srl - Via Rossini 80 - 20025 LEGNANO (MI) ITALY - P.IVA(VAT):IT12627630150 - C.F.:01506850138
Phone:+39.0331.455647 - Fax:+39.0331.457175 - www.generalmatic.com - generalmatic@generalmatic.com
Visite di FSDM125.php: 16 - Aggiornato il: 11 Gen 2013 - Codici - Sitemap - Copyright © Generalmatic srl 1998÷2013

Generalmatic S.R.L.

COMPONENTI PNEUMATICI ed OLEODINAMICI - AUTOMAZIONE INDUSTRIALE
Via G.Rossini 80 - 20025 LEGNANO (MI) - ITALY - Tel:+39.0331.455647 - Fax:+39.0331.457175
VAT (P.IVA): 12627630150 - www.generalmatic.com - generalmatic@generalmatic.com

CILINDRI PNEUMATICI COMPATTI ø12 ÷ ø100

<0> INDICE DEI CONTENUTI:

<1> Caratteristiche tecniche
<2> Codici per l'ordinazione
<3> ADM0 - Cilindri pneumatici compatti a doppio effetto
<4> ADMA - Cilindri pneumatici compatti a doppio effetto - stelo antirotazione
<5> ADMP - Cilindri pneumatici compatti a doppio effetto - stelo passante
<6> ASM0 - Cilindri pneumatici compatti a semplice effetto - stelo chiuso
<7> ASME - Cilindri pneumatici compatti a semplice effetto - stelo esteso
<8> Dimensioni per opzione I - interasse ISO 6431 - VDMA
<9> Dimensionamento
<10> Applicazioni tipiche
<11> Download versione .pdf di questo file

<1> CARATTERISTICHE TECNICHE:

Cilindri pneumatici compatti

Alesaggio: da ø12mm a ø100mm
Corsa: da 5mm a 250mm
Esecuzione: semplice o doppio effetto
Pistone: magnetico per utilizzo con sensori
Materiale stelo: in acciaio inossidabile
Guarnizioni pistone: in poliuretano ShA 90
Stelo: semplice, passante, antirotazione
Corpo cilindro: profilato in alluminio anodizzato
Standard costruttivo: secondo norma UNITOP
Interassi: optional secondo norma ISO 6431
Ammortizzatori: elastici sulle testate
Fluido di lavoro: aria compressa filtrata
Funzionamento: in assenza di lubrificazione
Pressione max: 10 bar
Temperatura di esercizio: -20°C ÷ +80°C

Simbolo:	Descrizione del funzionamento:
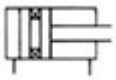	**ADM0 - Cilindro pneumatico compatto doppio effetto** Cilindro con pistone magnetico a doppio effetto, semplice stelo
	ADMA - Cilindro pneumatico compatto doppio effetto Cilindro con pistone magnetico a doppio effetto, stelo con sistema antirotazione
	ADMP - Cilindro pneumatico compatto doppio effetto Cilindro con pistone magnetico a doppio effetto, doppio stelo passante
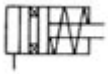	**ASM0 - Cilindro pneumatico compatto semplice effetto** Cilindro con pistone magnetico a semplice effetto, stelo chiuso, molla anteriore
	ASME - Cilindro pneumatico compatto semplice effetto Cilindro con pistone magnetico a semplice effetto, stelo esteso, molla posteriore

Ritorna a: <0> Indice dei contenuti

<2> CODICI PER L'ORDINAZIONE:

Cilindri pneumatici compatti:

```
ADM00063025
|   ||  |    CORSA in mm:
|   ||  +--- 025 = 25 mm (es. 005, 010, 100 ...)
|   ||
|   ||       ALESAGGIO in mm:
|   |+------ 063 = 63 mm (es. 012, 016, 020, 025, 032, 040, 050, 063, 080, 100)
|   |
|   |        INTERASSI:
|   |        I = Cilindro con interasse "I" come norma ISO 6431 - VDMA (speciale)
|   |            Solo ADM0, ADMP, ASM0; ø32 ÷ ø100
|   +------- 0 = Cilindro con interasse "I" standard
|
|            FUNZIONE DEL CILINDRO COMPATTO:
|            ASME = Cilindro a semplice effetto, stelo esteso, molla posteriore
|            ASM0 = Cilindro a semplice effetto, stelo chiuso, molla anteriore
|            ADMA = Cilindro a doppio effetto, sistema  antirotazione
|            ADMP = Cilindro a doppio effetto, doppio stelo passante
+----------- ADM0 = Cilindro a doppio effetto, semplice stelo
```

Ritorna a: <0> Indice dei contenuti

<3> ADM0 - CILINDRI PNEUMATICI COMPATTI A DOPPIO EFFETTO

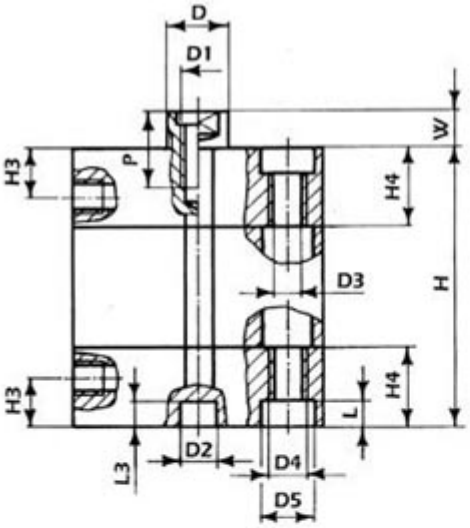

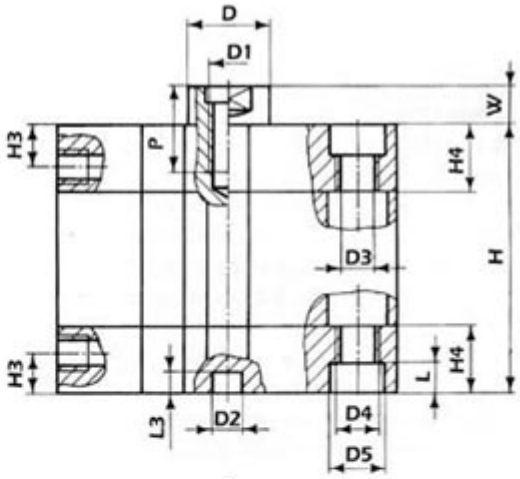

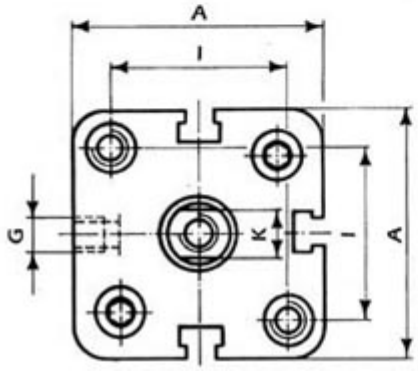

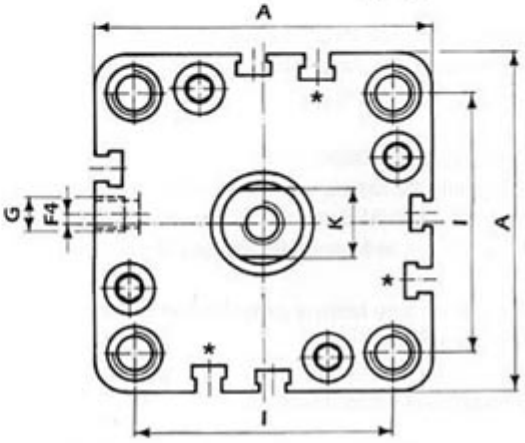

ø12 ø16 ø20 ø25 **ø32 ø40 ø50 ø63 ø80 ø100**

TIPO TYPE	A	D	D1	D2	D3	D4	D5	F4	G	H3	H4	I	K	L	L3	P	W
ADM00012	29	6	M3	6	3,3	M4	6	0	M5	8	12,25	18	5	3,5	4	6	4,5
ADM00016	29	8	M4	6	3,3	M4	6	0	M5	8	12,25	18	6	3,5	4	8	4,5
ADM00020	36	10	M5	6	4,2	M5	7,5	0	M5	8	12,25	22	8	4,5	4	10	4,5
ADM00025	40	10	M5	6	4,2	M5	7,5	0	M5	8	12,75	26	8	4,5	4	10	5,5
ADM00032	50	12	M6	6	5,2	M6	9	4	G1/8	8	14,5	32	10	5,5	4	12	6
ADM00040	58	12	M6	6	5,2	M6	9	3	G1/8	8	14,75	42	10	5,5	4	12	6,5
ADM00050	67	16	M8	6	6,7	M8	10,5	0	G1/8	8	14,75	50	13	6,5	4	12	7,5
ADM00063	80	16	M8	8	8,5	M10	13,5	0	G1/8	8	14,25	62	13	8,5	4	14	7,5
ADM00080	100	20	M10	8	8,5	M10	13,5	0	G1/8	8,5	16	82	17	8,5	4	15	8
ADM00100	124	25	M12	8	8,5	M10	13,5	0	G1/4	10,5	19,25	103	22	8,5	4	20	10

TIPO TYPE	H																
	CORSA - STROKE																
	5	**10**	**15**	**20**	**25**	**30**	**40**	**50**	**60**	**70**	**80**	**90**	**100**	**125**	**160**	**200**	**250**
ADM00012	43	48	53	58	63	68	78	88	98	108	118	128	138	163	198	238	-
ADM00016	43	48	53	58	63	68	78	88	98	108	118	128	138	163	198	238	-
ADM00020	43	48	53	58	63	68	78	88	98	108	118	128	138	163	198	238	288
ADM00025	44,5	49,5	54,5	59,5	64,5	69,5	79,5	89,5	99,5	109,5	119,5	129,5	139,5	164,5	199,5	239,5	289,5
ADM00032	49,5	54,5	59,5	64,5	69,5	74,5	84,5	94,5	104,5	114,5	124,5	134,5	144,5	169,5	204,5	244,5	294,5
ADM00040	50,5	55,5	60,5	65,5	70,5	75,5	85,5	95,5	105,5	115,5	125,5	135,5	145,5	170,5	205,5	245,5	295,5
ADM00050	50,5	55,5	60,5	65,5	70,5	75,5	85,5	95,5	105,5	115,5	125,5	135,5	145,5	170,5	205,5	245,5	295,5
ADM00063	55	60	65	70	75	80	90	100	110	120	130	140	150	175	210	250	300
ADM00080	61	66	71	76	81	86	96	106	116	126	136	146	156	181	216	256	306
ADM00100	71,5	76,5	81,5	86,5	91,5	96,5	106,5	116,5	126,5	136,5	146,5	156,5	166,5	191,5	226,5	266,5	316,5

Ritorna a: <0> Indice dei contenuti

<4> ADMA - CILINDRI COMPATTI A DOPPIO EFFETTO - STELO ANTIROTAZIONE

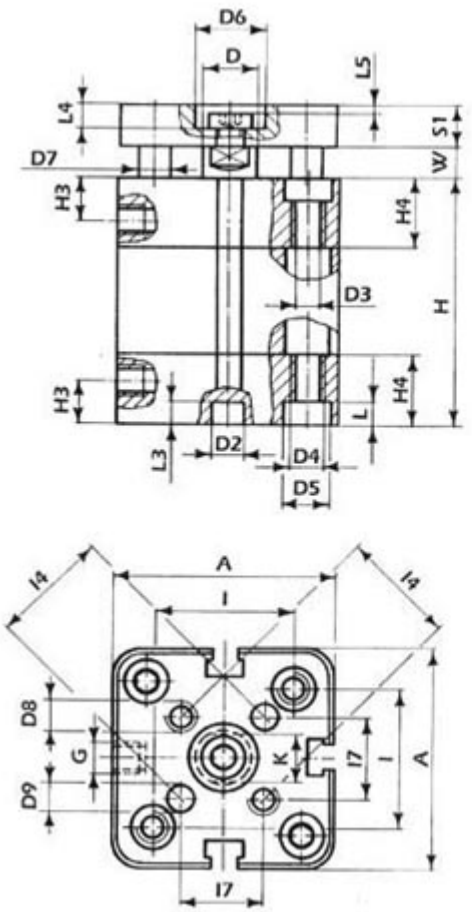

ø16 ø20 ø25

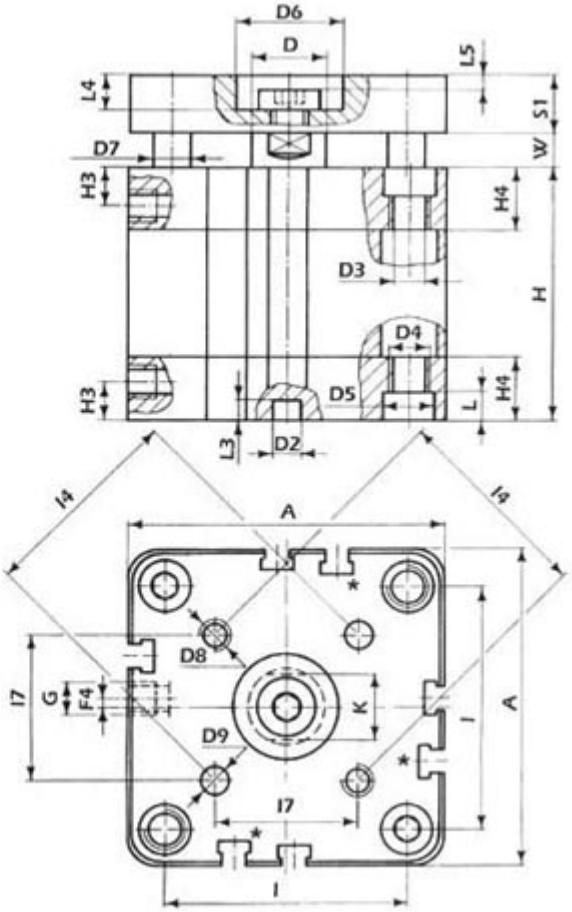

ø32 ø40 ø50 ø63 ø80 ø100

TIPO TYPE	A	D	D2	D3	D4	D5	D6	D7	D8	D9	F4	G	H3	H4	I	I4	I7	K	L	L3	L4	L5	S1	W
ADMA0016	29	8	6	3,3	M4	6	9	5	M3	3	0	M5	8	12,25	18	14	9,9	6	3,5	4	3,8	1	6	4,5
ADMA0020	36	10	6	4,2	M5	7,5	11	5	M4	4	0	M5	8	12,25	22	17	12	8	4,5	4	5	1,5	8	4,5
ADMA0025	40	10	6	4,2	M5	7,5	14	6	M5	5	0	M5	8	12,75	26	22	15,6	8	4,5	4	5	1,5	8	5,5
ADMA0032	50	12	6	5,2	M6	9	17	8	M5	5	4	G1/8	8	14,5	32	28	19,8	10	5,5	4	6,5	2,5	10	6
ADMA0040	58	12	6	5,2	M6	9	17	10	M5	5	3	G1/8	8	14,75	42	33	23,3	10	5,5	4	6,5	2,5	10	6,5
ADMA0050	67	16	6	6,7	M8	10,5	22	10	M6	6	0	G1/8	8	14,75	50	42	29,7	13	6,5	4	7,5	2,5	12	7,5
ADMA0063	80	16	8	8,5	M10	13,5	22	10	M6	6	0	G1/8	8	14,25	62	50	35,4	13	8,5	4	7,5	2,5	12	7,5
ADMA0080	100	20	8	8,5	M10	13,5	28	14	M8	8	0	G1/8	8,5	16	82	65	46	17	8,5	4	9	3	14	8
ADMA0100	124	25	8	8,5	M10	13,5	30	14	M10	10	0	G1/4	10,5	19,25	103	80	56,6	22	8,5	4	10	3	14	10

TIPO TYPE	H																
	CORSA - STROKE																
	5	**10**	**15**	**20**	**25**	**30**	**40**	**50**	**60**	**70**	**80**	**90**	**100**	**125**	**160**	**200**	**250**
ADMA0016	43	48	53	58	63	68	78	88	98	108	118	128	138	163	198	-	-
ADMA0020	43	48	53	58	63	68	78	88	98	108	118	128	138	163	198	-	-
ADMA0025	44,5	49,5	54,5	59,5	64,5	69,5	79,5	89,5	99,5	109,5	119,5	129,5	139,5	164,5	199,5	-	-
ADMA0032	49,5	54,5	59,5	64,5	69,5	74,5	84,5	94,5	104,5	114,5	124,5	134,5	144,5	169,5	204,5	244,5	294,5
ADMA0040	50,5	55,5	60,5	65,5	70,5	75,5	85,5	95,5	105,5	115,5	125,5	135,5	145,5	170,5	205,5	245,5	295,5
ADMA0050	50,5	55,5	60,5	65,5	70,5	75,5	85,5	95,5	105,5	115,5	125,5	135,5	145,5	170,5	205,5	245,5	295,5
ADMA0063	55	60	65	70	75	80	90	100	110	120	130	140	150	175	210	250	300
ADMA0080	61	66	71	76	81	86	96	106	116	126	136	146	156	181	216	256	306
ADMA0100	71,5	76,5	81,5	86,5	91,5	96,5	106,5	116,5	126,5	136,5	146,5	156,5	166,5	191,5	226,5	266,5	316,5

Ritorna a: <0> Indice dei contenuti

<5> ADMP - CILINDRI PNEUMATICI COMPATTI A DOPPIO EFFETTO - STELO PASSANTE

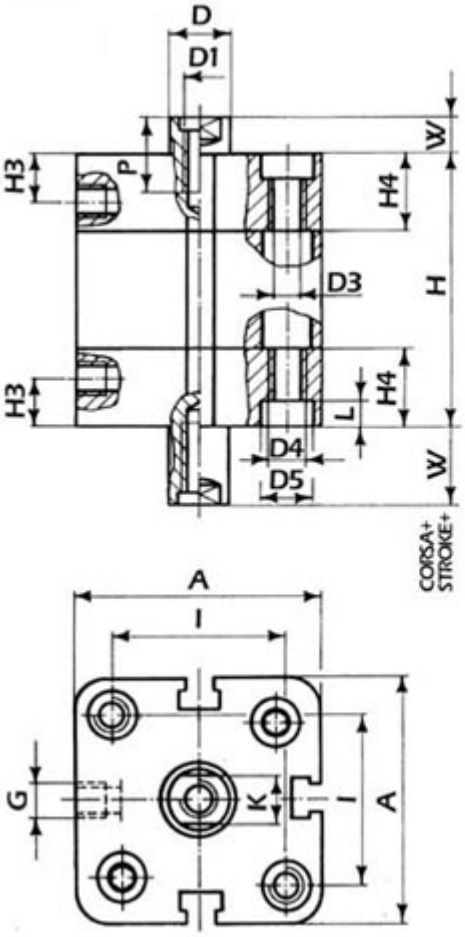

ø12 ø16 ø20 ø25

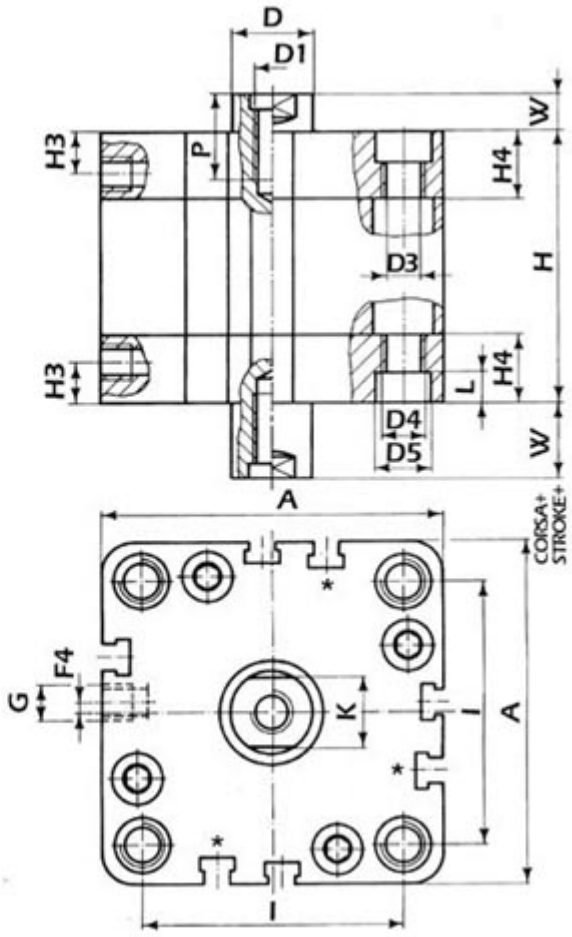

ø32 ø40 ø50 ø63 ø80 ø100

TIPO TYPE	A	D	D1	D3	D4	D5	F4	G	H3	H4	I	K	L	P	W
ADMP0012	29	6	M3	3,3	M4	6	0	M5	8	12,25	18	5	3,5	6	4,5
ADMP0016	29	8	M4	3,3	M4	6	0	M5	8	12,25	18	6	3,5	8	4,5
ADMP0020	36	10	M5	4,2	M5	7,5	0	M5	8	12,25	22	8	4,5	10	4,5
ADMP0025	40	10	M5	4,2	M5	7,5	0	M5	8	12,75	26	8	4,5	10	5,5
ADMP0032	50	12	M6	5,2	M6	9	4	G1/8	8	14,5	32	10	5,5	12	6
ADMP0040	58	12	M6	5,2	M6	9	3	G1/8	8	14,75	42	10	5,5	12	6,5
ADMP0050	67	16	M8	6,7	M8	10,5	0	G1/8	8	14,75	50	13	6,5	12	7,5
ADMP0063	80	16	M8	8,5	M10	13,5	0	G1/8	8	14,25	62	13	8,5	14	7,5
ADMP0080	100	20	M10	8,5	M10	13,5	0	G1/8	8,5	16	82	17	8,5	15	8
ADMP0100	124	25	M12	8,5	M10	13,5	0	G1/4	10,5	19,25	103	22	8,5	20	10

TIPO TYPE	H																
	CORSA - STROKE																
	5	**10**	**15**	**20**	**25**	**30**	**40**	**50**	**60**	**70**	**80**	**90**	**100**	**125**	**160**	**200**	**250**
ADMP0012	43	48	53	58	63	68	78	88	98	108	118	128	138	163	198	238	-
ADMP0016	43	48	53	58	63	68	78	88	98	108	118	128	138	163	198	238	-
ADMP0020	43	48	53	58	63	68	78	88	98	108	118	128	138	163	198	238	288
ADMP0025	44,5	49,5	54,5	59,5	64,5	69,5	79,5	89,5	99,5	109,5	119,5	129,5	139,5	164,5	199,5	239,5	289,5
ADMP0032	49,5	54,5	59,5	64,5	69,5	74,5	84,5	94,5	104,5	114,5	124,5	134,5	144,5	169,5	204,5	244,5	294,5
ADMP0040	50,5	55,5	60,5	65,5	70,5	75,5	85,5	95,5	105,5	115,5	125,5	135,5	145,5	170,5	205,5	245,5	295,5
ADMP0050	50,5	55,5	60,5	65,5	70,5	75,5	85,5	95,5	105,5	115,5	125,5	135,5	145,5	170,5	205,5	245,5	295,5
ADMP0063	55	60	65	70	75	80	90	100	110	120	130	140	150	175	210	250	300
ADMP0080	61	66	71	76	81	86	96	106	116	126	136	146	156	181	216	256	306
ADMP0100	71,5	76,5	81,5	86,5	91,5	96,5	106,5	116,5	126,5	136,5	146,5	156,5	166,5	191,5	226,5	266,5	316,5

Ritorna a: <0> Indice dei contenuti

<6> ASM0 - CILINDRI PNEUMATICI COMPATTI A SEMPLICE EFFETTO - STELO CHIUSO

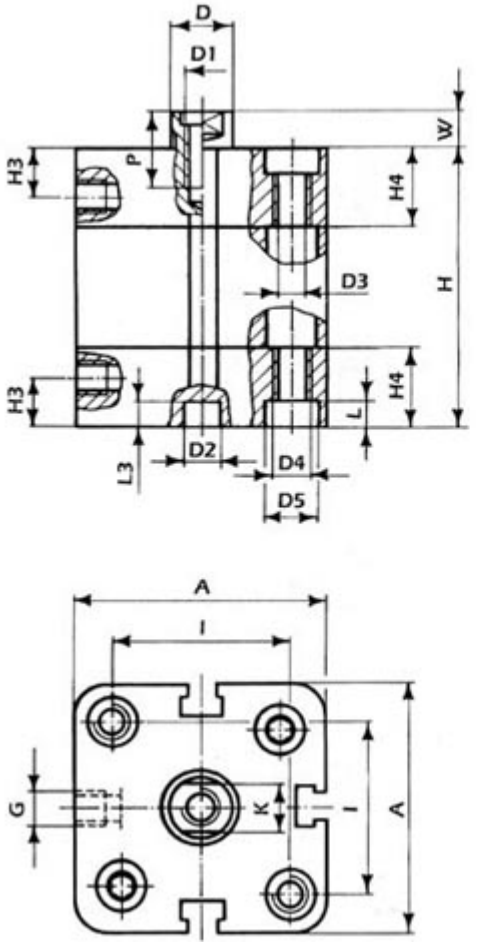

ø12 ø16 ø20 ø25

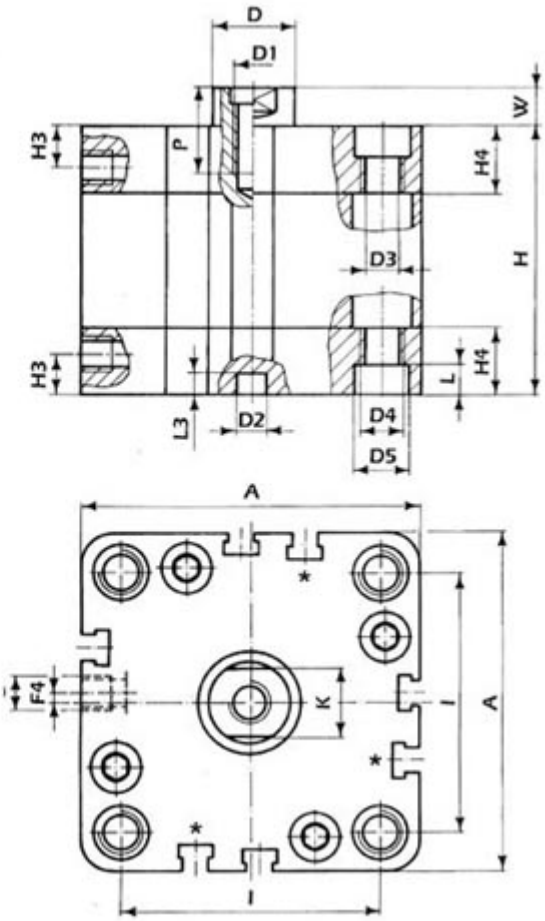

ø32 ø40 ø50 ø63 ø80 ø100

TIPO TYPE	A	D	D1	D2	D3	D4	D5	F4	G	H3	H4	I	K	L	L3	P	W
ASM00012	29	6	M3	6	3,3	M4	6	0	M5	8	12,25	18	5	3,5	4	6	4,5
ASM00016	29	8	M4	6	3,3	M4	6	0	M5	8	12,25	18	6	3,5	4	8	4,5
ASM00020	36	10	M5	6	4,2	M5	7,5	0	M5	8	12,25	22	8	4,5	4	10	4,5
ASM00025	40	10	M5	6	4,2	M5	7,5	0	M5	8	12,75	26	8	4,5	4	10	5,5
ASM00032	50	12	M6	6	5,2	M6	9	4	G1/8	8	14,5	32	10	5,5	4	12	6
ASM00040	58	12	M6	6	5,2	M6	9	3	G1/8	8	14,75	42	10	5,5	4	12	6,5
ASM00050	67	16	M8	6	6,7	M8	10,5	0	G1/8	8	14,75	50	13	6,5	4	12	7,5
ASM00063	80	16	M8	8	8,5	M10	13,5	0	G1/8	8	14,25	62	13	8,5	4	14	7,5
ASM00080	100	20	M10	8	8,5	M10	13,5	0	G1/8	8,5	16	82	17	8,5	4	15	8
ASM00100	124	25	M12	8	8,5	M10	13,5	0	G1/4	10,5	19,25	103	22	8,5	4	20	10

TIPO TYPE	H							
	CORSA - STROKE							
	5	**10**	**15**	**20**	**25**	**30**	**40**	**50**
ASM00012	43	48	53	58	63	78	88	98
ASM00016	43	48	53	58	63	78	88	98
ASM00020	43	48	53	58	63	78	88	98
ASM00025	44,5	49,5	54,5	59,5	64,5	89,5	99,5	109,5
ASM00032	49,5	54,5	59,5	64,5	69,5	94,5	104,5	114,5
ASM00040	50,5	55,5	60,5	65,5	70,5	95,5	105,5	115,5
ASM00050	50,5	55,5	60,5	65,5	70,5	95,5	105,5	115,5
ASM00063	55	60	65	70	75	100	110	120
ASM00080	61	66	71	76	81	116	126	136
ASM00100	71,5	76,5	81,5	86,5	91,5	126,5	136,5	146,5

Ritorna a: <0> Indice dei contenuti

<7> ASME - CILINDRI PNEUMATICI COMPATTI A SEMPLICE EFFETTO - STELO ESTESO

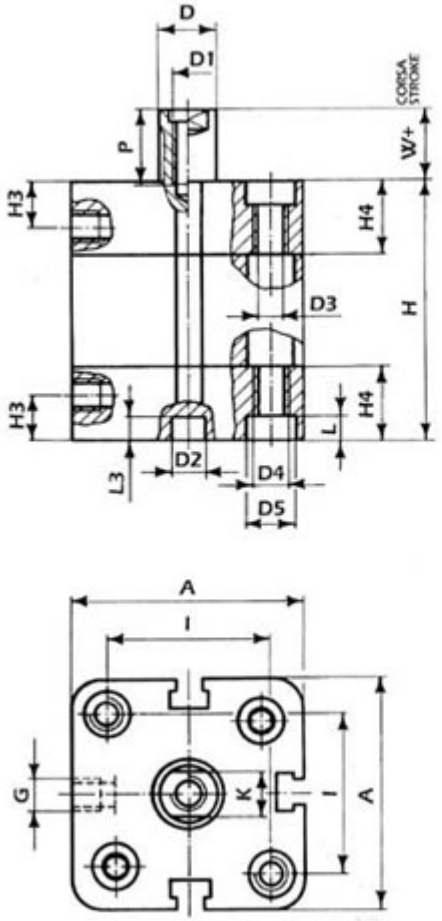

ø12 ø16 ø20 ø25

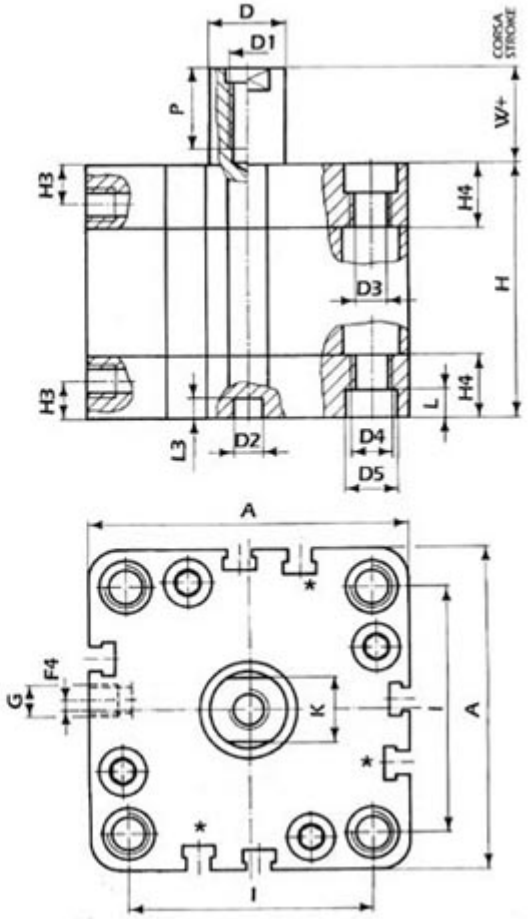

ø32 ø40 ø50 ø63 ø80 ø100

TIPO TYPE	A	D	D1	D2	D3	D4	D5	F4	G	H3	H4	I	K	L	L3	P	W
ASME0012	29	6	M3	6	3,3	M4	6	0	M5	8	12,25	18	5	3,5	4	6	4,5
ASME0016	29	8	M4	6	3,3	M4	6	0	M5	8	12,25	18	6	3,5	4	8	4,5
ASME0020	36	10	M5	6	4,2	M5	7,5	0	M5	8	12,25	22	8	4,5	4	10	4,5
ASME0025	40	10	M5	6	4,2	M5	7,5	0	M5	8	12,75	26	8	4,5	4	10	5,5
ASME0032	50	12	M6	6	5,2	M6	9	4	G1/8	8	14,5	32	10	5,5	4	12	6
ASME0040	58	12	M6	6	5,2	M6	9	3	G1/8	8	14,75	42	10	5,5	4	12	6,5
ASME0050	67	16	M8	6	6,7	M8	10,5	0	G1/8	8	14,75	50	13	6,5	4	12	7,5
ASME0063	80	16	M8	8	8,5	M10	13,5	0	G1/8	8	14,25	62	13	8,5	4	14	7,5
ASME0080	100	20	M10	8	8,5	M10	13,5	0	G1/8	8,5	16	82	17	8,5	4	15	8
ASME0100	124	25	M12	8	8,5	M10	13,5	0	G1/4	10,5	19,25	103	22	8,5	4	20	10

TIPO TYPE	H CORSA - STROKE				
	5	**10**	**15**	**20**	**25**
ASME0012	43	48	53	58	63
ASME0016	43	48	53	58	63
ASME0020	43	48	53	58	63
ASME0025	44,5	49,5	54,5	59,5	64,5
ASME0032	49,5	54,5	59,5	64,5	69,5
ASME0040	50,5	55,5	60,5	65,5	70,5
ASME0050	50,5	55,5	60,5	65,5	70,5
ASME0063	55	60	65	70	75
ASME0080	61	66	71	76	81
ASME0100	71,5	76,5	81,5	86,5	91,5

Ritorna a: <0> Indice dei contenuti

<8> DIMENSIONI PER OPZIONE I - INTERASSE ISO 6431 - VDMA:

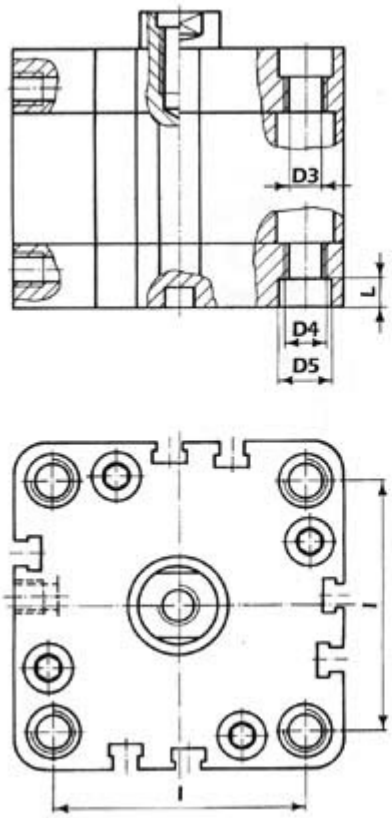

ADM0I ASM0I

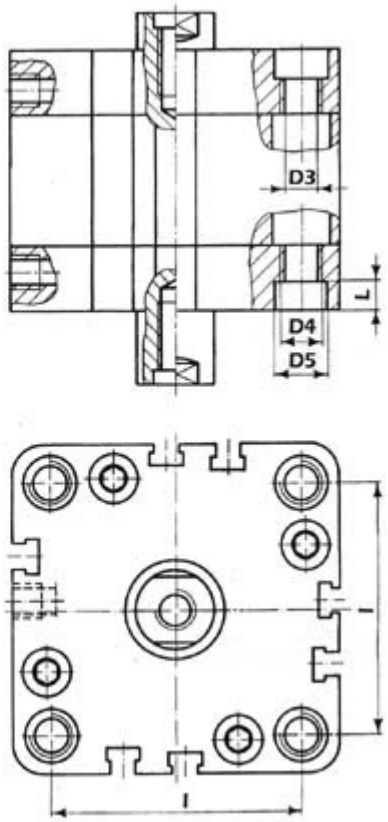

ADMP

TIPO TYPE			D3	D4	D5	I	L
ADM0 ADMP ASM0	I	032	5,2	M6	9	32,5	5,5
		040	5,2	M6	9	38	5,5
		050	6,7	M8	10,5	46,5	6,5
		063	6,7	M8	10,5	56,5	6,5
		080	8,5	M10	13,5	72	8,5
		100	8,5	M10	13,5	89	8,5

Ritorna a: <0> Indice dei contenuti

<9> DIMENSIONAMENTO:

Calcolo della forza in spinta:

$$F_{[kg]} = \frac{\left(\frac{\pi \cdot D^2}{4}\right) \cdot p}{100}$$

Calcolo della forza in tiro (o spinta/tiro per cilindri con stelo passante):

$$F_{[kg]} = \frac{\left(\frac{\pi \cdot D^2}{4} - \frac{\pi \cdot d^2}{4}\right) \cdot p}{100}$$

Calcolo del consumo d'aria:

$$Q_{[nl/min]} = 60 \cdot \frac{\left(\frac{\pi \cdot D^2}{4}\right) \cdot c \cdot (p+1)}{1'000'000 \cdot t}$$

Nota: considerare comunque un consumo effettivo pari a circa il 40%÷50% in più rispetto al valore calcolato a causa del consumo d'aria nei tubi e nelle valvole di comando.

Legenda:

Simbolo	Descrizione	Unità di misura
c	Corsa	[mm]
D	Alesaggio	[mm]
d	Diametro stelo	[mm]
F	Forza	[kg]
p	Pressione aria compressa (relativa)	[bar] ~ [atm]
Q	Portata	[n_litri/min]
t	Tempo per percorrere la corsa **c**	[sec]

Ritorna a: <0> Indice dei contenuti

<10> APPLICAZIONI TIPICHE:

Alcune applicazioni tipiche per questo tipo di cilindri pneumatici compatti sono:
- Piccoli spostamenti lineari
- Attuazione di taglierine e cesoie, tranciatura di piccoli spessori
- Piccole presse pneumatiche
- Realizzazione di attrezzature di collaudo
- Movimentazioni compatte in genere

Ritorna a: <0> Indice dei contenuti

Generalmatic srl - Via Rossini 80 - 20025 LEGNANO (MI) ITALY - VAT (P.IVA): 12627630150
Tel:+39.0331.455647 - Fax:+39.0331.457175 - www.generalmatic.com - generalmatic@generalmatic.com
Visite di ASDM.php: 15 - Aggiornato il: 07-Gen-2012 - Codici - Sitemap - Copyright © Generalmatic srl 1998÷2012

Generalmatic S.R.L.

COMPONENTI PNEUMATICI ed OLEODINAMICI - AUTOMAZIONE INDUSTRIALE
Via Rossini 80 - 20025 LEGNANO (MI) - ITALY - Phone:+39.0331.455647 - Fax:+39.0331.457175
P.IVA (VAT):IT12627630150 - www.generalmatic.com - generalmatic@generalmatic.com - twitter.com/generalmatic

CILINDRI ELASTICI A SEMPLICE EFFETTO
AIR SPRINGS - AIR BELLOWS

<0> INDICE DEI CONTENUTI:

<1> Caratteristiche tecniche
<2> Applicazioni tipiche
<3> Dimensioni di ingombro
<4> Curve di forza dei cilindri elastici
<5> Avvertenze per il dimensionamento
<6> Montaggio in sicurezza per non lesionare la membrana
<7> Download versione .pdf di questo file

<1> CARATTERISTICHE TECNICHE:

Cilindri elastici a semplice effetto - Air springs - Air bellows:

Simbolo: 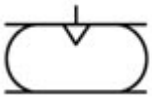

Descrizione: cilindro elastico a membrana (air bellow) a semplice effetto

Fluido: aria compressa non lubrificata

Pressione di lavoro massima: 10 bar

Temperatura di lavoro: -40°C ÷ 70°C

Diametri nominali (inches/pollici): 2+3/4" 4+1/2" 6" 8" 10" 12" 14+1/2" 16"

Corse di lavoro: 20mm ÷ 430mm

Materiali:
- Membrana in stirene butadiene rinforzata con apporto di nylon
- Testate in alluminio (solo 2+3/4"e 4+1/2") e acciaio zincato o cromato (tutti gli altri)

Angolo ammesso tra le testate: 25° (la corsa massima si riferisce al punto più alto della testata)

Disassamento ammesso tra le testate: circa il 15% della corsa

Ritorna a: <0> Indice dei contenuti

<2> APPLICAZIONI TIPICHE:

Alcune applicazioni tipiche per questo tipo di cilindro elastico ad aria compressa sono:
- Apparecchiature di sollevamento a bassa manutenzione
- Compressione o spinta di particolari
- Sollevamento di tavole di lavoro o attrezzature in macchinari di lavorazione
- Applicazioni senza attrito
- Corse brevi e forze molto elevate
- Isolamento da vibrazioni ed oscillazioni
- Sollevamenti con diseallineamenti o disassamenti molto grandi

Ritorna a: <0> Indice dei contenuti

<3> DIMENSIONI DI INGOMBRO:

Cilindri elastici tipo ECM31021÷ECM31023:
Testate in alluminio

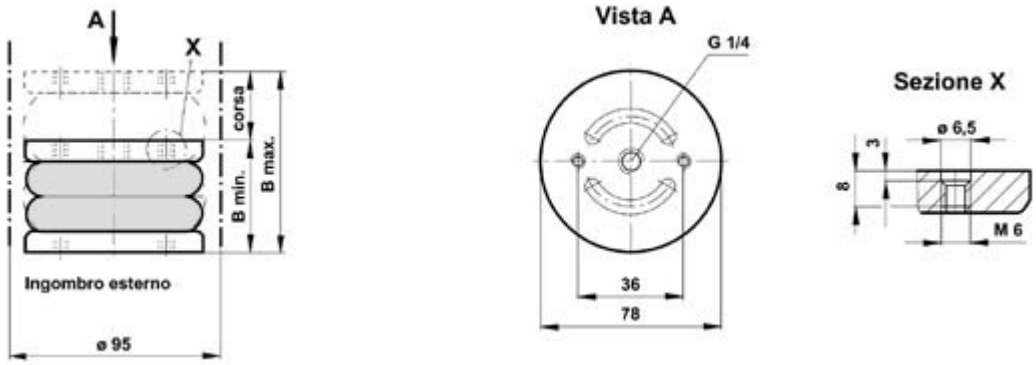

Cilindri elastici tipo ECM31041÷ECM31042:
Testate in alluminio

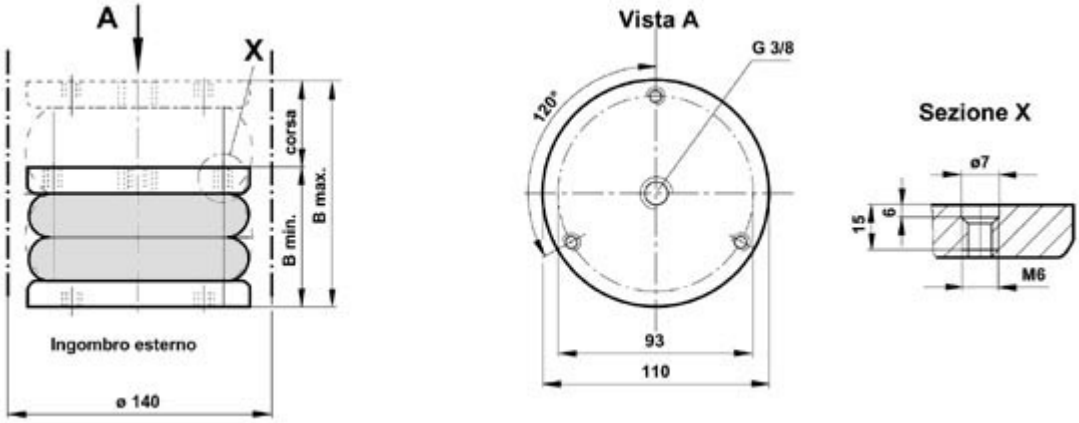

Cilindri elastici tipo ECM31061÷ECM31163:
Testate in acciaio zincato

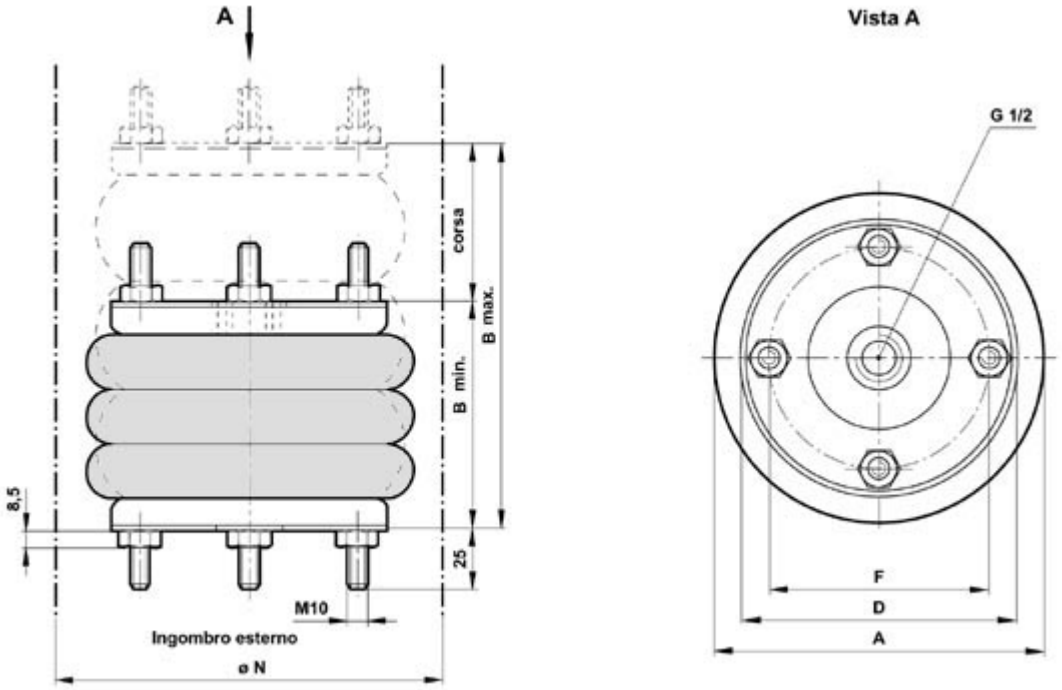

Tabella dimensionale:

TIPO TYPE	DIAMETRO BORE (INCHES)	CONVOLUZIONI CONVOLUTIONS	CORSA STROKE	INSTALLAZIONE INSTALLATION		A	D	F	N	PESO kg WEIGHT
				B min.	B max.					
ECM31021	2+3/4	1	20	50	70	-	-	-	-	0,21
ECM31022	2+3/4	2	45	65	110	-	-	-	-	0,26
ECM31023	2+3/4	3	60	80	140	-	-	-	-	0,3
ECM31041	4+1/2	1	40	50	90	-	-	-	-	0,73
ECM31042	4+1/2	2	85	65	150	-	-	-	-	0,91
ECM31061	6	1	55	50	105	175	153	127	190	2,3
ECM31062	6	2	115	75	190	175	153	127	190	2,6
ECM31081	8	1	80	50	130	230	184	155,5	245	3
ECM31082	8	2	175	75	250	220	184	155,5	245	3,7
ECM31101	10	1	100	50	150	280	210	181	300	3,9
ECM31102	10	2	225	75	300	270	210	181	300	5
ECM31103	10	3	330	100	430	270	210	181	300	5,6
ECM31121	12	1	100	50	150	330	260	232	350	5,2
ECM31122	12	2	225	75	300	325	260	232	350	6,7
ECM31123	12	3	330	100	430	325	260	232	350	8,1
ECM31141	14+1/2	1	100	50	150	395	310	282,5	425	6,9
ECM31142	14+1/2	2	265	75	340	400	310	282,5	425	9,1
ECM31143	14+1/2	3	380	100	480	400	310	282,5	425	10,7
ECM31162	16	2	315	75	390	440	310	282,5	460	9,7
ECM31163	16	3	430	120	550	425	310	282,5	450	12,9

Ritorna a: <0> Indice dei contenuti

<4> CURVE DI FORZA DEI CILINDRI ELASTICI:

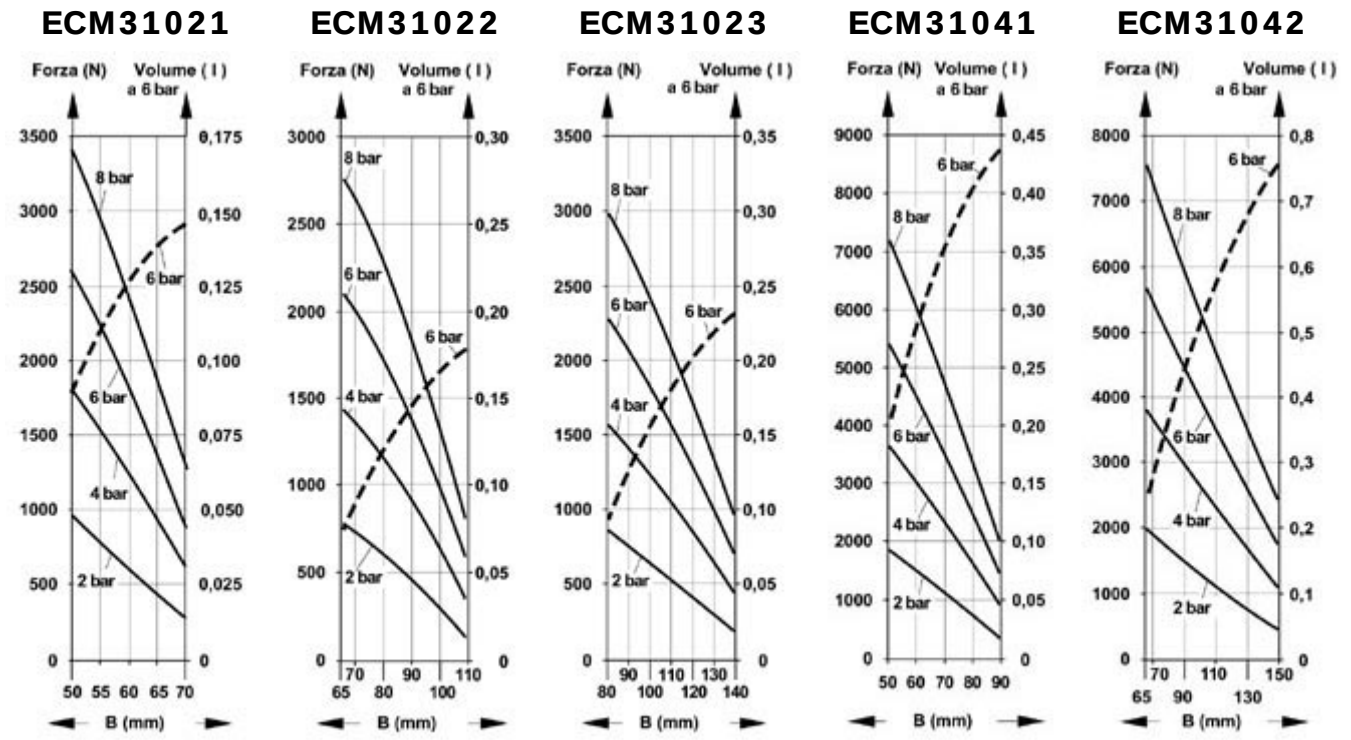

ECM31061

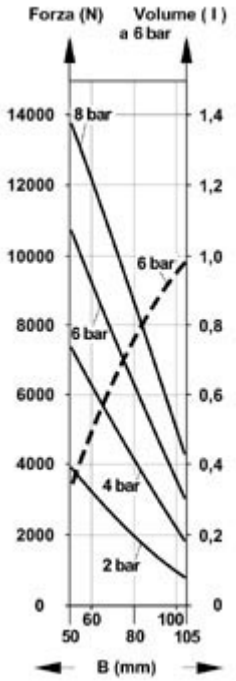

ECM31062

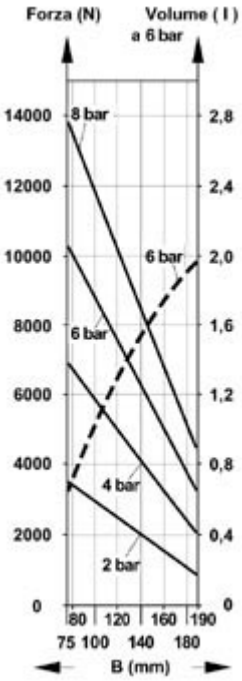

ECM31081

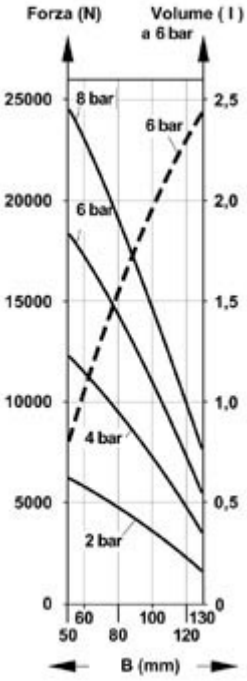

ECM31082

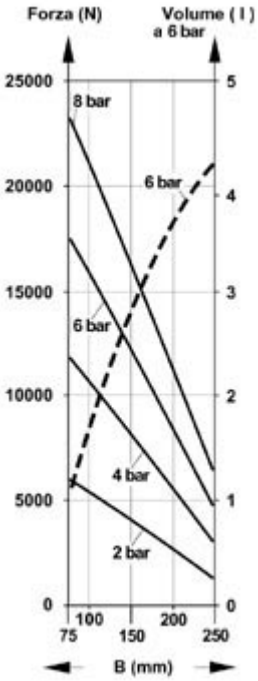

ECM31101

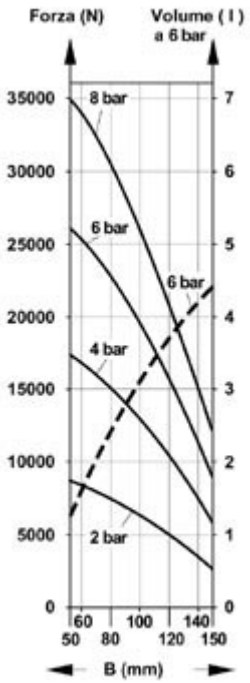

ECM31102

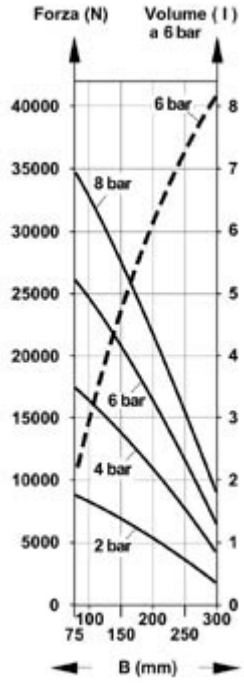

ECM31103

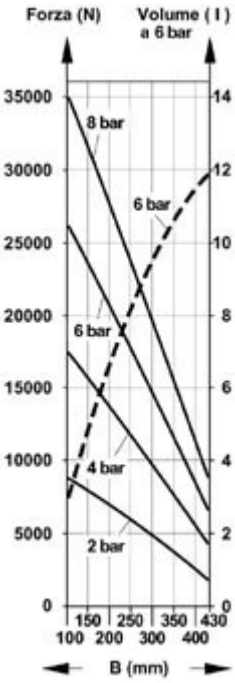

ECM31121

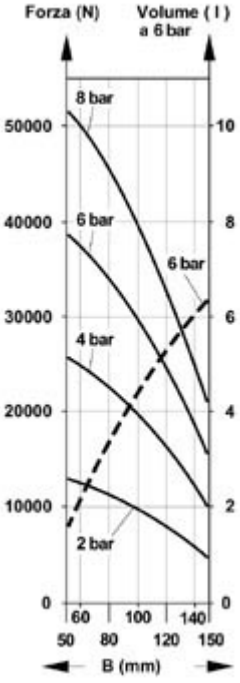

ECM31122

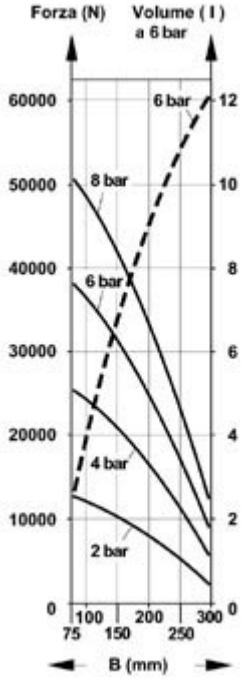

ECM31123

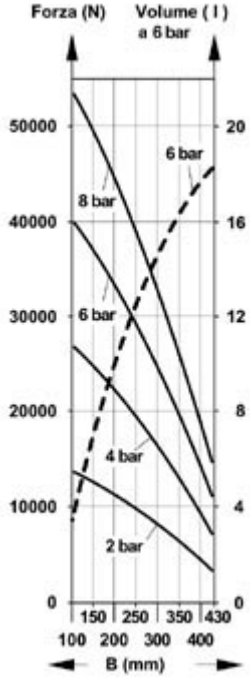

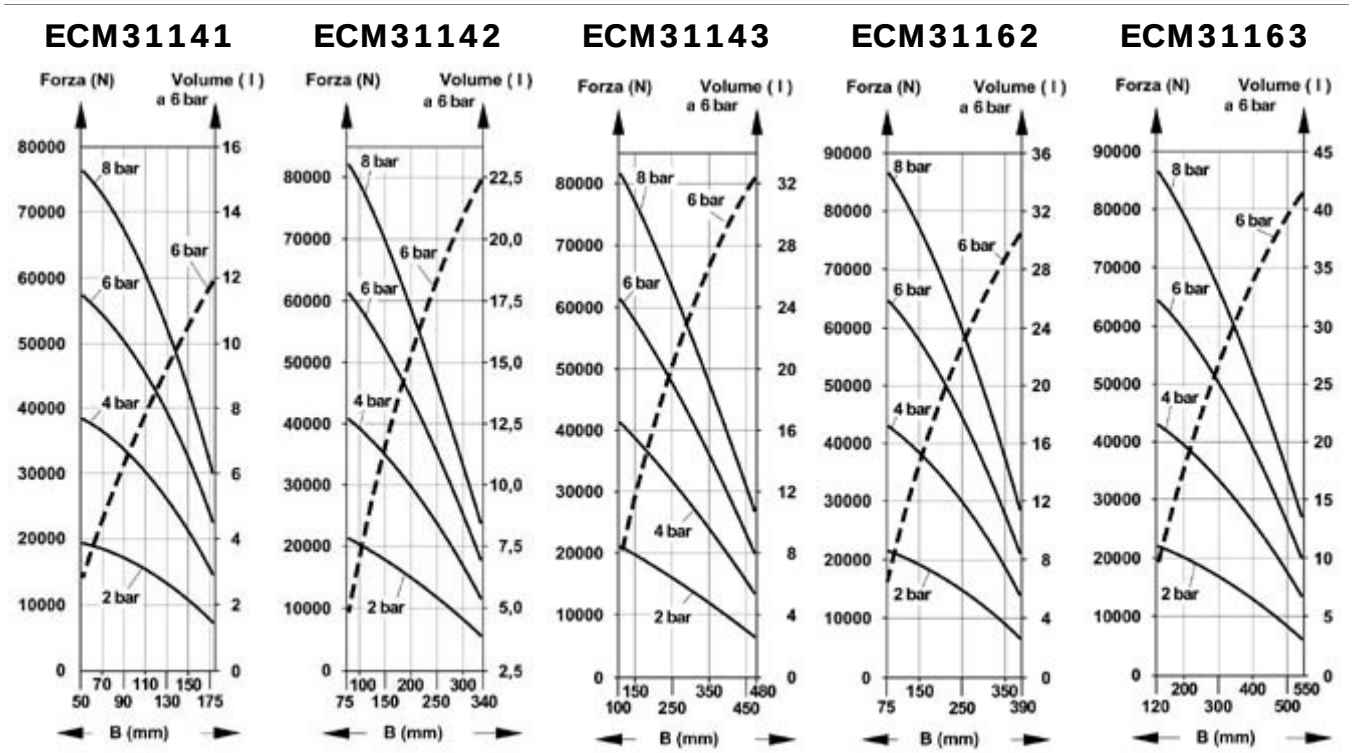

Ritorna a: <0> Indice dei contenuti

<5> AVVERTENZE PER IL DIMENSIONAMENTO:

I diagrammi rappresentano la forza FG generata dal cilindro in funzione dell'altezza B
Ogni curva è calcolata a pressione costante (0÷8 bar)

1. Stabilire la pressione di lavoro P < 8 bar
2. Stabilire la forza FS di sollevamento per cadaun cilindro
3. Stabilire la CORSA dell'applicazione
4. Il carico deve avere una altezza iniziale B0 > B min (altrimenti non si può infilare il cilindro)
5. L'altezza finale B1 è pari ad B0 + CORSA; verificare B1 < B max (altrimenti il cilindro non arriva)
6. La forza FG generata dalla pressione di lavoro P nell'intervallo B0÷B1 deve essere maggiore della forza di sollevamento FS precedentemente calcolata

Ritorna a: <0> Indice dei contenuti

<6> MONTAGGIO IN SICUREZZA PER NON LESIONARE LA MEMBRANA:

- I cilindri non devono essere utilizzati oltre le altezze massima B-max e minima B-min raccomandate
- Il carico o la forza esterna non devono mai comprimere a fondo ed in battuta le due testate, che devono sempre essere distanziate della misura B-min raccomandata
- Provvedere a montare dei fermi meccanici in salita ed in discesa al fine di assicurare la protezione contro le estensioni eccessive o le compressioni eccessive
- L' ambiente di lavoro deve essere costantemente tenuto pulito e libero da liquidi e particelle solide
- Nessun oggetto deve interferire con il volume di lavoro del cilindro elastico
- Non mettere MAI in pressione senza carico esterno i cilindri elastici
- Prima dell' uso bloccare i cilindri elastici con i dadi e/o viti di fissaggio necessarie

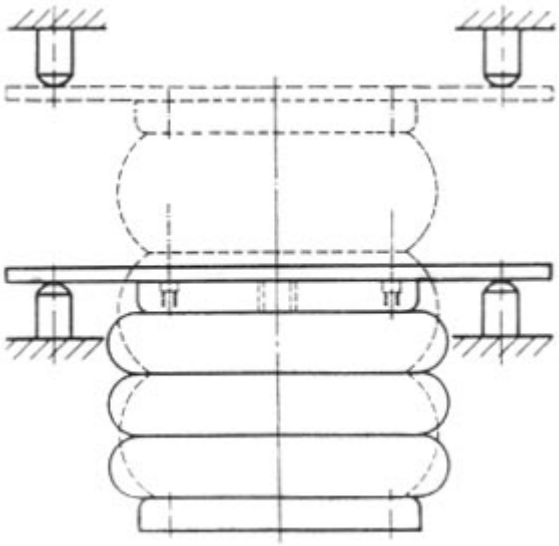

Ritorna a: <0> Indice dei contenuti

Generalmatic srl - Via Rossini 80 - 20025 LEGNANO (MI) ITALY - P.IVA(VAT):IT12627630150 - C.F.:01506850138
Phone:+39.0331.455647 - Fax:+39.0331.457175 - www.generalmatic.com - generalmatic@generalmatic.com - @generalmatic
Visite di ECM31.php: 150 - 05 Mag 2018 - Codici - Sitemap - Valves for Glass - Generalmatic srl © 1998÷2017

Generalmatic S.R.L.

COMPONENTI PNEUMATICI ed OLEODINAMICI - AUTOMAZIONE INDUSTRIALE
Via Rossini 80 - 20025 LEGNANO (MI) - ITALY - Phone:+39.0331.455647 - Fax:+39.0331.457175
P.IVA (VAT):IT12627630150 - www.generalmatic.com - generalmatic@generalmatic.com - twitter.com/generalmatic

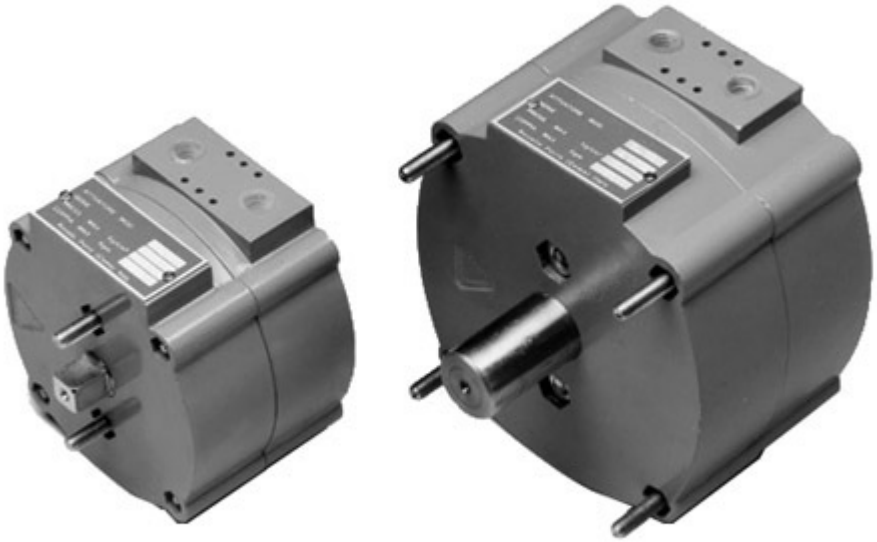

ATTUATORI ROTANTI COMPATTI ANGOLO 90° - 120° - 180°

<0> INDICE DEI CONTENUTI:

<1> Caratteristiche tecniche
<2> Codici per l'ordinazione
<3> Momento torcente degli attuatori rotanti
<4> Dimensioni di ingombro
<5> Applicazioni tipiche
<6> Download versione .pdf di questo file

<1> CARATTERISTICHE TECNICHE:

Attuatore rotante compatto a leva:

Descrizione: l'attuatore é composto da due semicorpi e da una paletta rotante.
Fluido di lavoro: aria compressa, filtrata e leggermente lubrificata.
Pressione massima: 10 bar (modello S05120 max 8 bar).
Temperature di lavoro:
- Modello standard (X): -20°C ÷ +60°C
- Modello alta temperatura (V): -20°C ÷ 120°C

Angoli di rotazione dell'albero: 90°, 120°, 180°
Posizione di montaggio: qualsiasi.
Carichi assiali o radiali: non consentiti.
Frequenza massima: 1 manovra al secondo.
Materiali:
- Corpo in alluminio
- Albero in acciaio
- Guarnizioni paletta in elastomero

Basetta ISO: possibilità di montare basetta per fissaggio valvola di comando ISO5599/1.

Ritorna a: <0> Indice dei contenuti

<2> CODICI PER L'ORDINAZIONE:

Attuatori rotanti a paletta:

```
S05002X0
|| |  ||     MONTAGGIO VALVOLA ISO:
|| |  ||     E = optional basetta di fissaggio ISO5599/1
|| |  |+---- 0 = attuatore rotante standard
|| |  |
|| |  |      GUARNIZIONI:
|| |  |      V = guarnizioni alta temperatura FKM
|| |  +----- X = guarnizioni standard
|| |
|| |         CILINDRATA DELL'ATTUATORE:
|| +-------- 002 = numero identificante la cilindrata del modello
||                 varia in funzione dell'angolo di rotazione
||                 vedere tabelle pagine seguenti
||
||           ANGOLO DI ROTAZIONE DELL'ATTUATORE:
||           10 = 180°
||           07 = 120°
|+---------- 05 =  90°
|
|            DESCRIZIONE
+----------- S = attuatore rotante compatto a bandiera
```

Ritorna a: <0> Indice dei contenuti

<3> MOMENTO TORCENTE DEGLI ATTUATORI ROTANTI:

Attuatori con angolo di rotazione pari a 90°:

Angolo	Modello	Momento torcente Coppia in daNm (Kgm)					Cilindrata cc³	Peso kg
		2 bar	4 bar	6 bar	8 bar	10 bar		
90°	S05002--	0,8	1,7	2,6	3,5	4,4	70	0,9
	S05004--	1,9	3,9	5,9	7,8	9,8	155	2
	S05008--	3	6	9	12	15	245	2,4
	S05018--	7	14	21	28	35	565	4,7
	S05032--	12	25	37	50	63	990	6,5
	S05060--	26	51	78	105	131	2250	16,5
	S05120--	48	96	144	192	NO	4500	35

Attuatori con angolo di rotazione pari a 120°:

Angolo	Modello	Momento torcente Coppia in daNm (Kgm)					Cilindrata cc³	Peso kg
		2 bar	4 bar	6 bar	8 bar	10 bar		
120°	S07002--	0,8	1,7	2,6	3,5	4,4	70	0,9
	S07004--	1,9	3,9	5,9	7,8	9,8	155	2
	S07008--	3	6	9	12	15	245	2,4
	S07018--	7	14	21	28	35	565	4,7
	S07032--	12	25	37	50	63	990	6,5
	S07060--	26	51	78	105	131	2250	16,5

Attuatori con angolo di rotazione pari a 180°:

Angolo	Modello	Momento torcente Coppia in daNm (Kgm)					Cilindrata cc³	Peso kg
		2 bar	4 bar	6 bar	8 bar	10 bar		
180°	S10002--	0,9	1,9	2,8	3,8	4,7	155	0,9
	S10004--	1,5	3	4,5	6	7,5	245	2,4
	S10008--	3,5	7	10	14	17	565	4,7
	S10018--	6	12	18	25	31	990	6,5

Ritorna a: <0> Indice dei contenuti

<4> DIMENSIONI DI INGOMBRO:

Dimensioni principali per il montaggio degli attuatori:

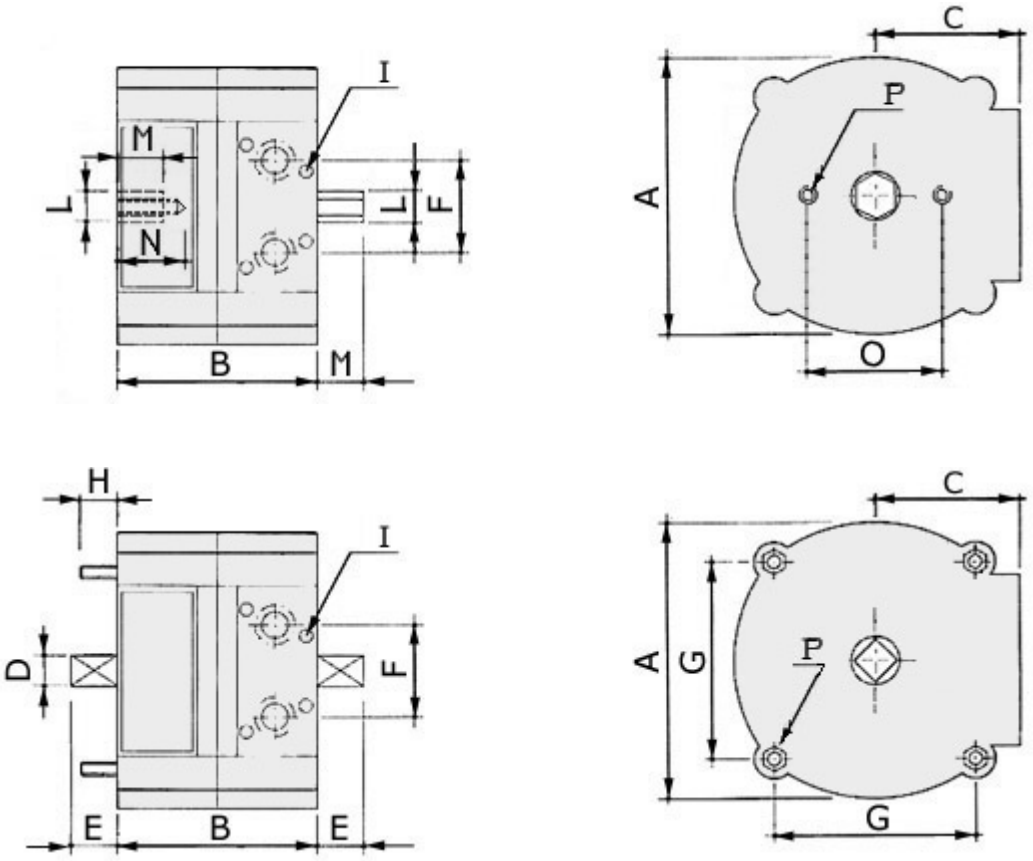

Modello	A	B	C	⌀D	E	F		G	H	I	⌀L	M	N	O	P	Peso
	mm	mm	mm	mm	mm	mm	øGas	mm	mm	mm	mm	mm	mm	mm	mm	Kg
S05002 S07002	82,5	72	40			28	1/8"		20	ISO 1	10	12	20	60	M6	0,9
S05004 S07004 S10002	125	70	65	14	18	40	1/4"	90	20						M6	2
S05008 S07004 S10004	125	90	65	14	18	40	1/4"	90	20						M6	2,4
S05018 S07018 S10008	166	108	87	16	20	40	1/4"	120	25						M8	4,7
S05032 S07032 S10018	166	166	87	16	20	44	1/4"	120	25						M8	6,5
S05060 S07060	220	200	115	24	30	80	1/4"	165	30						M10	16,5
S05120	280	230	145	24	30	110	1/4"	310	30						M10	35

Ritorna a: <0> Indice dei contenuti

<5> APPLICAZIONI TIPICHE:

Alcune applicazioni tipiche per questo tipo di attuatori rotanti pneumatici compatti:
- Movimenti rotatori ad angolo fisso
- Necessità di coppie e torsioni elevate
- Apertura e chiusura globi di valvole a sfera
- Posizionatori pneumatici ad alta frequenza
- Rotazione di tavole o pallet

Ritorna a: <0> Indice dei contenuti

Generalmatic srl - Via Rossini 80 - 20025 LEGNANO (MI) ITALY - P.IVA(VAT):IT12627630150 - C.F.:01506850138
Phone:+39.0331.455647 - Fax:+39.0331.457175 - www.generalmatic.com - generalmatic@generalmatic.com - twitter.com/generalmatic
Visite di S.php: 61 - Aggiornato il: 11 Mar 2014 - Codici - Sitemap - Copyright © Generalmatic srl 1998÷2014

Generalmatic S.R.L.

COMPONENTI PNEUMATICI ed OLEODINAMICI - AUTOMAZIONE INDUSTRIALE
Via G.Rossini 80 - 20025 LEGNANO (MI) - ITALY - Tel:+39.0331.455647 - Fax:+39.0331.457175
VAT (P.IVA): 12627630150 - www.generalmatic.com - generalmatic@generalmatic.com

MANI DI PRESA PNEUMATICHE

<0> INDICE DEI CONTENUTI:

<1> Caratteristiche tecniche
<2> Codici per l'ordinazione
<3> Dimensioni di ingombro mano di presa standard
<4> Dimensioni di ingombro mano di presa magnetica per sensori
<5> Applicazioni tipiche
<6> Download versione .pdf di questo file

<1> CARATTERISTICHE TECNICHE:

Mani di presa pneumatiche semplice e doppio effetto:

Simbolo: 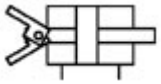

Pressione di lavoro: max. 10 bar
Fluido: aria compressa filtrata, lubrificazione non richiesta
Temperatura ambiente: da -10°C a +70°C
Guarnizioni: NBR
Corpo: in alluminio anodizzato
Perni e dita: trattati termicamente per una migliore resistenza alle sollecitazioni

Ritorna a: <0> Indice dei contenuti

<2> CODICI PER L'ORDINAZIONE:

Mani di presa pneumatiche:

Sigla	Tipo	Forza dita kg @ 6 bar	Peso kg
MPP16NA0	NA - NO - Normalmente aperta	4	0,12
MPP16NC0	NC - Normalmente chiusa	5,2	0,12
MPP16DE0	DE -Doppio effetto	5,5 / 6,5	0,12
MPP16DEP	DEP -Doppio effetto stelo post. passante	5,5	0,12
MPP20NA0	NA - NO - Normalmente aperta	7,5	0,19
MPP20NC0	NC - Normalmente chiusa	8,5	0,19
MPP20DE0	DE -Doppio effetto	10,1 / 12,2	0,19
MPP20DEP	DEP -Doppio effetto stelo post. passante	10,1	0,19
MPP32NA0	NA - NO - Normalmente aperta	16,5	0,49
MPP32NC0	NC - Normalmente chiusa	19,5	0,49
MPP32DE0	DE -Doppio effetto	22 / 24	0,49
MPP32DEP	DEP -Doppio effetto stelo post. passante	22	0,49
MPP50DE0	DE -Doppio effetto	52 / 60	1,66

Mani di presa pneumatiche per fine corsa magnetici:

Sigla	Tipo	Forza dita kg @ 6 bar	Peso kg
MPP16NAM	NA - NO - Normalmente aperta	4	0,11
MPP16NCM	NC - Normalmente chiusa	5,2	0,11
MPP16DEM	DE -Doppio effetto	5,5 / 6,5	0,11
MPP20NAM	NA - NO - Normalmente aperta	7,5	0,18
MPP20NCM	NC - Normalmente chiusa	8,5	0,18
MPP20DEM	DE -Doppio effetto	10,1 / 12,2	0,18
MPP32NAM	NA - NO - Normalmente aperta	16,5	0,47
MPP32NCM	NC - Normalmente chiusa	19,5	0,47
MPP32DEM	DE -Doppio effetto	22 / 24	0,47
MPP50NAM	NA - NO - Normalmente aperta	46	1,66
MPP50NCM	NC - Normalmente chiusa	49	1.66
MPP50DEM	DE -Doppio effetto	52 / 60	1.66

La forza di bloccaggio è riferita ad una distanza dal fulcro delle dita di presa di
- 15 mm per i modelli MPP16 MPP20 MPP32
- 30 mm per i modelli MPP50

Ritorna a: <0> Indice dei contenuti

<3> DIMENSIONI DI INGOMBRO MANO DI PRESA STANDARD:

MPP16NA0 - MPP16NC0 - MPP16DE0

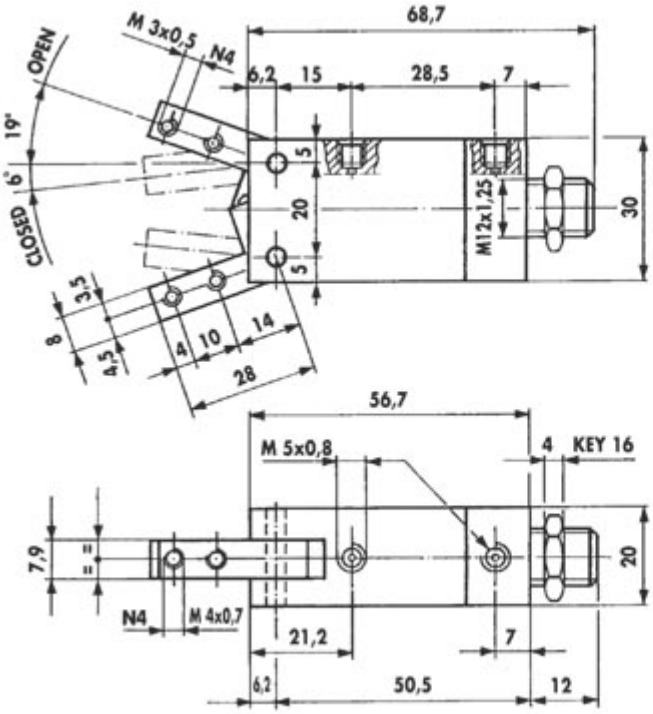

MPP16DEP

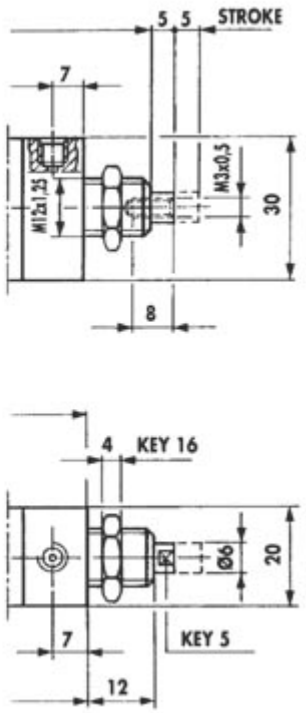

MPP20NA0 - MPP20NC0 - MPP20DE0

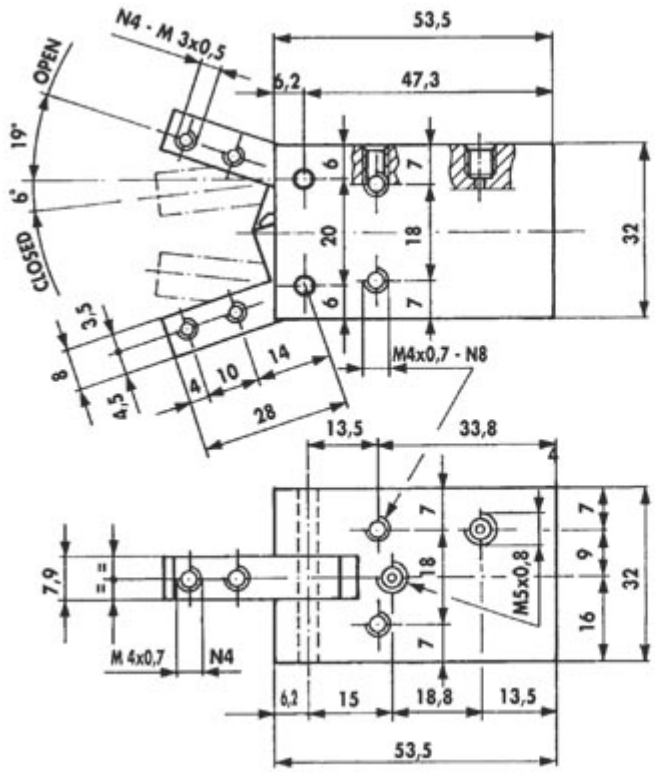

MPP20DEP

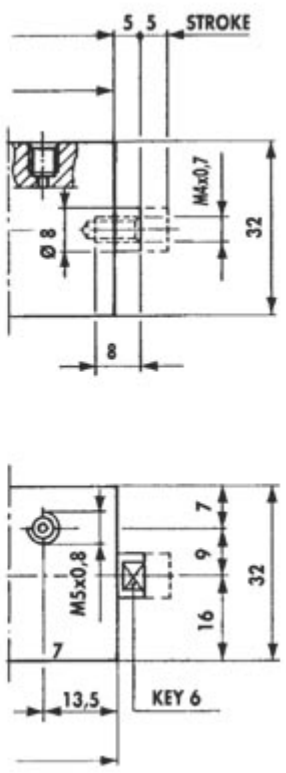

MPP32NA0 - MPP32NC0 - MPP32DE0

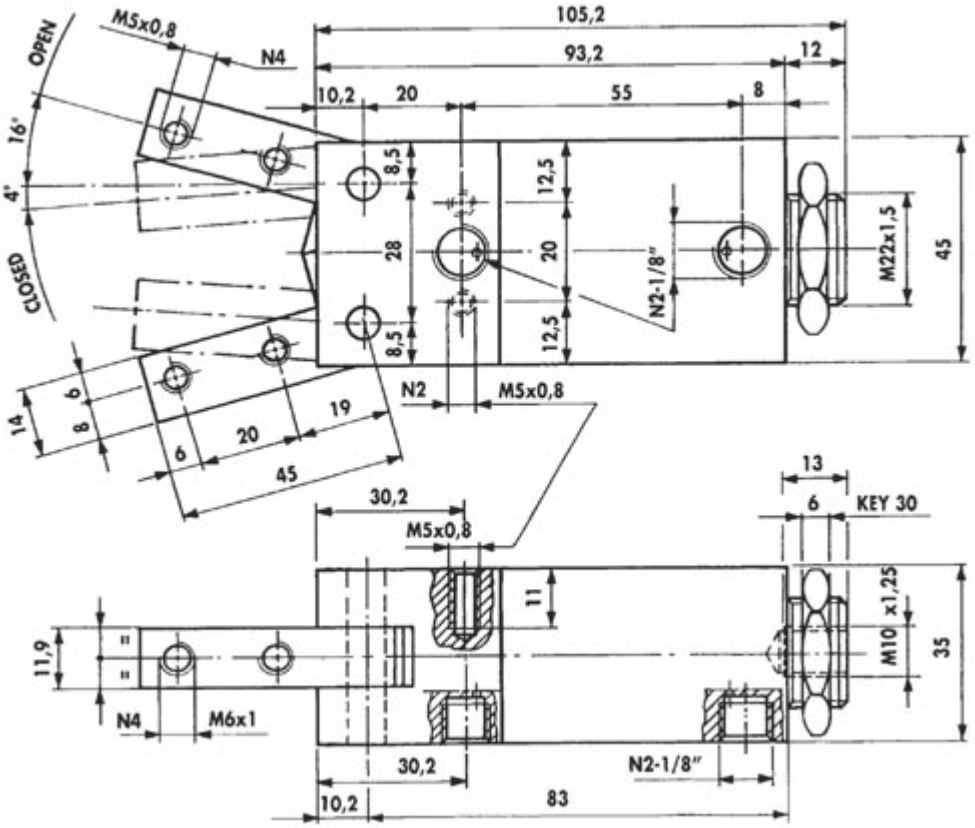

MPP32DEP

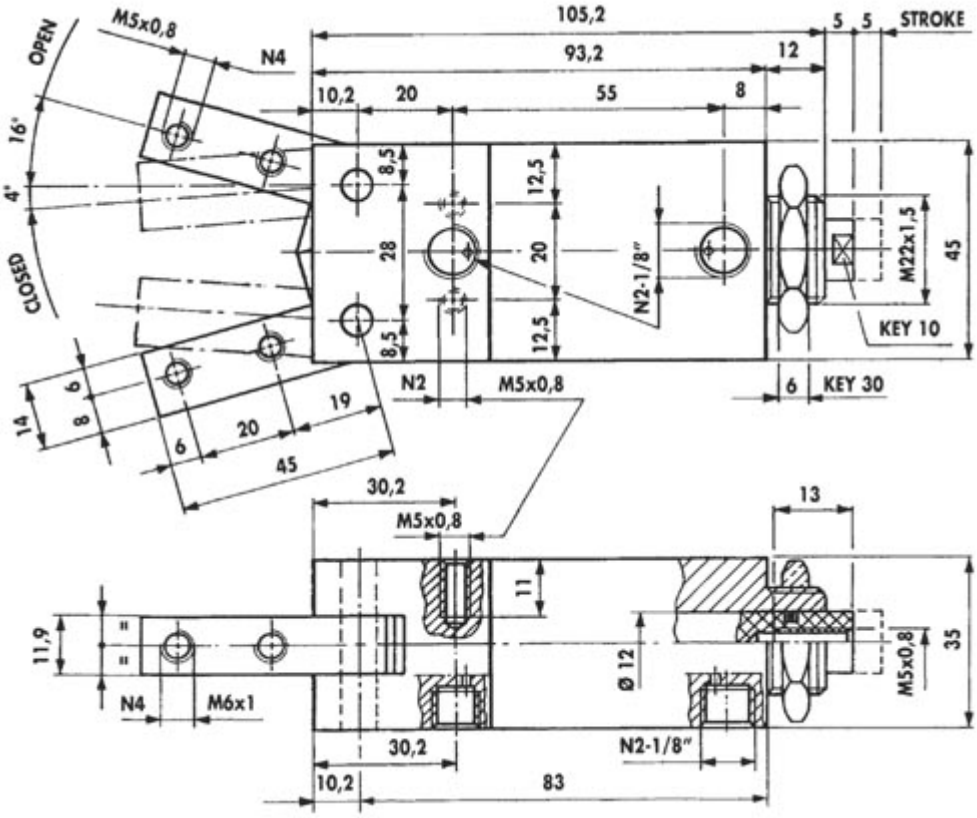

MPP50DE0

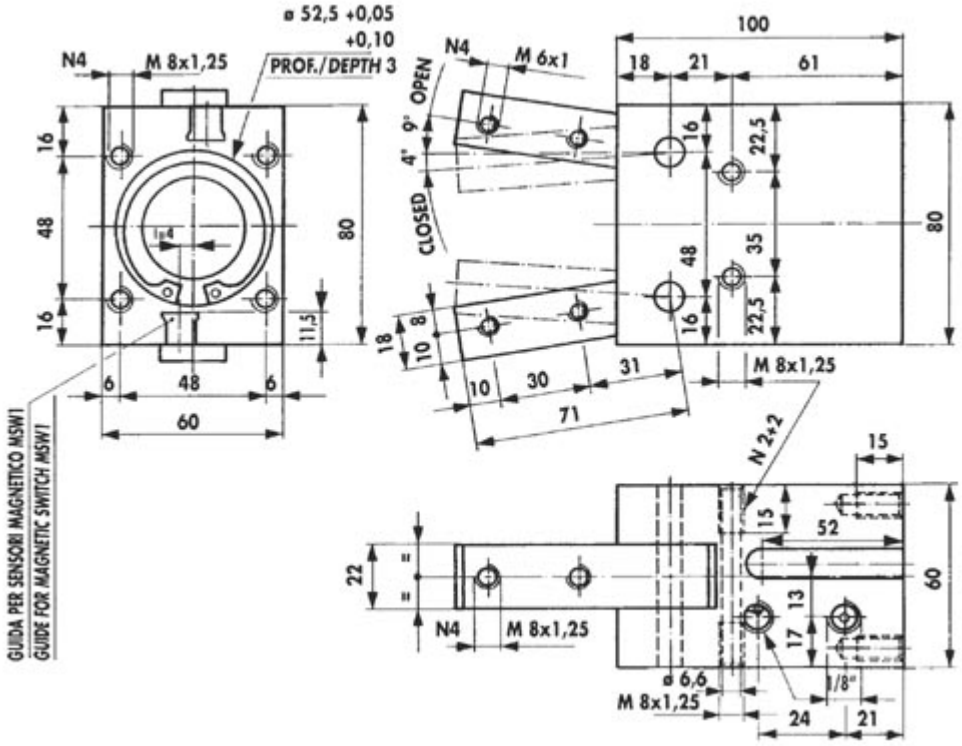

Ritorna a: <0> Indice dei contenuti

<4> DIMENSIONI DI INGOMBRO MANO DI PRESA MAGNETICA PER SENSORI:

MPP16NAM - MPP16NCM - MPP16DEM

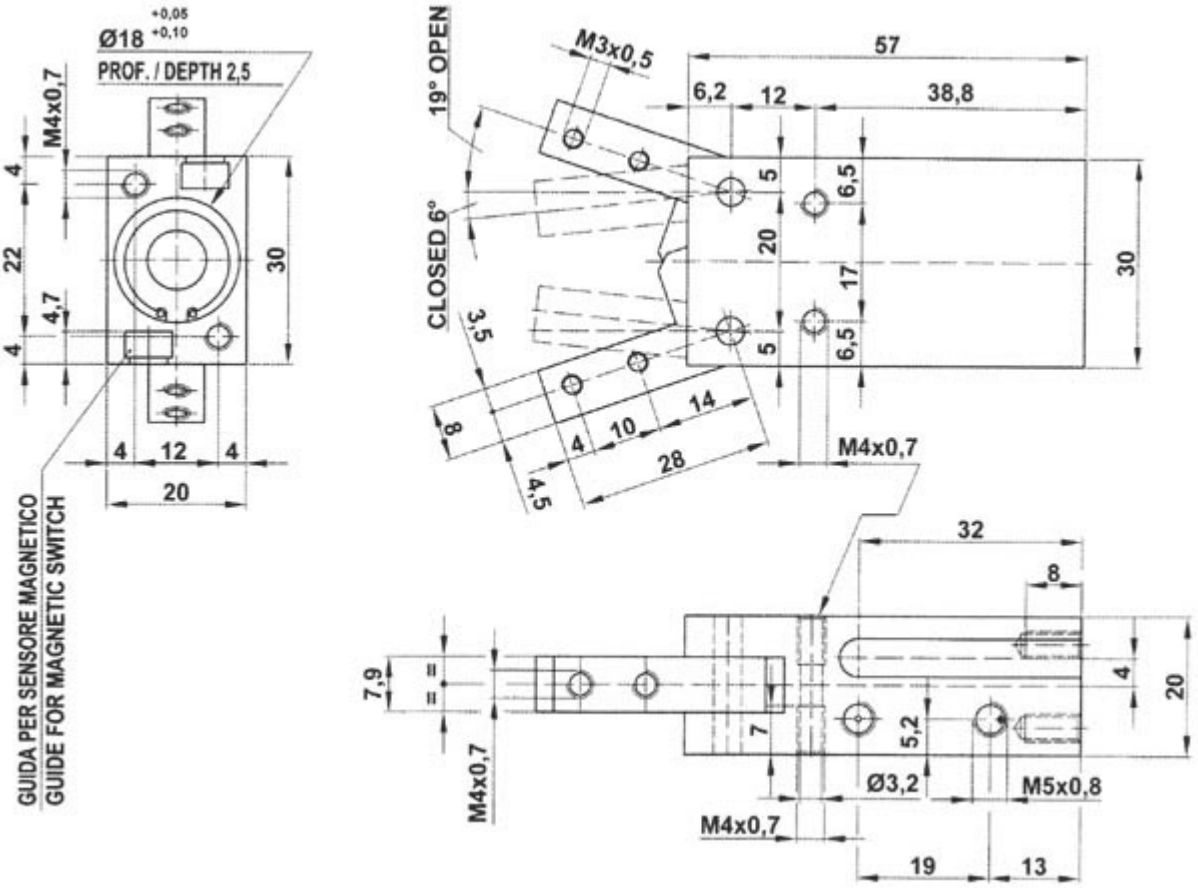

MPP20NAM - MPP20NCM - MPP20DEM

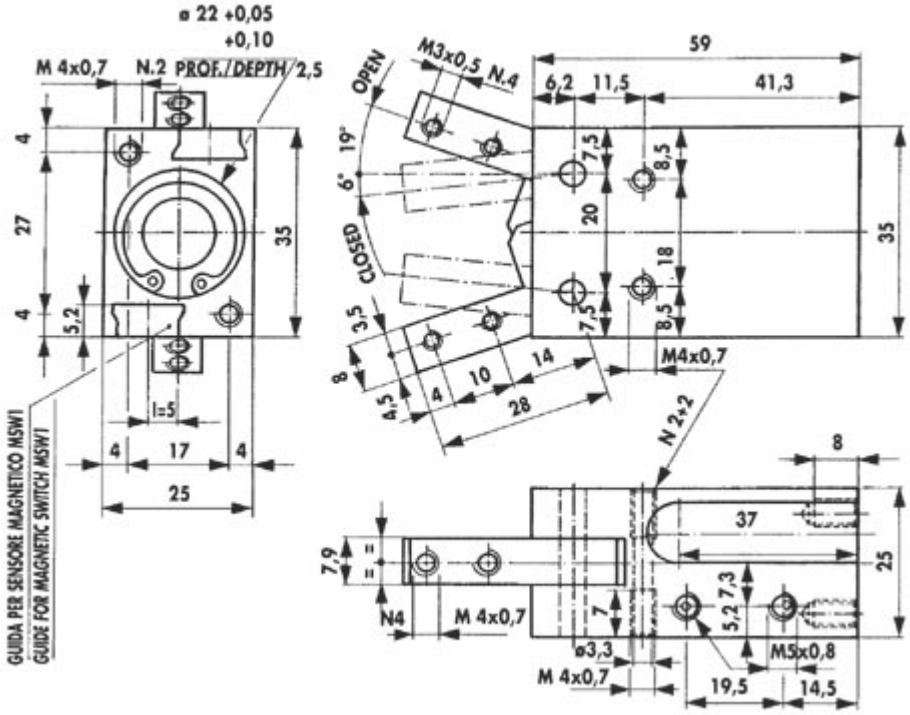

MPP32NAM - MPP32NCM - MPP32DEM

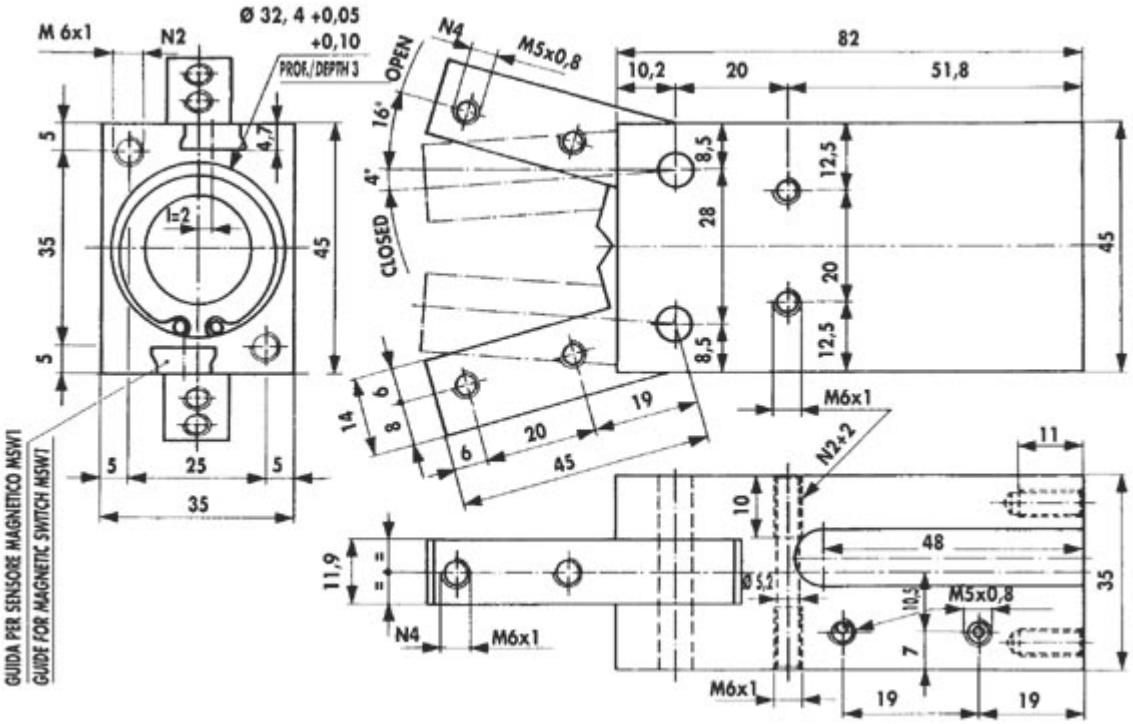

MPP50NAM - MPP50NCM - MPP50DEM

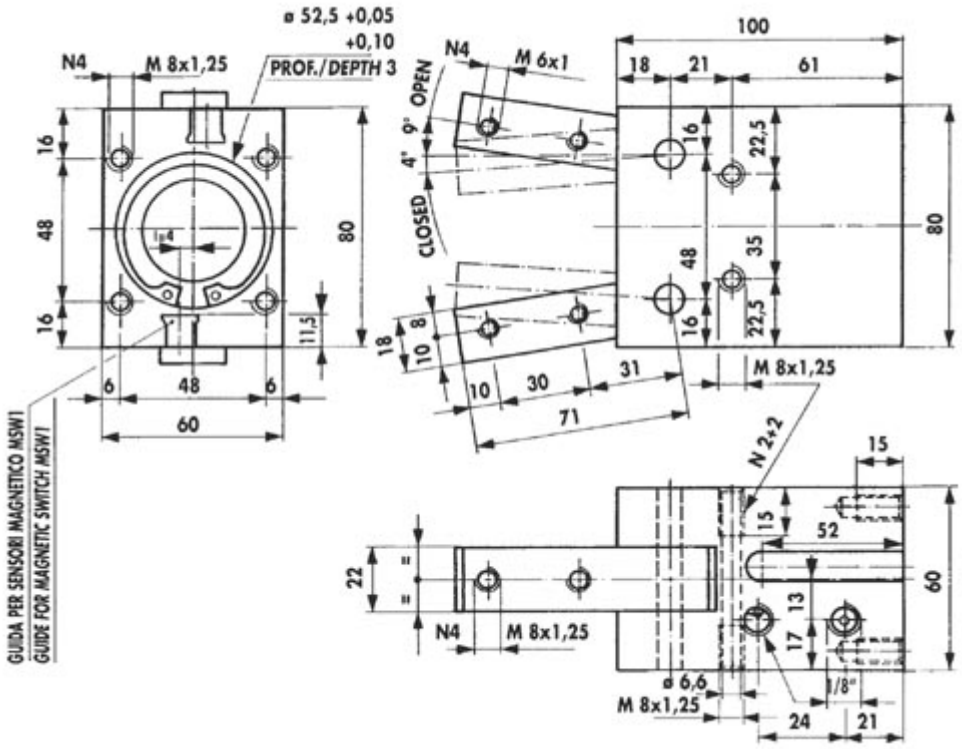

Ritorna a: <0> Indice dei contenuti

<5> APPLICAZIONI TIPICHE:

Alcune applicazioni tipiche per questo tipo di mani di presa pneumatiche sono:
- Presa e spostamento oggetti
- Sistemi di manipolazione e montaggio
- Robot cartesiani o antropomorfi
- Manipolatori di sostanze tossiche o non manovrabili direttamente dalle persone
- Applicazioni alimentari o industriali in genere con grande rapidità e ripetitività di movimento
- Imballaggio ed impilamento di oggetti
- Inserimento di regali, gadget o gift nelle scatole di confezionamento

Ritorna a: <0> Indice dei contenuti

Generalmatic srl - Via Rossini 80 - 20025 LEGNANO (MI) ITALY - VAT (P.IVA): 12627630150
Tel:+39.0331.455647 - Fax:+39.0331.457175 - www.generalmatic.com - generalmatic@generalmatic.com
Aggiornato il: 24-Ago-2009 - Visite: 161 - Versione: 15.01.01 - Copyright © Generalmatic srl 1998÷2009

Generalmatic S.R.L.

COMPONENTI PNEUMATICI ed OLEODINAMICI - AUTOMAZIONE INDUSTRIALE
Via G.Rossini 80 - 20025 LEGNANO (MI) - ITALY - Tel:+39.0331.455647 - Fax:+39.0331.457175
VAT (P.IVA): 12627630150 - www.generalmatic.com - generalmatic@generalmatic.com

TABELLA DELLE PORTATE
FLOW CHART

<0> INDICE DEI CONTENUTI:

<1> Descrizione generale
<2> Tabella delle portate - Flow chart
<3> Download versione .pdf di questo file

<1> DESCRIZIONE GENERALE:

Tipo di dati reperibili dalla tabella:

Nella tabella sono indicati i valori di portata d'aria secca che passano in una valvola pneumatica in funzione del salto di pressione tra ingresso ed uscita.
Il valore di portata ottenuto è misurato in NL/min (Normal Litri al minuto), mentre le pressioni in ingresso P_IN e in uscita dalla valvola P_CYL sono espresse in bar. Tali pressioni sono da considerarsi "pressioni relative". La pressione atmosferica, cioè, si rappresenta con il valore di 0,0 bar (cioè 1,0 bar in valore assoluto).
Per consultare la tabella selezionare il valore di pressioni corrispondenti alle bocche della valvola (ingresso ed uscita) ed intersecare la riga ottenuta con la colonna relativa alla portata nominale della valvola (misurata con una pressione in ingresso di 6,0 bar e una pressione in uscita di 5,0 bar, in accordo con le normative internazionali di misurazione).
Moltiplicare il valore così ottenuto per il coefficiente (1, 10, 100...) relativo alla portata nominale selezionata. Tale valore rappresenta il valore di PORTATA in NL/min relativo a quelle condizioni di funzionamento.
Operando in modo inverso è possibile avere un dimensionamento di massima della valvola da utilizzare per ottenere un determinato flusso d'aria in funzione del salto di pressione sulla valvola stessa.

Ritorna a: <0> Indice dei contenuti

<2> TABELLA DELLE PORTATE - FLOW CHART:

MOLTIPLICARE IL VALORE DELLA TABELLA PER		**PORTATA Nominale [NL/min] - Nominal FLOW P_IN = 6,0 bar - P_CYL = 5,0 bar - Δp 1 bar**										
1		**1,00**	**1,25**	**1,60**	**2,00**	**2,50**	**3,15**	**4,00**	**5,00**	**6,30**	**8,00**	**10,00**
10		**10,0**	**12,5**	**16,0**	**20,0**	**25,0**	**31,5**	**40,0**	**50,0**	**63,0**	**80,0**	**100,0**
100		**100**	**125**	**160**	**200**	**250**	**315**	**400**	**500**	**630**	**800**	**1000**
1000		**1000**	**1250**	**1600**	**2000**	**2500**	**3150**	**4000**	**5000**	**6300**	**8000**	**10000**
10000		**10000**	**12500**	**16000**	**20000**	**25000**	**31500**	**40000**	**50000**	**63000**	**80000**	**100000**
PRESSIONI VALVOLA		**PORTATA EFFETTIVA [NL/min]**										
P_IN INGRESSO [bar]	**P_CYL USCITA [bar]**											
0,5	**0,5**	0,000	0,000	0,000	0,000	0,000	0,000	0,000	0,000	0,000	0,000	0,000
	0,0	0,327	0,409	0,524	0,655	0,819	1,032	1,310	1,637	2,063	2,620	3,275
1,0	**1,0**	0,000	0,000	0,000	0,000	0,000	0,000	0,000	0,000	0,000	0,000	0,000
	0,5	0,378	0,473	0,605	0,756	0,945	1,191	1,513	1,891	2,382	3,025	3,781
	0,0	0,525	0,656	0,840	1,050	1,313	1,654	2,101	2,626	3,309	4,201	5,252
1,5	**1,5**	0,000	0,000	0,000	0,000	0,000	0,000	0,000	0,000	0,000	0,000	0,000
	1,0	0,423	0,528	0,676	0,846	1,057	1,332	1,691	2,114	2,663	3,382	4,228
	0,5	0,598	0,747	0,957	1,196	1,495	1,883	2,391	2,989	3,767	4,783	5,979
	0,0	0,656	0,821	1,050	1,313	1,641	2,068	2,626	3,282	4,136	5,252	6,565
2,0	**2,0**	0,000	0,000	0,000	0,000	0,000	0,000	0,000	0,000	0,000	0,000	0,000
	1,5	0,463	0,579	0,741	0,926	1,158	1,459	1,852	2,316	2,918	3,705	4,631
	1,0	0,655	0,819	1,048	1,310	1,637	2,063	2,620	3,275	4,126	5,240	6,549
	0,5	0,788	0,985	1,260	1,575	1,969	2,481	3,151	3,939	4,963	6,302	7,877
	0,0	0,788	0,985	1,260	1,575	1,969	2,481	3,151	3,939	4,963	6,302	7,877

2,5	**2,5**	0,000	0,000	0,000	0,000	0,000	0,000	0,000	0,000	0,000	0,000	0,000
	2,0	0,500	0,625	0,800	1,000	1,251	1,576	2,001	2,501	3,151	4,002	5,002
	1,5	0,707	0,884	1,132	1,415	1,769	2,228	2,830	3,537	4,457	5,659	7,074
	1,0	0,866	1,083	1,386	1,733	2,166	2,729	3,466	4,332	5,458	6,931	8,664
	0,5	0,919	1,149	1,470	1,838	2,298	2,895	3,676	4,595	5,790	7,352	9,190
	0,0	0,919	1,149	1,470	1,838	2,298	2,895	3,676	4,595	5,790	7,352	9,190
3,0	**3,0**	0,000	0,000	0,000	0,000	0,000	0,000	0,000	0,000	0,000	0,000	0,000
	2,5	0,535	0,668	0,856	1,070	1,337	1,684	2,139	2,674	3,369	4,278	5,348
	2,0	0,756	0,945	1,210	1,513	1,891	2,382	3,025	3,781	4,764	6,050	7,563
	1,5	0,926	1,158	1,482	1,852	2,316	2,918	3,705	4,631	5,835	7,410	9,262
	1,0	1,050	1,313	1,681	2,101	2,626	3,309	4,201	5,252	6,617	8,403	10,503
	0,5	1,050	1,313	1,681	2,101	2,626	3,309	4,201	5,252	6,617	8,403	10,503
	0,0	1,050	1,313	1,681	2,101	2,626	3,309	4,201	5,252	6,617	8,403	10,503
3,5	**3,5**	0,000	0,000	0,000	0,000	0,000	0,000	0,000	0,000	0,000	0,000	0,000
	3,0	0,567	0,709	0,908	1,134	1,418	1,787	2,269	2,836	3,573	4,538	5,672
	2,5	0,802	1,003	1,283	1,604	2,005	2,527	3,209	4,011	5,053	6,417	8,021
	2,0	0,982	1,228	1,572	1,965	2,456	3,095	3,930	4,912	6,189	7,859	9,824
	1,5	1,134	1,418	1,815	2,269	2,836	3,573	4,538	5,672	7,147	9,075	11,344
	1,0	1,182	1,477	1,891	2,363	2,954	3,722	4,726	5,908	7,444	9,453	11,816
	0,5	1,182	1,477	1,891	2,363	2,954	3,722	4,726	5,908	7,444	9,453	11,816
	0,0	1,182	1,477	1,891	2,363	2,954	3,722	4,726	5,908	7,444	9,453	11,816
4,0	**4,0**	0,000	0,000	0,000	0,000	0,000	0,000	0,000	0,000	0,000	0,000	0,000
	3,5	0,598	0,747	0,957	1,196	1,495	1,883	2,391	2,989	3,767	4,783	5,979
	3,0	0,846	1,057	1,353	1,691	2,114	2,663	3,382	4,228	5,327	6,764	8,455
	2,5	1,036	1,294	1,657	2,071	2,589	3,262	4,142	5,178	6,524	8,284	10,355
	2,0	1,196	1,495	1,913	2,391	2,989	3,767	4,783	5,979	7,533	9,566	11,957
	1,5	1,313	1,641	2,101	2,626	3,282	4,136	5,252	6,565	8,271	10,503	13,129
	1,0	1,313	1,641	2,101	2,626	3,282	4,136	5,252	6,565	8,271	10,503	13,129
	0,5	1,313	1,641	2,101	2,626	3,282	4,136	5,252	6,565	8,271	10,503	13,129
	0,0	1,313	1,641	2,101	2,626	3,282	4,136	5,252	6,565	8,271	10,503	13,129
4,5	**4,5**	0,000	0,000	0,000	0,000	0,000	0,000	0,000	0,000	0,000	0,000	0,000
	4,0	0,627	0,784	1,003	1,254	1,568	1,975	2,508	3,135	3,950	5,016	6,271
	3,5	0,887	1,108	1,419	1,774	2,217	2,793	3,547	4,434	5,587	7,094	8,868
	3,0	1,086	1,358	1,738	2,172	2,715	3,421	4,344	5,430	6,842	8,689	10,861
	2,5	1,254	1,568	2,007	2,508	3,135	3,950	5,016	6,271	7,901	10,033	12,541
	2,0	1,402	1,753	2,243	2,804	3,505	4,417	5,609	7,011	8,833	11,217	14,021
	1,5	1,444	1,805	2,311	2,888	3,611	4,549	5,777	7,221	9,098	11,554	14,442
	1,0	1,444	1,805	2,311	2,888	3,611	4,549	5,777	7,221	9,098	11,554	14,442
	0,5	1,444	1,805	2,311	2,888	3,611	4,549	5,777	7,221	9,098	11,554	14,442
	0,0	1,444	1,805	2,311	2,888	3,611	4,549	5,777	7,221	9,098	11,554	14,442
5,0	**5,0**	0,000	0,000	0,000	0,000	0,000	0,000	0,000	0,000	0,000	0,000	0,000
	4,5	0,655	0,819	1,048	1,310	1,637	2,063	2,620	3,275	4,126	5,240	6,549
	4,0	0,926	1,158	1,482	1,852	2,316	2,918	3,705	4,631	5,835	7,410	9,262
	3,5	1,134	1,418	1,815	2,269	2,836	3,573	4,538	5,672	7,147	9,075	11,344
	3,0	1,310	1,637	2,096	2,620	3,275	4,126	5,240	6,549	8,252	10,479	13,099
	2,5	1,464	1,831	2,343	2,929	3,661	4,613	5,858	7,322	9,226	11,716	14,645
	2,0	1,575	1,969	2,521	3,151	3,939	4,963	6,302	7,877	9,926	12,604	15,755
	1,5	1,575	1,969	2,521	3,151	3,939	4,963	6,302	7,877	9,926	12,604	15,755
	1,0	1,575	1,969	2,521	3,151	3,939	4,963	6,302	7,877	9,926	12,604	15,755
	0,5	1,575	1,969	2,521	3,151	3,939	4,963	6,302	7,877	9,926	12,604	15,755
	0,0	1,575	1,969	2,521	3,151	3,939	4,963	6,302	7,877	9,926	12,604	15,755

5,5	**5,5**	0,000	0,000	0,000	0,000	0,000	0,000	0,000	0,000	0,000	0,000	0,000
	5,0	0,682	0,852	1,091	1,363	1,704	2,147	2,727	3,408	4,295	5,453	6,817
	4,5	0,964	1,205	1,542	1,928	2,410	3,037	3,856	4,820	6,073	7,712	9,640
	4,0	1,181	1,476	1,889	2,361	2,952	3,719	4,723	5,904	7,438	9,446	11,807
	3,5	1,363	1,704	2,181	2,727	3,408	4,295	5,453	6,817	8,589	10,907	13,634
	3,0	1,524	1,905	2,439	3,049	3,811	4,802	6,097	7,621	9,603	12,194	15,243
	2,5	1,670	2,087	2,672	3,340	4,174	5,260	6,679	8,349	10,520	13,358	16,698
	2,0	1,707	2,133	2,731	3,414	4,267	5,376	6,827	8,534	10,753	13,654	17,068
	1,5	1,707	2,133	2,731	3,414	4,267	5,376	6,827	8,534	10,753	13,654	17,068
	1,0	1,707	2,133	2,731	3,414	4,267	5,376	6,827	8,534	10,753	13,654	17,068
	0,5	1,707	2,133	2,731	3,414	4,267	5,376	6,827	8,534	10,753	13,654	17,068
	0,0	1,707	2,133	2,731	3,414	4,267	5,376	6,827	8,534	10,753	13,654	17,068
6,0	**6,0**	0,000	0,000	0,000	0,000	0,000	0,000	0,000	0,000	0,000	0,000	0,000
	5,5	0,707	0,884	1,132	1,415	1,769	2,228	2,830	3,537	4,457	5,659	7,074
	5,0	1,000	1,250	1,600	2,000	2,500	3,150	4,000	5,000	6,300	8,000	10,000
	4,5	1,225	1,532	1,960	2,451	3,063	3,860	4,901	6,126	7,719	9,802	12,253
	4,0	1,415	1,769	2,264	2,830	3,537	4,457	5,659	7,074	8,913	11,319	14,148
	3,5	1,582	1,977	2,531	3,164	3,955	4,983	6,327	7,909	9,966	12,655	15,818
	3,0	1,733	2,166	2,772	3,466	4,332	5,458	6,931	8,664	10,917	13,862	17,328
	2,5	1,838	2,298	2,941	3,676	4,595	5,790	7,352	9,190	11,580	14,705	18,381
	2,0	1,838	2,298	2,941	3,676	4,595	5,790	7,352	9,190	11,580	14,705	18,381
	1,5	1,838	2,298	2,941	3,676	4,595	5,790	7,352	9,190	11,580	14,705	18,381
	1,0	1,838	2,298	2,941	3,676	4,595	5,790	7,352	9,190	11,580	14,705	18,381
	0,5	1,838	2,298	2,941	3,676	4,595	5,790	7,352	9,190	11,580	14,705	18,381
	0,0	1,838	2,298	2,941	3,676	4,595	5,790	7,352	9,190	11,580	14,705	18,381
6,5	**6,5**	0,000	0,000	0,000	0,000	0,000	0,000	0,000	0,000	0,000	0,000	0,000
	6,0	0,732	0,915	1,172	1,464	1,831	2,307	2,929	3,661	4,613	5,858	7,322
	5,5	1,036	1,294	1,657	2,071	2,589	3,262	4,142	5,178	6,524	8,284	10,355
	5,0	1,268	1,585	2,029	2,537	3,171	3,995	5,073	6,341	7,990	10,146	12,683
	4,5	1,464	1,831	2,343	2,929	3,661	4,613	5,858	7,322	9,226	11,716	14,645
	4,0	1,637	2,047	2,620	3,275	4,093	5,158	6,549	8,187	10,315	13,099	16,373
	3,5	1,794	2,242	2,870	3,587	4,484	5,650	7,174	8,968	11,300	14,349	17,936
	3,0	1,937	2,422	3,100	3,875	4,843	6,103	7,749	9,687	12,205	15,499	19,373
	2,5	1,969	2,462	3,151	3,939	4,923	6,204	7,877	9,847	12,407	15,755	19,694
	2,0	1,969	2,462	3,151	3,939	4,923	6,204	7,877	9,847	12,407	15,755	19,694
	1,5	1,969	2,462	3,151	3,939	4,923	6,204	7,877	9,847	12,407	15,755	19,694
	1,0	1,969	2,462	3,151	3,939	4,923	6,204	7,877	9,847	12,407	15,755	19,694
	0,5	1,969	2,462	3,151	3,939	4,923	6,204	7,877	9,847	12,407	15,755	19,694
	0,0	1,969	2,462	3,151	3,939	4,923	6,204	7,877	9,847	12,407	15,755	19,694
7,0	**7,0**	0,000	0,000	0,000	0,000	0,000	0,000	0,000	0,000	0,000	0,000	0,000
	6,5	0,756	0,945	1,210	1,513	1,891	2,382	3,025	3,781	4,764	6,050	7,563
	6,0	1,070	1,337	1,711	2,139	2,674	3,369	4,278	5,348	6,738	8,556	10,695
	5,5	1,310	1,637	2,096	2,620	3,275	4,126	5,240	6,549	8,252	10,479	13,099
	5,0	1,513	1,891	2,420	3,025	3,781	4,764	6,050	7,563	9,529	12,100	15,125
	4,5	1,691	2,114	2,706	3,382	4,228	5,327	6,764	8,455	10,654	13,528	16,910
	4,0	1,852	2,316	2,964	3,705	4,631	5,835	7,410	9,262	11,670	14,820	18,524
	3,5	2,001	2,501	3,201	4,002	5,002	6,303	8,003	10,004	12,605	16,007	20,009
	3,0	2,101	2,626	3,361	4,201	5,252	6,617	8,403	10,503	13,234	16,805	21,007
	2,5	2,101	2,626	3,361	4,201	5,252	6,617	8,403	10,503	13,234	16,805	21,007
	2,0	2,101	2,626	3,361	4,201	5,252	6,617	8,403	10,503	13,234	16,805	21,007
	1,5	2,101	2,626	3,361	4,201	5,252	6,617	8,403	10,503	13,234	16,805	21,007
	1,0	2,101	2,626	3,361	4,201	5,252	6,617	8,403	10,503	13,234	16,805	21,007
	0,5	2,101	2,626	3,361	4,201	5,252	6,617	8,403	10,503	13,234	16,805	21,007
	0,0	2,101	2,626	3,361	4,201	5,252	6,617	8,403	10,503	13,234	16,805	21,007

7,5	**7,5**	0,000	0,000	0,000	0,000	0,000	0,000	0,000	0,000	0,000	0,000	0,000
	7,0	0,780	0,974	1,247	1,559	1,949	2,456	3,118	3,898	4,911	6,236	7,795
	6,5	1,102	1,378	1,764	2,205	2,756	3,473	4,410	5,512	6,945	8,819	11,024
	6,0	1,350	1,688	2,160	2,700	3,375	4,253	5,401	6,751	8,506	10,802	13,502
	5,5	1,559	1,949	2,495	3,118	3,898	4,911	6,236	7,795	9,822	12,473	15,591
	5,0	1,743	2,179	2,789	3,486	4,358	5,491	6,972	8,715	10,981	13,945	17,431
	4,5	1,909	2,387	3,055	3,819	4,774	6,015	7,638	9,547	12,030	15,276	19,095
	4,0	2,062	2,578	3,300	4,125	5,156	6,497	8,250	10,312	12,993	16,500	20,625
	3,5	2,205	2,756	3,528	4,410	5,512	6,945	8,819	11,024	13,891	17,639	22,049
	3,0	2,232	2,790	3,571	4,464	5,580	7,031	8,928	11,160	14,061	17,856	22,319
	2,5	2,232	2,790	3,571	4,464	5,580	7,031	8,928	11,160	14,061	17,856	22,319
	2,0	2,232	2,790	3,571	4,464	5,580	7,031	8,928	11,160	14,061	17,856	22,319
	1,5	2,232	2,790	3,571	4,464	5,580	7,031	8,928	11,160	14,061	17,856	22,319
	1,0	2,232	2,790	3,571	4,464	5,580	7,031	8,928	11,160	14,061	17,856	22,319
	0,5	2,232	2,790	3,571	4,464	5,580	7,031	8,928	11,160	14,061	17,856	22,319
	0,0	2,232	2,790	3,571	4,464	5,580	7,031	8,928	11,160	14,061	17,856	22,319
8,0	**8,0**	0,000	0,000	0,000	0,000	0,000	0,000	0,000	0,000	0,000	0,000	0,000
	7,5	0,802	1,003	1,283	1,604	2,005	2,527	3,209	4,011	5,053	6,417	8,021
	7,0	1,134	1,418	1,815	2,269	2,836	3,573	4,538	5,672	7,147	9,075	11,344
	6,5	1,389	1,737	2,223	2,779	3,473	4,376	5,557	6,947	8,753	11,115	13,893
	6,0	1,604	2,005	2,567	3,209	4,011	5,053	6,417	8,021	10,107	12,834	16,043
	5,5	1,794	2,242	2,870	3,587	4,484	5,650	7,174	8,968	11,300	14,349	17,936
	5,0	1,965	2,456	3,144	3,930	4,912	6,189	7,859	9,824	12,378	15,719	19,648
	4,5	2,122	2,653	3,396	4,244	5,306	6,685	8,489	10,611	13,370	16,978	21,222
	4,0	2,269	2,836	3,630	4,538	5,672	7,147	9,075	11,344	14,293	18,150	22,688
	3,5	2,363	2,954	3,781	4,726	5,908	7,444	9,453	11,816	14,888	18,906	23,632
	3,0	2,363	2,954	3,781	4,726	5,908	7,444	9,453	11,816	14,888	18,906	23,632
	2,5	2,363	2,954	3,781	4,726	5,908	7,444	9,453	11,816	14,888	18,906	23,632
	2,0	2,363	2,954	3,781	4,726	5,908	7,444	9,453	11,816	14,888	18,906	23,632
	1,5	2,363	2,954	3,781	4,726	5,908	7,444	9,453	11,816	14,888	18,906	23,632
	1,0	2,363	2,954	3,781	4,726	5,908	7,444	9,453	11,816	14,888	18,906	23,632
	0,5	2,363	2,954	3,781	4,726	5,908	7,444	9,453	11,816	14,888	18,906	23,632
	0,0	2,363	2,954	3,781	4,726	5,908	7,444	9,453	11,816	14,888	18,906	23,632
P_IN INGRESSO [bar]	**P_CYL USCITA [bar]**	**PORTATA EFFETTIVA [NL/min]**										
PRESSIONI VALVOLA												
MOLTIPLICARE IL VALORE DELLA TABELLA PER		**PORTATA Nominale [NL/min] - Nominal FLOW P_IN = 6,0 bar - P_CYL = 5,0 bar - Δp 1 bar**										
1		**1,00**	**1,25**	**1,60**	**2,00**	**2,50**	**3,15**	**4,00**	**5,00**	**6,30**	**8,00**	**10,00**
10		**10,0**	**12,5**	**16,0**	**20,0**	**25,0**	**31,5**	**40,0**	**50,0**	**63,0**	**80,0**	**100,0**
100		**100**	**125**	**160**	**200**	**250**	**315**	**400**	**500**	**630**	**800**	**1000**
1000		**1000**	**1250**	**1600**	**2000**	**2500**	**3150**	**4000**	**5000**	**6300**	**8000**	**10000**
10000		**10000**	**12500**	**16000**	**20000**	**25000**	**31500**	**40000**	**50000**	**63000**	**80000**	**100000**

Ritorna a: <0> Indice dei contenuti

Generalmatic srl - Via Rossini 80 - 20025 LEGNANO (MI) ITALY - VAT (P.IVA): 12627630150
Tel:+39.0331.455647 - Fax:+39.0331.457175 - www.generalmatic.com - generalmatic@generalmatic.com
Visite: 81 - Aggiornato il: 03-Mar-2011 - Versione: 16.01.01 - Codici - Sitemap - Copyright © Generalmatic srl 1998÷2011

Generalmatic S.R.L.

COMPONENTI PNEUMATICI ed OLEODINAMICI - AUTOMAZIONE INDUSTRIALE
Via G.Rossini 80 - 20025 LEGNANO (MI) - ITALY - Tel:+39.0331.455647 - Fax:+39.0331.457175
VAT (P.IVA): 12627630150 - www.generalmatic.com - generalmatic@generalmatic.com

VALVOLE OLEODINAMICHE TAGLIA CETOP 3

<0> INDICE DEI CONTENUTI:

<1> Caratteristiche tecniche
<2> Codici per l'ordinazione
<3> Cursori
<4> Dimensioni di ingombro
<5> Applicazioni tipiche
<6> Download versione .pdf di questo file

<1> CARATTERISTICHE TECNICHE:

Principali caratteristiche valvole GMDS3:

Descrizione: elettrovalvola direzionale a comando diretto
Montaggio: a piastra
Attacco: superficie di rispondente alle norme ISO 4401 (CETOP RP121H).
Piano di posa: CETOP 3

Corpo valvola: ottenuto da fusione in ghisa ad elevata resistenza e fornito di ampi condotti interni per minimizzare le perdite di carico

Elettromagneti: con bobine intercambiabili
Cannotti: in bagno d'olio

Funzionamento: 3 e 4 vie, 2 o 3 posizioni

Pressione massima nelle connessioni: 350 bar
Pressione di lavoro continuativo: 200 bar

Portata massima: 100 L/min
Portata di lavoro continuativo: 50 L/min

Alimentazione: corrente continua o alternata
Connessione elettrica: DIN43650-A
Potenza assorbita: circa 30 W ogni bobina

Temperatura ambiente: -20°C ÷ +50°C
Temperatura fluido: -20°C ÷ +80°C-

Fluido: olio minerale di viscosità cinematica 32/46 cSt a 40°C

Massa: 1 kg + 0.5 kg per ogni solenoide

Dimensioni piano di posa CETOP 3:

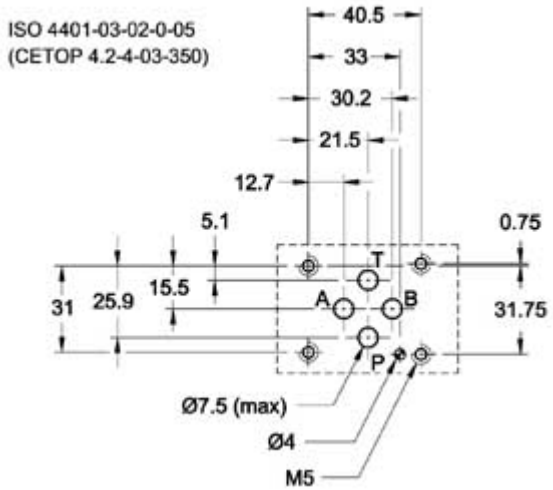

Ritorna a: <0> Indice dei contenuti

<2> CODICI PER L'ORDINAZIONE:

Comporre il codice della valvola come segue:

```
GMDS300S110N0D12K1
|     |    | ||    |
|     |    | ||    |
|     |    | ||    |
|     |    | ||    |
|     |    | ||    |      CONNESSIONE ELETTRICA BOBINA:
|     |    | ||    +----- K1 = attacco per connettore tipo DIN 43650-A
|     |    | ||
|     |    | ||           TENSIONE DI ALIMENTAZIONE BOBINA:
|     |    | ||           000K = valvola senza bobine (vedi NOTA)
|     |    | ||           F220 = 220 VAC - 60 Hz
|     |    | ||           A230 = 230 VAC - 50 Hz / 240 VAC - 60 Hz
|     |    | ||           F110 = 110 VAC - 60 Hz
|     |    | ||           A110 = 110 VAC - 50 Hz / 120 VAC - 60 Hz
|     |    | ||           0A48 =  48 VAC - 50 Hz
|     |    | ||           0A24 =  24 VAC - 50 Hz
|     |    | ||           D220 = 220 VDC
|     |    | ||           D110 = 110 VDC
|     |    | ||           0D48 =  48 VDC
|     |    | ||           0D28 =  28 VDC
|     |    | ||           0D24 =  24 VDC
|     |    | |+---------- 0D12 =  12 VDC
|     |    | |
|     |    | |            GUARNIZIONI:
|     |    | +---------- N = guarnizioni in NBR
|     |    |
|     |    |              NUMERO DI SERIE:
|     |    +------------ 10 = Assegnato dalla fabbrica
|     |
|     |                  TIPO DI CURSORE:
|    +---------------- 00S1 = Vedere paragrafo 3: CURSORI
|
|                        DESCRIZIONE:
+--------------------- GMDS3 = Elettrovalvola direzionale a comando
                               diretto dimensione ISO 4401-03 (CETOP 03)
```

Ritorna a: <0> Indice dei contenuti

<3> CURSORI:

Cursori disponibili per le valvole idrauliche tipo GMDS3:

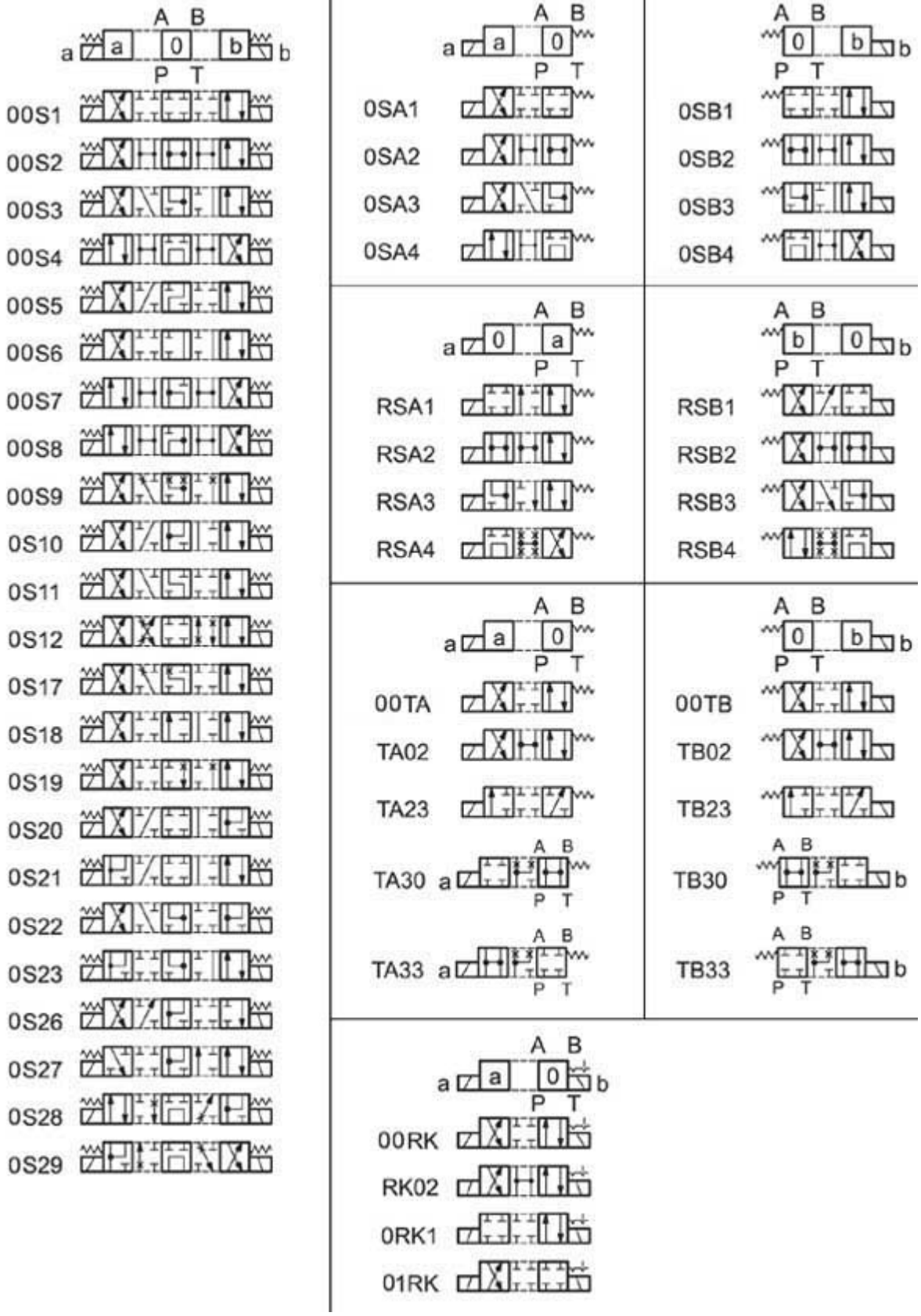

Ritorna a: <0> Indice dei contenuti

<4> DIMENSIONI DI INGOMBRO:

Dimensioni di ingombro massime per valvola a doppia bobina:

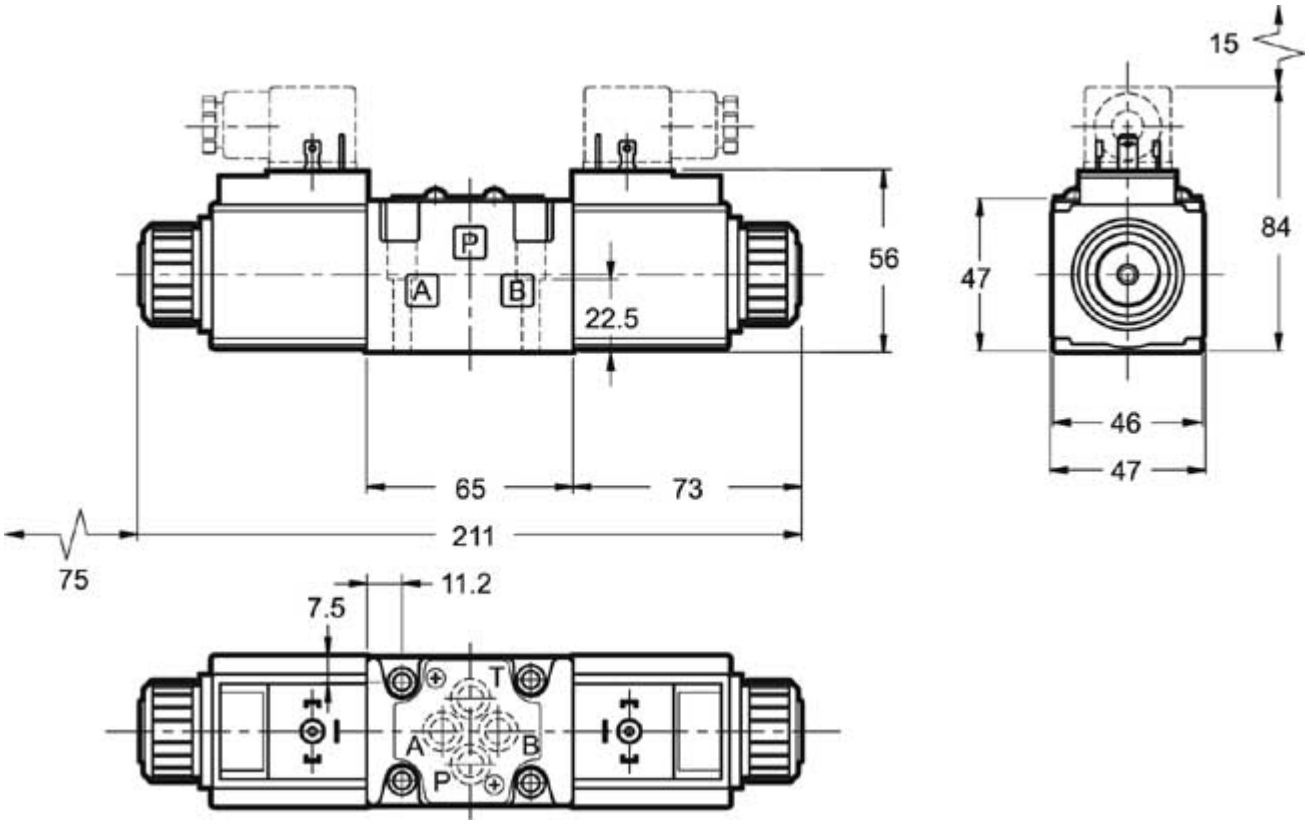

Ritorna a: <0> Indice dei contenuti

<5> APPLICAZIONI TIPICHE:

Alcune applicazioni tipiche per questo tipo di valvole idrauliche sono:
- Centraline idrauliche
- Impianti oleodinamici di media potenza
- Applicazioni industriali in genere
- Movimentazione di presse, cesoie, sollevatori, carrelli elevatori
- Valvole oleodinamiche per montaggio su pannelli modulari

Ritorna a: <0> Indice dei contenuti

Generalmatic srl - Via Rossini 80 - 20025 LEGNANO (MI) ITALY - VAT (P.IVA): 12627630150
Tel:+39.0331.455647 - Fax:+39.0331.457175 - www.generalmatic.com - generalmatic@generalmatic.com
Visite di GMDS3.php: 17 - Aggiornato il: 07-Gen-2012 - Codici - Sitemap - Copyright © Generalmatic srl 1998÷2012

COMPONENTI PNEUMATICI ed OLEODINAMICI - AUTOMAZIONE INDUSTRIALE
Via Rossini 80 - 20025 LEGNANO (MI) - ITALY - Phone:+39.0331.455647 - Fax:+39.0331.457175
P.IVA (VAT):IT12627630150 - C.F.:01506850138 - SDI (e-INVOICING):J6URRTW
www.generalmatic.com - generalmatic@generalmatic.com

CILINDRI IDRAULICI A CANNA - TUBO PORTANTE

<0> INDICE DEI CONTENUTI:

<1> Serie GMHFR - Cilindri idraulici a doppio effetto - con fori di fissaggio
<2> Serie GMHFRT - Cilindri idraulici a semplice effetto - con fori di fissaggio
<3> Serie GMHTE - Cilindri idraulici a semplice effetto - versione telescopica
<4> Applicazioni tipiche
<5> Download versione .pdf di questo file

<1> SERIE GMHFR - CILINDRI IDRAULICI A DOPPIO EFFETTO - CON FORI DI FISSAGGIO:

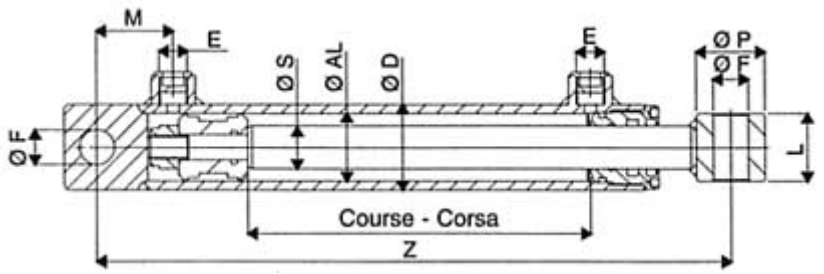

Velocità max:	25m/min
Temperatura:	-25°C +80°C
Pressione max:	max 200 bar
Tubo:	DIN2393 ISO H9
Asta: Acciaio	UNI C45
Cromatura:	25 µm

Alesaggio: ø25 ÷ ø50:

Codice	Ø AL	Ø S	Corsa	Z	Ø D	E	M	L	Ø P	Ø F	kg
GMHFR0160050	25	16	50	160	35	1/4″	22	25	25	12,1	1
GMHFR0160100	25	16	100	210	35	1/4″	22	25	25	12,1	1,2
GMHFR0160150	25	16	150	260	35	1/4″	22	25	25	12,1	1,4
GMHFR0160200	25	16	200	310	35	1/4″	22	25	25	12,1	1,7
GMHFR0200050	32	20	50	205	42	1/4″	35	35	30	16,2	1,7
GMHFR0200100	32	20	100	255	42	1/4″	35	35	30	16,2	2,1
GMHFR0200150	32	20	150	305	42	1/4″	35	35	30	16,2	2,4
GMHFR0200200	32	20	200	355	42	1/4″	35	35	30	16,2	2,8
GMHFR0200250	32	20	250	405	42	1/4″	35	35	30	16,2	3,1
GMHFR0200300	32	20	300	455	42	1/4″	35	35	30	16,2	3,5
GMHFR0200400	32	20	400	555	42	1/4″	35	35	30	16,2	4,2
GMHFR0200500	32	20	500	655	42	1/4″	35	35	30	16,2	4,8
GMHFR1250100	40	25	100	270	50	3/8″	45	40	40	20,5	3,23
GMHFR1250150	40	25	150	320	50	3/8″	45	40	40	20,5	3,71
GMHFR1250200	40	25	200	370	50	3/8″	45	40	40	20,5	4,16
GMHFR1250250	40	25	250	420	50	3/8″	45	40	40	20,5	4,66
GMHFR1250300	40	25	300	470	50	3/8″	45	40	40	20,5	5,12
GMHFR1250400	40	25	400	570	50	3/8″	45	40	40	20,5	6,05
GMHFR1250500	40	25	500	670	50	3/8″	45	40	40	20,5	6,99
GMHFR1250600	40	25	600	770	50	3/8″	45	40	40	20,5	7,95
GMHFR1250700	40	25	700	870	50	3/8″	45	40	40	20,5	8,87
GMHFR1250800	40	25	800	970	50	3/8″	45	40	40	20,5	9,82
GMHFR2300100	50	30	100	300	60	3/8″	58	45	50	25,5	5,11
GMHFR2300150	50	30	150	350	60	3/8″	58	45	50	25,5	5,74
GMHFR2300200	50	30	200	400	60	3/8″	58	45	50	25,5	6,33
GMHFR2300250	50	30	250	450	60	3/8″	58	45	50	25,5	6,97
GMHFR2300300	50	30	300	500	60	3/8″	58	45	50	25,5	7,6
GMHFR2300400	50	30	400	600	60	3/8″	58	45	50	25,5	8,83
GMHFR2300500	50	30	500	700	60	3/8″	58	45	50	25,5	10,05
GMHFR2300600	50	30	600	800	60	3/8″	58	45	50	25,5	11,27
GMHFR2300700	50	30	700	900	60	3/8″	58	45	50	25,5	12,4
GMHFR2300800	50	30	800	1000	60	3/8″	58	45	50	25,5	13,73

Alesaggio: ø60 ÷ ø100:

Codice	Ø AL	Ø S	Corsa	Z	Ø D	E	M	L	Ø P	Ø F	kg
GMHFR3300100	60	30	100	300	70	3/8″	50	45	50	25,5	6,3
GMHFR3300150	60	30	150	350	70	3/8″	50	45	50	25,5	6,97
GMHFR3300200	60	30	200	400	70	3/8″	50	45	50	25,5	7,67
GMHFR3300250	60	30	250	450	70	3/8″	50	45	50	25,5	8,31
GMHFR3300300	60	30	300	500	70	3/8″	50	45	50	25,5	8,97
GMHFR3300350	60	30	350	550	70	3/8″	50	45	50	25,5	9,66
GMHFR3300400	60	30	400	600	70	3/8″	50	45	50	25,5	10,36
GMHFR3300450	60	30	450	650	70	3/8″	50	45	50	25,5	10,99
GMHFR3300500	60	30	500	700	70	3/8″	50	45	50	25,5	11,71
GMHFR3300600	60	30	600	800	70	3/8″	50	45	50	25,5	13,1
GMHFR3300700	60	30	700	900	70	3/8″	50	45	50	25,5	14,35
GMHFR3350200	60	35	200	400	70	3/8″	50	45	50	25,5	8
GMHFR3350300	60	35	300	500	70	3/8″	50	45	50	25,5	9,55
GMHFR3350400	60	35	400	600	70	3/8″	50	45	50	25,5	11,1
GMHFR3350500	60	35	500	700	70	3/8″	50	45	50	25,5	12,65
GMHFR3350600	60	35	600	800	70	3/8″	50	45	50	25,5	14,2
GMHFR3350700	60	35	700	900	70	3/8″	50	45	50	25,5	15,75
GMHFR4400200	70	40	200	410	80	3/8″	58	55	50	30,5	10,45
GMHFR4400250	70	40	250	460	80	3/8″	58	55	50	30,5	11,37
GMHFR4400300	70	40	300	510	80	3/8″	58	55	50	30,5	12,31
GMHFR4400350	70	40	350	560	80	3/8″	58	55	50	30,5	13,3
GMHFR4400400	70	40	400	610	80	3/8″	58	55	50	30,5	14,22
GMHFR4400450	70	40	450	660	80	3/8″	58	55	50	30,5	15,2
GMHFR4400500	70	40	500	710	80	3/8″	58	55	50	30,5	16,11
GMHFR4400600	70	40	600	810	80	3/8″	58	55	50	30,5	18,12
GMHFR4400700	70	40	700	910	80	3/8″	58	55	50	30,5	19,94
GMHFR5400200	80	40	200	410	92	3/8"	58	55	50	30,5	13,26
GMHFR5400250	80	40	250	460	92	3/8"	58	55	50	30,5	14,46
GMHFR5400300	80	40	300	510	92	3/8"	58	55	50	30,5	15,54
GMHFR5400350	80	40	350	560	92	3/8"	58	55	50	30,5	16,72
GMHFR5400400	80	40	400	610	92	3/8"	58	55	50	30,5	18
GMHFR5400500	80	40	500	710	92	3/8"	58	55	50	30,5	20
GMHFR5400600	80	40	600	810	92	3/8"	58	55	50	30,5	22
GMHFR5400700	80	40	700	910	92	3/8"	58	55	50	30,5	24,5
GMHFR6500200	100	50	200	425	115	1/2"	50	70	65	30,5	26
GMHFR6500300	100	50	300	525	115	1/2"	50	70	65	30,5	30
GMHFR6500400	100	50	400	625	115	1/2"	50	70	65	30,5	34
GMHFR6500500	100	50	500	725	115	1/2"	50	70	65	30,5	38
GMHFR6500700	100	50	700	925	115	1/2"	50	70	65	30,5	46

Nota: si realizzano eventuali lavorazioni speciali a richiesta.

Ritorna a: <0> Indice dei contenuti

<2> SERIE GMHFRT - CILINDRI IDRAULICI A SEMPLICE EFFETTO - CON FORI DI FISSAGGIO:

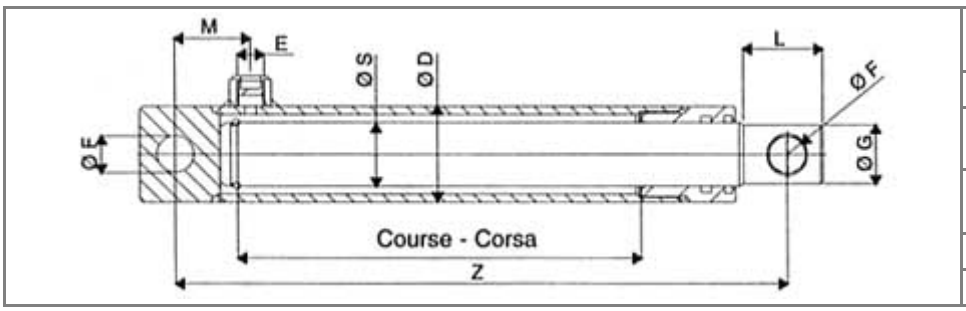

Velocità max:	25m/min
Temperatura:	-25°C +80°C
Pressione max:	max 200 bar
Tubo:	DIN2393 ISO H9
Asta: Acciaio	UNI C45
Cromatura:	25 µm

Codice	Ø S	Corsa	Z	E	M	Ø G	L	Ø F	Ø D	kg
GMHFRT125100	25	100	190	3/8″	40	22	35	14	40	1,63
GMHFRT125150	25	150	240	3/8″	40	22	35	14	40	2,04
GMHFRT125200	25	200	290	3/8″	40	22	35	14	40	2,44
GMHFRT125250	25	250	340	3/8″	40	22	35	14	40	2,85
GMHFRT125300	25	300	390	3/8″	40	22	35	14	40	3,26
GMHFRT230200	30	200	300	3/8″	42	27	37	16	50	3,61
GMHFRT230250	30	250	350	3/8″	42	27	37	16	50	4,16
GMHFRT230300	30	300	400	3/8″	42	27	37	16	50	4,72
GMHFRT230350	30	350	450	3/8″	42	27	37	16	50	5,27
GMHFRT230400	30	400	500	3/8″	42	27	37	16	50	5,82
GMHFRT230550	30	550	650	3/8″	42	27	37	16	50	7,3
GMHFRT340200	40	200	330	3/8″	47	37	49	23	60	6
GMHFRT340250	40	250	380	3/8″	47	37	49	23	60	6,84
GMHFRT340300	40	300	430	3/8″	47	37	49	23	60	7,67
GMHFRT340350	40	350	480	3/8″	47	37	49	23	60	8,49
GMHFRT340400	40	400	530	3/8″	47	37	49	23	60	9,32
GMHFRT340550	40	550	680	3/8″	47	37	49	23	60	11,7
GMHFRT340700	40	700	830	3/8″	47	37	49	23	60	14,1
GMHFRT450300	50	300	460	3/8″	50	47	65	25,5	70	11,8
GMHFRT450400	50	400	560	3/8″	50	47	65	25,5	70	14
GMHFRT450550	50	550	710	3/8″	50	47	65	25,5	70	17,5
GMHFRT450700	50	700	860	3/8″	50	47	65	25,5	70	21

Nota: si realizzano eventuali lavorazioni speciali a richiesta.

Ritorna a: <0> Indice dei contenuti

<3> SERIE GMHTE - CILINDRI IDRAULICI A SEMPLICE EFFETTO - VERSIONE TELESCOPICA:

Serie **GMHTEF**	Serie **GMHTES**
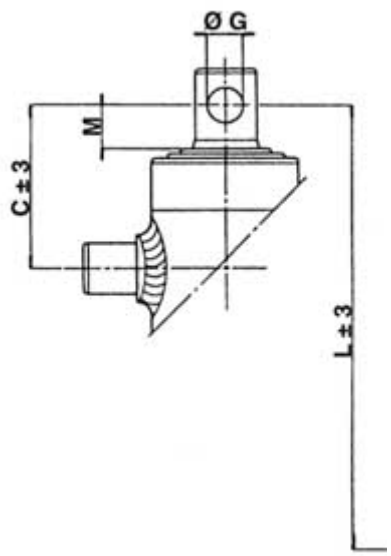	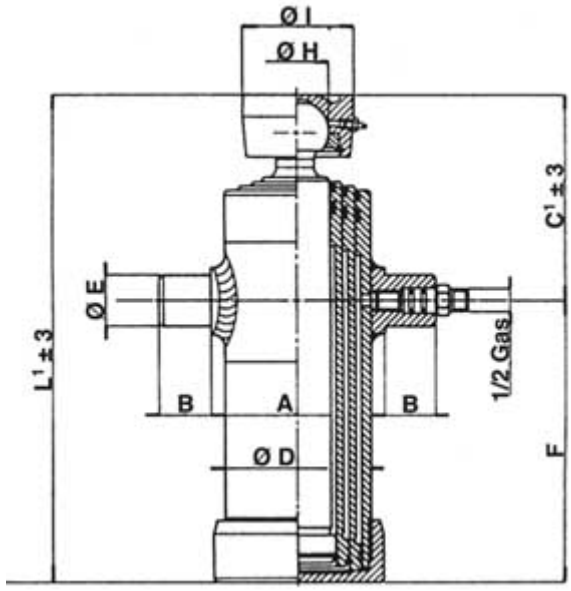
Velocità max:	25m/min
Temperatura:	-40°C ÷ +110°C
Pressione max:	160 bar
Tubo esterno:	DIN2393 ISO H9
Tubo sfilamenti:	laminato s/saldature trattamento TENIFER
Asta:	Acciaio UNI C45
Cromatura:	25 µm

Serie GMHTEF (foro di fissaggio nello stelo):

Codice	Corsa mm	Sfilate Nr.	TONN x 100 bar	A	B	C	ØD	ØE	F mm	ØG	L	M	kg
GMHTEF203100	500	3	3	115	40	102	95	35	180	26	282	27	14,5
GMHTEF302200	600	2	3	115	40	105	95	35	310	31	415	32	20,7
GMHTEF302300	700	2	3	115	40	105	95	35	360	31	465	32	23,3
GMHTEF303000	500	3	5	135	40	102	112	35	185	31	287	32	18,8
GMHTEF303100	600	3	5	135	40	102	112	35	215	31	317	32	22
GMHTEF303200	700	3	5	135	40	102	112	35	245	31	347	32	23,5
GMHTEF303300	800	3	5	135	40	107	112	35	275	31	382	32	26
GMHTEF303400	900	3	5	135	40	107	112	35	310	31	417	32	28,5
GMHTEF303500	1050	3	5	135	40	107	112	35	360	31	467	32	30,5
GMHTEF304200	850	4	7	150	40	109	124	40	221	31	330	32	27
GMHTEF304500	1200	4	7	150	40	109	124	40	311	31	420	32	34
GMHTEF304600	1300	4	7	150	40	109	124	40	336	31	445	32	36,5
GMHTEF304700	1500	4	7	150	40	109	124	40	386	31	495	32	39
GMHTEF305300	1500	5	9	175	40	116	152	45	307	31	423	32	49
GMHTEF309000	500	5	5	150	40	100	124	40	88	26	188	25	16

Serie GMHTES (testa di fissaggio con snodo sferico sullo stelo):

Codice	Corsa mm	Sfilate Nr.	TONN x 100 bar	A	B	C1	ØD	ØE	F mm	øH	øI	L1	kg
GMHTES203100	500	3	3	115	40	142	95	35	180	45	110	322	14,5
GMHTES302200	600	2	3	115	40	150	95	35	310	55	95	460	20,7
GMHTES302300	700	2	3	115	40	150	95	35	360	55	95	510	23,3
GMHTES303000	500	3	5	135	40	147	112	35	185	55	95	332	18,8
GMHTES303100	600	3	5	135	40	147	112	35	215	55	95	362	22
GMHTES303200	700	3	5	135	40	147	112	35	245	55	95	392	23,5
GMHTES303300	800	3	5	135	40	152	112	35	275	55	95	427	26
GMHTES303400	900	3	5	135	40	152	112	35	310	55	95	462	28,5
GMHTES303500	1050	3	5	135	40	152	112	35	360	55	95	512	30,5
GMHTES304200	850	4	7	150	40	154	124	40	221	55	95	375	27
GMHTES304500	1200	4	7	150	40	154	124	40	311	55	95	465	34
GMHTES304600	1300	4	7	150	40	154	124	40	336	55	95	490	36,5
GMHTES304700	1500	4	7	150	40	154	124	40	386	55	95	540	39
GMHTES305300	1500	5	9	175	40	161	152	45	307	55	95	468	49
GMHTES309000	500	5	5	150	40	140	124	40	88	45	110	228	16

Ritorna a: <0> Indice dei contenuti

<4> APPLICAZIONI TIPICHE:

Alcune applicazioni tipiche per questo tipo di cilindro idraulico sono:
- Macchine agricole e per movimento terra
- Macchinari per laterizi
- Macchine utensili o per la lavorazione del marmo
- Martinetti di sollevamento
- Presse ad iniezione
- Macchine per la lavorazione del legno
- Fonderie e fucine
- Impianti industriali in generale
- Macchinari per il settore alimentare
- Piccole presse, cesoie

Ritorna a: <0> Indice dei contenuti

GENERALMATIC SRL - Via Rossini 80 - 20025 LEGNANO (MI) ITALY
P.IVA(VAT):IT12627630150 - C.F.:01506850138 - SDI(e-INVOICING):J6URRTW
Phone:+39.0331.455647 - Fax:+39.0331.457175 - www.generalmatic.com - generalmatic@generalmatic.com
Visite di GMH.php: 337 - 15 Dec 2022 - Codici - Sitemap - Valves for Glass - Generalmatic srl © 1985÷2022

Generalmatic S.R.L.

MOTORI IDRAULICI

Generalmatic S.R.L.

COMPONENTI PNEUMATICI ed OLEODINAMICI - AUTOMAZIONE INDUSTRIALE
Via Rossini 80 - 20025 LEGNANO (MI) - ITALY - Phone:+39.0331.455647 - Fax:+39.0331.457175
P.IVA (VAT):IT12627630150 - www.generalmatic.com - generalmatic@generalmatic.com - twitter.com/generalmatic

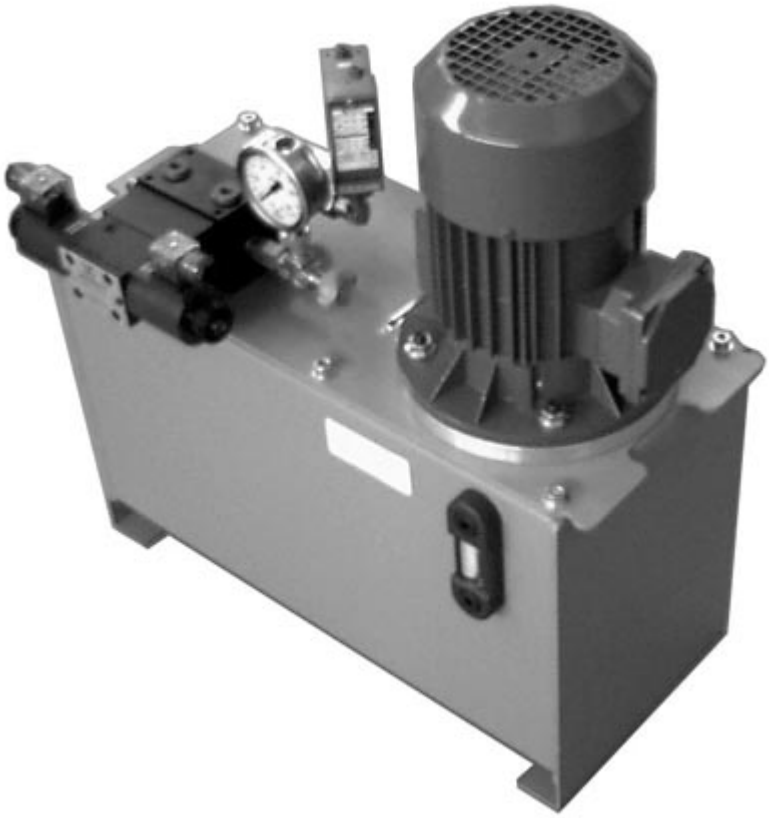

CENTRALINE IDRAULICHE 0.25÷7.5 kW (0.35÷10 HP)

<0> INDICE DEI CONTENUTI:

<1> Caratteristiche tecniche
<2> Codici per l'ordinazione
<3> Applicazioni tipiche
<4> Tabelle pressioni raggiungibili in base alla potenza del motore ed alla portata
<5> Dimensioni di ingombro
<6> Download versione .pdf di questo file

<1> CARATTERISTICHE TECNICHE:

Descrizione centraline standard:

Le centraline CHPI sono realizzate con pompa ad ingranaggi immersa e con motore elettrico in assetto verticale. Il coperchio della vasca, può essere ruotato di 180° senza dover smontare i componenti che vi sono installati.
La composizione standard, prevede il filtro in aspirazione, la pompa ad ingranaggi, il gruppo di collegamento motore elettrico / pompa, la predisposizione per il motore elettrico, la valvola di massima pressione regolabile, una postazione per elettrovalvola (esclusa dalla fornitura), il manometro con il rubinetto di esclusione, il tappo di carico olio e l'indicatore visivo del livello dell'olio.
Il motore elettrico previsto è del tipo asincrono trifase 4 poli in forma B5 secondo UNEL-MEC in eurotensione. La verniciatura è disponibile nel colore Grigio RAL 7037.
Le centraline richiedono olio minerale di viscosità cinematica 32/46 cSt a 40°C (escluso dalla fornitura). Connessioni standard da G3/8".
Capacità serbatoio: da 8 a 150 litri
Portata pompa: da 1.6 a 41.8 litri/min
Motore elettrico: da 0,25 a 7,5 kW
Pressione massima: 200 bar

Eventuali aggiunte opzionali:

Alla composizione standard, è possibile aggiungere i seguenti componenti:
CHPI0 - CHPI1 - CHPI2
- ulteriori postazioni per elettrovalvole ISO 4401-03 (CETOP 03) con pannelli componibili P2D.
- livellostato - termostato - un filtro sul ritorno a montaggio in linea

CHPI3 - CHPI4
- pompe H per alta pressione
- ulteriori postazioni per elettrovalvole ISO 4401-03 (CETOP 03) con pannelli componibili P2D.
- livellostato - termostato - un filtro sul ritorno a montaggio in linea
- uno scambiatore di calore aria/olio o acqua/olio

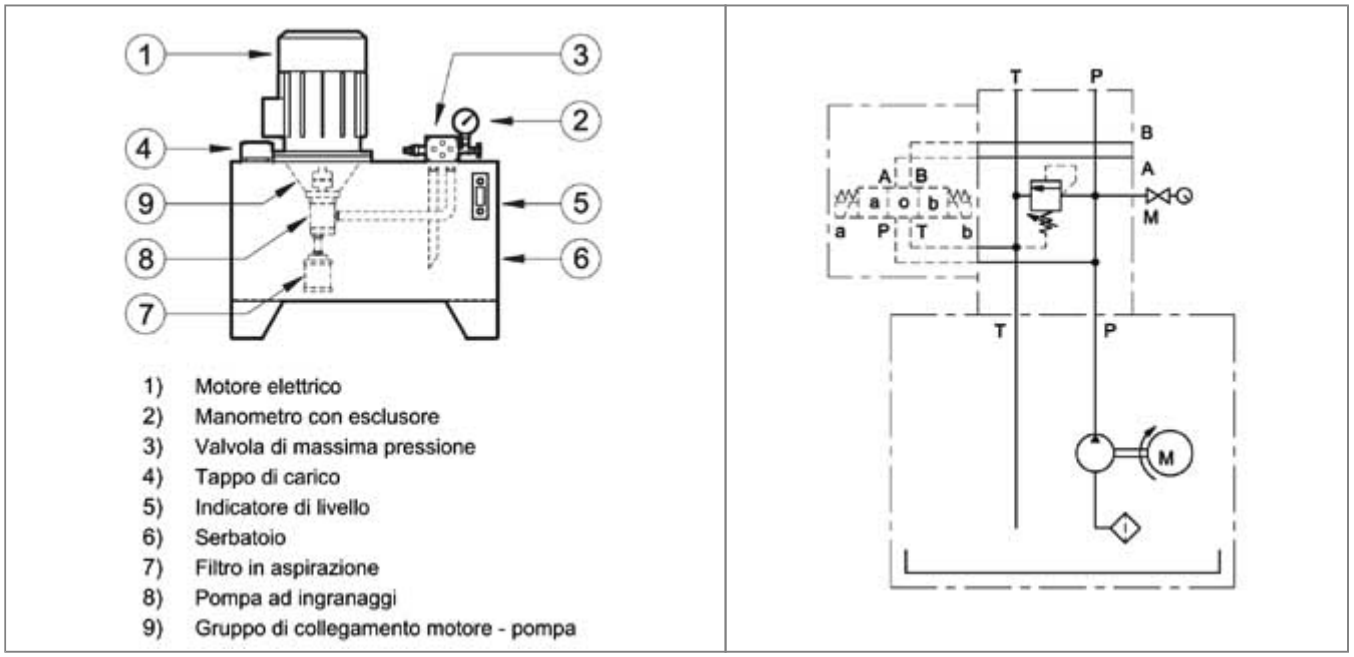

Configurazione base per centrali oleodinamiche

Ritorna a: <0> Indice dei contenuti

<2> CODICI PER L'ORDINAZIONE:

Comporre la sigla come indicato:

```
CHPI0008016025
|    |  |  |
|    |  |  |      POTENZA MOTORE ELETTRICO ASINCRONO TRIFASE @ 1500 [giri/min]:
|    |  |  |      000 = Senza motore elettrico
|    |  |  |      025, 037, 055, 075, 110, 150, 220, 300, ...
|    |  |  +----- 400, 550, 750 = Potenza [kW] X 100
|    |  |
|    |  |         PORTATA POMPA:
|    |  |         016, 020, 024, 030, 032, 039, 040, 048, 051, 055, ...
|    |  |         061, 063, 071, 076, 087, 091, 111, 119, 136, 142, ...
|    |  +-------- 157, 169, 210, 237, 267, 312, 351, 418 = Portata [L/min] X 10
|    |
|    |            CAPACITA' SERBATOIO:
|    |            008, 013, 020, 025, 035, 050, 075, 100, ...
|    +----------- 120, 150 = Volume serbatoio [L]
|
|                 MODELLO CENTRALE IDRAULICA STANDARD GENERALMATIC srl:
|                 CHPI4 = Grande
|                 CHPI3 = Medio grande
|                 CHPI2 = Media
|                 CHPI1 = Medio piccola
+---------------- CHPI0 = Piccola
```

Per una corretta combinazione dei valori riferirsi al paragrafo delle portate disponibili ed al paragrafo della pressione ottenibile per ciascuna tipologia di centrale oleodinamica.

Ritorna a: <0> Indice dei contenuti

<3> APPLICAZIONI TIPICHE:

Alcune applicazioni tipiche per questo tipo di centralina oleodinamica sono:
- Macchine agricole e per movimento terra
- Macchinari per laterizi
- Macchine utensili o per la lavorazione del marmo
- Martinetti di sollevamento
- Presse ad iniezione
- Macchine per la lavorazione del legno
- Fonderie e fucine
- Impianti industriali in generale
- Macchinari per il settore alimentare
- Piccole presse, cesoie

Ritorna a: <0> Indice dei contenuti

<4> TABELLE PRESSIONI RAGGIUNGIBILI IN BASE ALLA POTENZA DEL MOTORE ED ALLA PORTATA:

CENTRALE IDRAULICA TIPO: CHPI 0		
SERBATOIO: 8 LITRI		
PORTATA POMPA L/min	**POTENZA MOTORE ELETTRICO kW @1500 giri/min**	
	0,25	**0,37**
	PRESSIONE MASSIMA RAGGIUNGIBILE bar	
1,6	75	110
2,0	60	85
2,4	50	70
3,2	35	55
3,9	30	45
4,8	25	35
5,5	20	30
6,3	15	25
7,1	15	25

CENTRALE IDRAULICA TIPO: CHPI 1				
SERBATOIO: 13 - 20 LITRI				
PORTATA POMPA L/min	**POTENZA MOTORE ELETTRICO kW @1500 giri/min**			
	0,55	**0,75**	**1,1**	**1,5**
	PRESSIONE MASSIMA RAGGIUNGIBILE bar			
1,6	165	200		
2,0	130	180		
2,4	110	150	200	
3,2	80	110	165	200
3,9	65	90	135	185
4,8	55	75	110	150
5,5	45	65	95	130
6,3	40	55	80	115
7,1	35	50	75	100
8,7	30	40	60	80
11,9	20	30	40	60

CENTRALE IDRAULICA TIPO: CHPI 2				
SERBATOIO: 25 LITRI				
PORTATA POMPA L/min	**PPOTENZA MOTORE ELETTRICO kW @1500 giri/min**			
	0,55	**0,75**	**1,1**	**1,5**
	PRESSIONE MASSIMA RAGGIUNGIBILE bar			
1,6	165	200		
2,0	130	180		
2,4	110	150	200	
3,0	85	120	175	
3,2	80	110	165	200
3,9	65	90	135	185
4,8	55	75	110	150
5,5	45	65	95	130
6,3	40	55	80	115
7,1	35	50	75	100
8,7	30	40	60	80
11,9	20	30	40	60

CENTRALE IDRAULICA TIPO: CHPI 3							
SERBATOIO: 35 - 50 - 75 LITRI							
PORTATA POMPA L/min	**POTENZA MOTORE ELETTRICO kW @1500 giri/min**						
	0,55	**0,75**	**1,1**	**1,5**	**2,2**	**3**	**4**
	PRESSIONE MASSIMA RAGGIUNGIBILE bar						
2,0	130	180	200				
3,0	85	120	175	200			
4,0	65	90	130	180			
5,1	50	70	100	140	200		
6,1	40	55	85	115	175	200	
7,6	35	45	70	95	140	190	
9,1	25	40	55	80	115	160	200
11,1	20	30	45	65	95	130	175
13,6	15	25	35	50	75	105	140
15,7	15	20	30	45	65	90	120
16,9	15	20	30	40	60	85	115
21,0		15	25	30	50	65	90
23,7		15	20	30	45	60	80
26,7			20	25	40	50	70
31,2			15	20	30	45	60
35,1			15	20	30	40	55
41,8				15	25	30	45

CENTRALE IDRAULICA TIPO: CHPI 4					
SERBATOIO: 100 - 120 - 150 LITRI					
PORTATA POMPA L/min	**POTENZA MOTORE ELETTRICO kW @1500 giri/min**				
	2,2	**3**	**4**	**5,5**	**7,5**
	PRESSIONE MASSIMA RAGGIUNGIBILE bar				
6,1	175	200			
7,6	140	190			
9,1	115	160	200		
11,1	95	130	175	200	
13,6	75	105	140	195	
14,2	75	100	135	185	
16,9	60	85	115	155	200
21,0	50	65	90	125	170
23,7	45	60	80	110	150
26,7	40	50	70	100	135
31,2	30	45	60	85	115
35,1	30	40	55	75	100
41,8	25	30	45	60	85

Nota: Tabella calcolata secondo cicli di lavoro e scarico convenzionali. In ambiente di lavoro particolarmente gravoso e pesante o cicli di lavoro di 24h giornaliere moltiplicare i valori di pressione massima della tabella per un **coefficiente di riduzione η=0,8** .

Ritorna a: <0> Indice dei contenuti

<5> DIMENSIONI DI INGOMBRO:

Ingombri principali per centraline oleodinamiche modello CHPI:

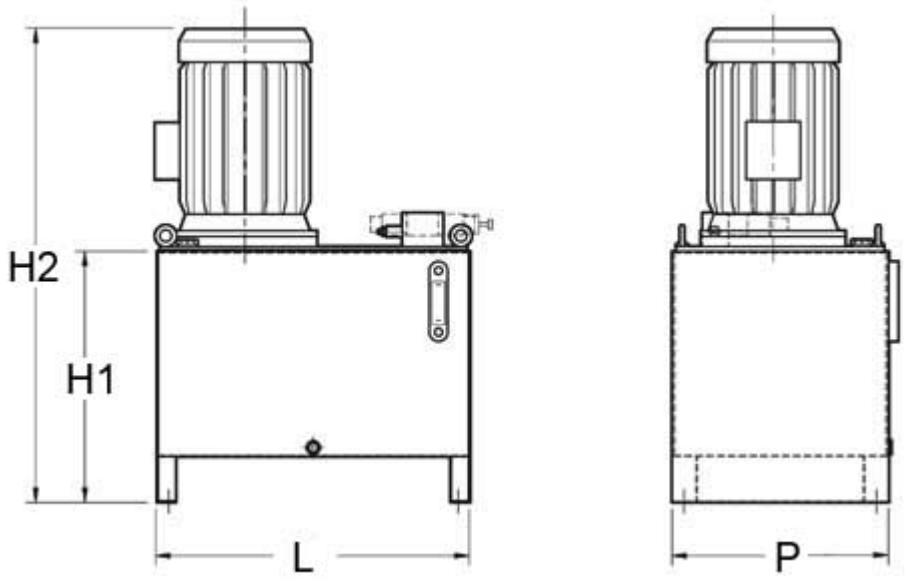

	CHPI 0	CHPI 1		CHPI 2	CHPI 3			CHPI 4		
	CAPACITA' SERBATOIO [L]									
	8	13	20	25	35	50	75	100	120	150
H1	240	235	315	315	300	405	550	520	590	690
H2 max	465	535	615	625	719	814	969	1117	1187	1287
L	300	446		546	560			650		
P	200	205		230	336			450		

Ritorna a: <0> Indice dei contenuti

Generalmatic srl - Via Rossini 80 - 20025 LEGNANO (MI) ITALY - P.IVA(VAT):IT12627630150 - C.F.:01506850138
Phone:+39.0331.455647 - Fax:+39.0331.457175 - www.generalmatic.com - generalmatic@generalmatic.com - @generalmatic
Visite di CHPI.php: 330 - 05 Lug 2018 - Codici - Sitemap - Valves for Glass - Generalmatic srl © 1998÷2018

Generalmatic S.R.L.

COMPONENTI PNEUMATICI ed OLEODINAMICI - AUTOMAZIONE INDUSTRIALE
Via Rossini 80 - 20025 LEGNANO (MI) - ITALY - Phone:+39.0331.455647 - Fax:+39.0331.457175
P.IVA (VAT):IT12627630150 - www.generalmatic.com - generalmatic@generalmatic.com - twitter.com/generalmatic

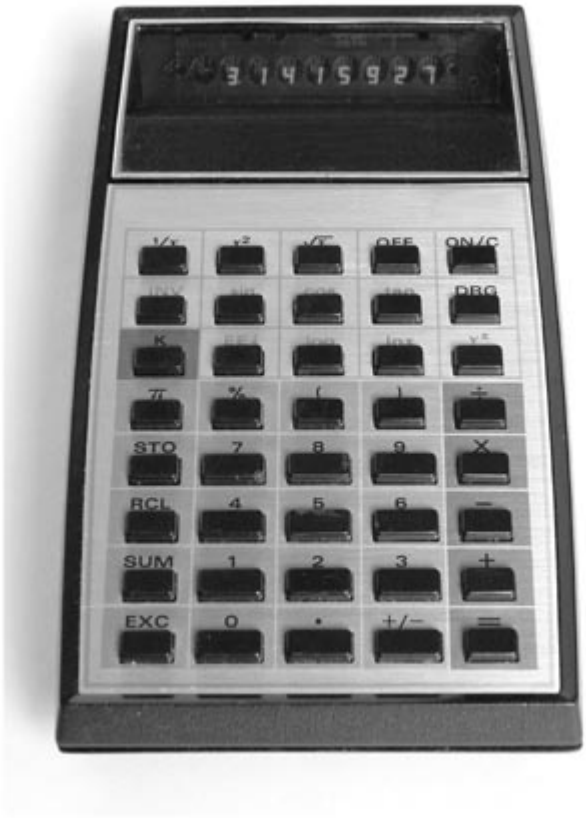

CALCOLO CILINDRI E DIMENSIONAMENTO IMPIANTI PNEUMATICI ed OLEODINAMICI

<0> INDICE DEI CONTENUTI:

<1> Descrizione generale
<2> Dimensionamento dell' impianto
<3> Riepilogo dei dati inseriti
<4> Funzionamento in spinta con aria compressa
<5> Funzionamento in tiro con aria compressa
<6> Funzionamento in spinta con olio idraulico 32 cTs
<7> Funzionamento in tiro con olio idraulico 32 cTs
<8> Download versione .pdf di questo file

<1> DESCRIZIONE GENERALE:

Descrizione dei calcoli:
Inserire nelle appostite caselle i dati del cilindro in uso e le prestazioni richieste dall' impianto.
Il sistema calcolerà i dati mancanti ed effettuerà un dimensionamento di massima, proponendo un impianto di tipo pneumatico oppure idraulico ed oleopneumatico a seconda del dimensionamento effettuato.

Ritorna a: <0> Indice dei contenuti

<2> DIMENSIONAMENTO DELL' IMPIANTO:

Inserire i dati richiesti e premere "Calcolo":

Alesaggio cilindro: mm

Stelo cilindro: mm

Corsa cilindro: mm

Tipo stelo:
- (•) Semplice Stelo
- ( ) Stelo Passante

Materiale cilindro:
- (•) Alluminio
- ( ) Acciaio

Diametro connessioni, valvola, tubi:
- (•) M5
- ( ) G1/8"
- ( ) G1/4"
- ( ) G3/8"
- ( ) G1/2"
- ( ) G3/4"
- ( ) G1"
- ( ) G1¼"
- ( ) G1½"

Calcolo Reset

Ritorna a: <0> Indice dei contenuti

Generalmatic srl - Via Rossini 80 - 20025 LEGNANO (MI) ITALY - P.IVA(VAT):IT12627630150 - C.F.:01506850138
Phone:+39.0331.455647 - Fax:+39.0331.457175 - www.generalmatic.com - generalmatic@generalmatic.com - twitter.com/generalmatic
Visite di CalcoloCilindri.php: 2339 - Aggiornato il: 05 Set 2014 - Codici - Sitemap - Copyright © Generalmatic srl 1998÷2014

Generalmatic S.R.L.

COMPONENTI PNEUMATICI ed OLEODINAMICI - AUTOMAZIONE INDUSTRIALE
Via G.Rossini 80 - 20025 LEGNANO (MI) - ITALY - Tel:+39.0331.455647 - Fax:+39.0331.457175
VAT (P.IVA): 12627630150 - www.generalmatic.com - generalmatic@generalmatic.com

VALVOLE PNEUMATICHE DI FINE CORSA CON TASTATORE MECCANICO - TAGLIA G1/8"

<0> INDICE DEI CONTENUTI:

<1> Caratteristiche tecniche
<2> Codici per l'ordinazione
<3> Dimensioni di ingombro
<4> Applicazioni tipiche
<5> Download versione .pdf di questo file

<1> CARATTERISTICHE TECNICHE:

Dati principali valvola GSV3522:

Simbolo pneumatico:

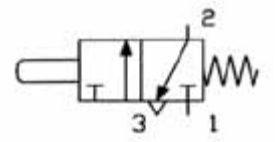

Azionamento:	meccanico con tastatore
Fluido:	aria compressa
Ritorno:	a molla
Diametro nominale:	DN 2mm
Connessioni:	G1/8"
Scarico:	libero in aria

Ritorna a: <0> Indice dei contenuti

<2> CODICI PER L'ORDINAZIONE:

```
GSV3522
|
|                    DESCRIZIONE:
+------------------ GSV3522 = Valvola fine corsa G1/8"
```

Ritorna a: <0> Indice dei contenuti

<3> DIMENSIONI DI INGOMBRO:

Valvola fine corsa con tastatore meccanico:

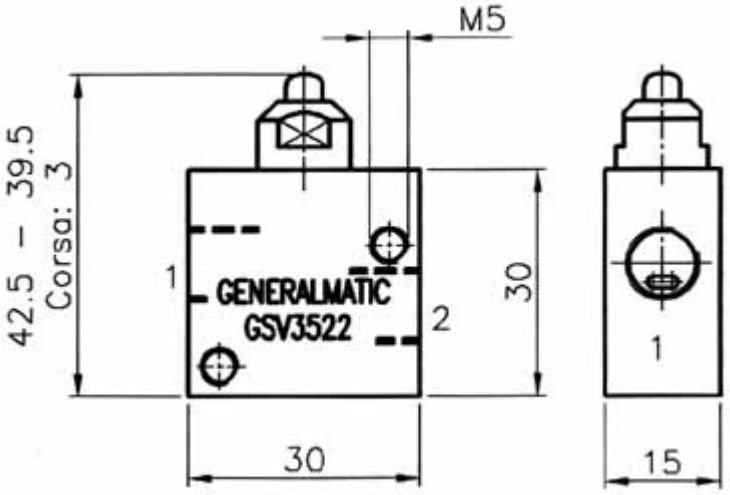

Connessioni 1-2:	G1/8"
Connessione 3 :	Scarico libero in aria

Ritorna a: <0> Indice dei contenuti

<4> APPLICAZIONI TIPICHE:

Alcune applicazioni tipiche per questo tipo di valvole pneumatiche di fine corsa sono:
- Applicazioni pneumatiche in genere
- Montaggio all'estremità di corsa dei cilindri pneumatici
- Verifica chiusura stampi o portelli
- Fine corsa per il passaggio o l'attivazione dell'operazione successiva
- Pulsanti pneumatici generici
- Applicazione su macchine da cucire industriali

Ritorna a: <0> Indice dei contenuti

Generalmatic srl - Via Rossini 80 - 20025 LEGNANO (MI) ITALY - VAT (P.IVA): 12627630150
Tel:+39.0331.455647 - Fax:+39.0331.457175 - www.generalmatic.com - generalmatic@generalmatic.com
Visite di GSV.php: 2 - Aggiornato il: 07-Gen-2012 - Codici - Sitemap - Copyright © Generalmatic srl 1998÷2012

Generalmatic S.R.L.

COMPONENTI PNEUMATICI ed OLEODINAMICI - AUTOMAZIONE INDUSTRIALE
Via Rossini 80 - 20025 LEGNANO (MI) - ITALY - Phone:+39.0331.455647 - Fax:+39.0331.457175
P.IVA (VAT):IT12627630150 - www.generalmatic.com - generalmatic@generalmatic.com - twitter.com/generalmatic

VALVOLE PNEUMATICHE DI INTERCETTAZIONE A CORSOIO E A MANICOTTO

<0> INDICE DEI CONTENUTI:

<1> Caratteristiche tecniche
<2> Codici per l'ordinazione
<3> Dimensioni di ingombro
<4> Applicazioni tipiche
<5> Download versione .pdf di questo file

<1> CARATTERISTICHE TECNICHE:

Valvole pneumatiche di intercettazione a corsoio e manicotto:

Per l'intercettazione dell'aria compressa nei circuiti pneumatici.
Facilità di utilizzo e di manovra fino a 15 bar.
Sistema sicuro, con ingombri ridotti, economico.
Scarico diretto ed istantaneo del fluido.

Simbolo:

Funzionamento: 3 vie (di cui 2 per montaggio in linea) / 2 posizioni bistabili
Scarico: in aria libera
Montaggio: in linea all'impianto
Azionamento: manuale, tramite corsoio (SNABB) o manicotto (SCH13896)
Pressione d'esercizio: 0 ÷ 15 bar
Temperatura SNABB: -10°C ÷ +80°C (NBR)
Temperatura SCH13896: -10°C ÷ +80°C (NBR) / -20°C ÷ +150°C (FKM)

Materiali:

	SNABB	SCH13896
Corpo	Ottone	Ottone nichelato
Corsoio	Ottone con segnalazione verde e rosso di posizione	Alluminio anodizzato blu
Guarnizioni	NBR standard	NBR standard FKM(V) optional

Ritorna a: <0> Indice dei contenuti

<2> CODICI PER L'ORDINAZIONE:

Valvole shut-off tipo SNABB:

```
NS5
| |
| |     TAGLIA:
| |     6 = G1/2"
| +---- 5 = G3/8"
|
|       TIPO DI VALVOLA:
+------ NS = Valvola a corsoio
```

Valvole shut-off tipo SCH13896:

```
SCH1389618X
|       | |  GUARNIZIONI:
|       | |  V = FKM 150°C
|       | +- X = NBR  80°C
|       |
|       |    TAGLIA:
|       |    12 = G1/2"
|       |    38 = G3/8"
|       |    14 = G1/4"
|       +--- 18 = G1/8"
|
|            TIPO DI VALVOLA:
+----------- SCH13896 = Valvola a manicotto
```

Ritorna a: <0> Indice dei contenuti

<3> DIMENSIONI DI INGOMBRO:

Valvola di intercettazione 3/2 bistabile a corsoio tipo "SNABB":

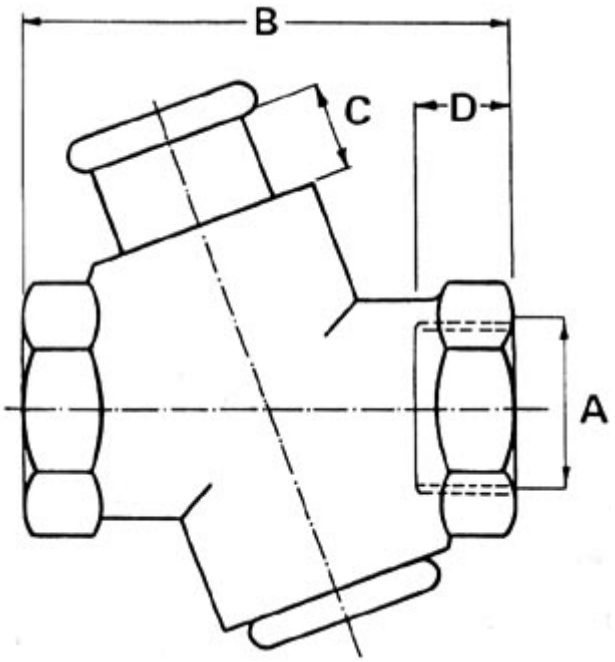

CODICE	A	B	C	D
NS5	G3/8"	60	10	11
NS6	G1/2"	66	10	13

Valvola di intercettazione 3/2 bistabile a manicotto tipo "SCH13896":

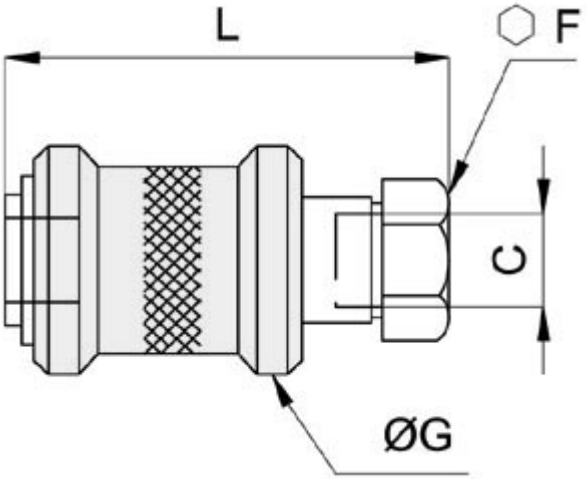

CODICE	C	F	G	L
SCH1389618	G1/8"	14	25	48
SCH1389614	G1/4"	19	30	58
SCH1389638	G3/8"	22	35	68
SCH1389612	G1/2"	27	40	80

Ritorna a: <0> Indice dei contenuti

<4> APPLICAZIONI TIPICHE:

Alcune applicazioni tipiche per questo tipo di valvole di intercettazione shut-off sono:
- Intercettazione generale dell'aria compressa in impianti pneumatici
- Scarico rapido di tutto l'impianto
- Messa in sicurezza tubazioni prima della manutenzione
- Macchinari generici che necessitano linee di alimentazione pneumatiche
- Applicazioni su macchine di automazione
- Uso per schemi di funzionamento piccoli, medi e grandi

Ritorna a: <0> Indice dei contenuti

Generalmatic srl - Via Rossini 80 - 20025 LEGNANO (MI) ITALY - P.IVA(VAT):IT12627630150 - C.F.:01506850138
Phone:+39.0331.455647 - Fax:+39.0331.457175 - www.generalmatic.com - generalmatic@generalmatic.com - @generalmatic
Visite di SNABB.php: 53 - 21 Nov 2017 - Codici - Sitemap - Valves for Glass - Generalmatic srl © 1998÷2017

Generalmatic S.R.L.

COMPONENTI PNEUMATICI ed OLEODINAMICI - AUTOMAZIONE INDUSTRIALE
Via Rossini 80 - 20025 LEGNANO (MI) - ITALY - Phone:+39.0331.455647 - Fax:+39.0331.457175
P.IVA (VAT):IT12627630150 - C.F.:01506850138 - SDI (e-INVOICING):J6URRTW
www.generalmatic.com - generalmatic@generalmatic.com

INNESTI RAPIDI a LEVA

<0> INDICE DEI CONTENUTI:

<1> Caratteristiche tecniche
<2> Codici per l'ordinazione
<3> Innesti rapidi maschio (e tappo)
<4> Innesti rapidi femmina
<5> Tabella dimensioni
<6> Disponibilità immediata
<7> Applicazioni tipiche
<8> Download versione .pdf di questo file

<1> CARATTERISTICHE TECNICHE:

Descrizione:
Gli attacchi rapidi Generalmatic srl sono stati studiati per ottenere un collegamento rapido tra due tubazioni; è sufficiente inserire la parte maschio nella femmina, abbassare le leve eccentriche ed il raccordo è bloccato. Consentono una grande portata di fluido, in quanto la sezione di passaggio è totalmente aperta, senza valvole di intercettazione interne. Prevedere quindi valvole esterne qualora sia necessario intercettare il flusso in pressione. Gli innesti rapidi sono in alluminio oppure in acciaio AISI 316. Le estremità degli attacchi rapidi possono essere fornite filettate, maschio o femmina, oppure munite di codolo a calzamento per collegamento con tubi flessibili. Taglie da 1/2" a 8", con filettatura pollici GAS.

Pressioni massime di esercizio:
A = Alluminio → Fino a 2": 20 bar | 3"÷4" : 10 bar | 5"÷6": 7 bar | 8": 5 bar
X = Inox Aisi 316 → Fino a 2": 40 bar | 3"÷4" : 20 bar | 5"÷6": 14 bar | 8": 10 bar
Tutti i nostri innesti rapidi a leva sono adatti a collegamenti sotto vuoto.

Guarnizioni (e resistenza termica / chimica):
(B) BUNA: la Buna è standard. E' raccomandata per i derivati del petrolio, soluzioni di sali neutre e leggermente acide, alcool, eteri, glicole, grassi, olii densi; -40°C÷ +120°C.
(D) DUTRAL: per soluzioni di sali e aldeide e formaldeide. Resiste fino a +150°C.
(V) FKM: raccomandato per prodotti aromatici, idrocarburi, cloro liquido, bisolfuro di carbonio e zolfo fuso. Non è compatibile con chetoni o eteri. Resiste al vapore fino a +200°C.
(P) PTFE: la guarnizione in PTFE resiste in genere agli acidi, solventi e vapore fino a 260°C.

Ritorna a: <0> Indice dei contenuti

<2> CODICI PER L' ORDINAZIONE:

Innesti rapidi a leva - maschio / femmina / tappo:

```
GMF012AGB
  ||  |||      Materiale guarnizioni (P/D/V/B) solo per femmine (B/C/D):
  ||  ||+----- 0 = Maschio(F/E/A/P)  P = PTFE  D = Dutral  V = FKM  B = Buna
  ||  ||
  ||  ||       Tipo filettatura (solo per i casi filettati F/A/B/D):
  ||  ||       0 = codolo maschio a calzamento (E/C) o tappo (P)
  ||  |+------ G = filettatura GAS (F/A/B/D)
  ||  |
  ||  |        Materiale:
  ||  +------- A = Alluminio  |   X = INOX AISI 316
  ||
  ||           Dimensione:
  ||           800 = G8"      | 600 = G6"      | 500 = G5"    | 400 = G4"
  ||           300 = G3"      | 212 = G2+1/2"  | 200 = G2"    | 112 = G1+1/2"
  |+---------- 114 = G1+1/4"  | 100 = G1"      | 034 = G3/4"  | 012 = G1/2"
  |
  |            Tipo di innesto:
  |            D = innesto femmina / filettatura femmina
  |            C = innesto femmina / codolo maschio a calzamento
  |            B = innesto femmina / filettatura maschio
  |                - - -
  |            P = tappo maschio
  |            A = innesto maschio / filettatura femmina
  |            E = innesto maschio / codolo maschio a calzamento
  +----------- F = innesto maschio / filettatura maschio
```

Guarnizioni di ricambio:

```
GMKG012B
    |  |       Materiale guarnizioni (P/D/V/B) solo per femmine (B/C/D):
    |  +------ P = PTFE  D = Dutral  V = FKM  B = Buna
    |
    |          Dimensione:
    |          800 = G8"      | 600 = G6"      | 500 = G5"    | 400 = G4"
    |          300 = G3"      | 212 = G2+1/2"  | 200 = G2"    | 112 = G1+1/2"
    +--------- 114 = G1+1/4"  | 100 = G1"      | 034 = G3/4"  | 012 = G1/2"
```

Ritorna a: <0> Indice dei contenuti

<3> INNESTI RAPIDI MASCHIO (e tappo):

F: filettatura maschio	E: codolo a calzamento	A: filettatura femmina	P: tappo
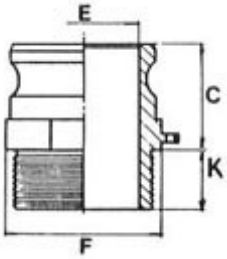	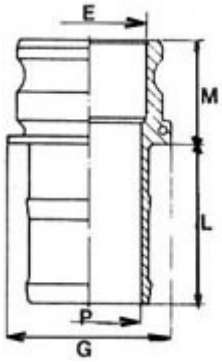	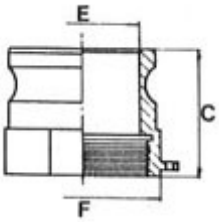	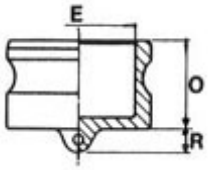

<4> INNESTI RAPIDI FEMMINA:

B: filettatura maschio	C: codolo a calzamento	D: filettatura femmina
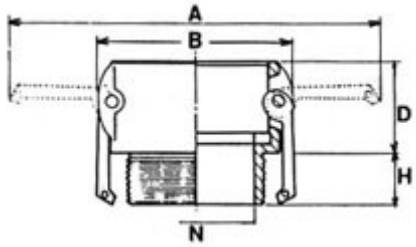	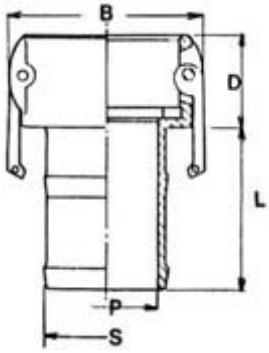	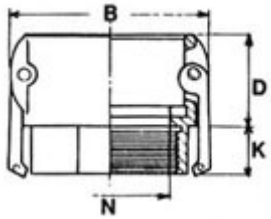

Ritorna a: <0> Indice dei contenuti

<5> TABELLA DIMENSIONI:

Le dimensioni si riferiscono alle quote riportate nelle tabelle dei paragrafi precedenti.

Taglia / Size	A	B	C	D	E	F	G	H	K	L	M	N	O	P	R	S
1/2"	110	58	36	29	13	26	28	18	17	37	37	13	30	8	8	14
3/4"	111	56	41	34	19	35	38	18	18	53	37	19	30	15	8	21
1"	124	65	48	37	25	39	41	24	26	59	47	25	31	20	8	26
1+1/4"	183	90	55	43	33	50	51	24	30	59	52	32	32	26	22	34
1+1/2"	189	95	53	47	40	54	60	24	24	62	52	38	34	33	12	40
2"	199	105	63	51	51	68	70	26	25	50	50	48	36	45	21	53
2+1/2"	205	108	80	49	65	84	91	32	28	83	65	63	38	57	27	67
3"	247	135	71	59	80	97	96	32	25	103	64	76	44	68	15	77
4"	275	170	80	63	100	124	124	32	25	108	67	101	40	94	35	106
5"	300	185	93	63	125	153	149	32	31	105	77	126	46	117	31	129
6"	385	235	77	66	150	179	173	40	32	152	70	150	53	135	32	158
8"	514	300	120	102	193	256	235	48	45	190	104	193	125	186	15	204

Ritorna a: <0> Indice dei contenuti

<6> DISPONIBILITA' IMMEDIATA:

INNESTI RAPIDI IN ALLUMINIO disponibili al 2021-03-31																					
CODICE	QTY		MASCHIO				FEMMINA			DIMENSIONE POLLICI GAS "											
			F	E	A	P	B	C	D	G½	G¾	G1	G1+¼	G1+½	G2	G2+½	G3	G4	G5	G6	G8
GMA012AG0	3	e-Shop			•					•											
GMA034AG0	2	e-Shop			•						•										
GMA100AG0	5	e-Shop			•							•									
GMA112AG0	6	e-Shop			•									•							
GMA114AG0	3	e-Shop			•								•								
GMA200AG0	3	e-Shop			•										•						
GMA212AG0	2	e-Shop			•											•					
GMA300AG0	6	e-Shop			•												•				
GMA400AG0	2	e-Shop			•													•			
GMB012AGB	1	e-Shop					•			•											
GMB012AGP	6	e-Shop					•			•											
GMB034AGB	8	e-Shop					•				•										
GMB034AGP	4	e-Shop					•				•										
GMB100AGB	10	e-Shop					•					•									
GMB112AGB	6	e-Shop					•							•							
GMB200AGB	6	e-Shop					•								•						
GMB400AGB	2	e-Shop					•											•			
GMC012A0B	5	e-Shop						•		•											
GMC114A0B	20	e-Shop						•					•								
GMC212A0B	6	e-Shop						•								•					
GMC400A0B	2	e-Shop						•										•			
GMD012AGB	10	e-Shop							•	•											
GMD012AGP	5	e-Shop							•	•											
GMD034AGB	8	e-Shop							•		•										
GMD034AGP	4	e-Shop							•		•										
GMD100AGB	4	e-Shop							•			•									
GMD112AGB	4	e-Shop							•					•							
GMD114AGP	3	e-Shop							•				•								
GMD200AGB	3	e-Shop							•						•						
GMD212AGB	4	e-Shop							•							•					
GMD300AGB	6	e-Shop							•								•				
GMD400AGB	2	e-Shop							•									•			
GME012A00	5	e-Shop		•						•											
GME034A00	4	e-Shop		•							•										
GME100A00	9	e-Shop		•								•									
GME212A00	4	e-Shop		•												•					
GMF012AG0	10	e-Shop	•							•											
GMF034AG0	4	e-Shop	•								•										
GMF112AG0	6	e-Shop	•											•							
GMF200AG0	6	e-Shop	•												•						
GMF212AG0	6	e-Shop	•													•					
GMP012A00	9	e-Shop				•				•											
GMP034A00	7	e-Shop				•					•										

INNESTI RAPIDI IN ACCIAIO INOX AISI 316 disponibili al 2021-03-31																						
CODICE	QTY		MASCHIO				FEMMINA			DIMENSIONE POLLICI GAS "												
			F	E	A	P	B	C	D	G½	G¾	G1	G1+¼	G1+½	G2	G2+½	G3	G4	G5	G6	G8
GMA012XG0	16	e-Shop			•					•											
GMA034XG0	6	e-Shop			•						•										
GMA100XG0	5	e-Shop			•							•									
GMA200XG0	7	e-Shop			•										•						
GMA212XG0	8	e-Shop			•											•					
GMB012XGB	4	e-Shop					•			•											
GMB100XGB	19	e-Shop					•					•									
GMB200XGB	4	e-Shop					•								•						
GMC012X0B	6	e-Shop						•		•											
GMC034X0B	6	e-Shop						•			•										
GMC034X0P	2	e-Shop						•			•										
GMC112X0B	4	e-Shop						•						•							
GMC200X0B	4	e-Shop						•							•						
GMC200X0P	3	e-Shop						•							•						
GMD012XGB	16	e-Shop							•	•											
GMD012XGP	6	e-Shop							•	•											
GMD034XGB	5	e-Shop							•		•										
GMD114XGB	3	e-Shop							•				•								
GMD200XGB	8	e-Shop							•						•						
GMD200XGP	1	e-Shop							•						•						
GMD200XGV	2	e-Shop							•						•						
GMD212XGP	8	e-Shop							•							•					
GMD212XGV	2	e-Shop							•							•					
GME012X00	9	e-Shop		•						•											
GME112X00	2	e-Shop		•										•							
GMF012XG0	2	e-Shop	•							•											
GMF034XG0	5	e-Shop	•								•										
GMF112XG0	4	e-Shop	•											•							
GMF114XG0	4	e-Shop	•										•								
GMF200XG0	6	e-Shop	•												•						
GMF212XG0	6	e-Shop	•													•					
GMP012X00	4	e-Shop				•				•											
GMP034X00	4	e-Shop				•					•										
GMP100X00	10	e-Shop				•						•									
GMP200X00	4	e-Shop				•									•						

GUARNIZIONI DI RICAMBIO disponibili al 2021-03-31																		
CODICE	QTY		MATERIALE				DIMENSIONE POLLICI GAS "											
			BUNA	FKM	DUTRAL	PTFE	G½	G¾	G1	G1+¼	G1+½	G2	G2+½	G3	G4	G5	G6	G8
GMKG012B	136	e-Shop	•				•											
GMKG034P	5	e-Shop				•		•										
GMKG100B	23	e-Shop	•						•									
GMKG112B	23	e-Shop	•								•							
GMKG112V	20	e-Shop		•							•							
GMKG200B	6	e-Shop	•									•						
GMKG200V	11	e-Shop		•								•						
GMKG212B	32	e-Shop	•										•					
GMKG212V	4	e-Shop		•									•					
GMKG400V	4	e-Shop		•											•			

Ritorna a: <0> Indice dei contenuti

<7> APPLICAZIONI TIPICHE:

Alcune applicazioni tipiche per questo tipo di innesti / raccordi a sgancio rapido sono:
- Linee di collegamento ad aria compressa
- Passaggio liquidi
- Utilizzo in ambienti industriali pesanti
- Connessioni con facilità e rapidità di rimozione
- Collegamento di impianti con tubi flessibili
- Tubazioni con alta capacità di portata
- Sono disponibili innesti con dispositivo di sicurezza bloccabile

Ritorna a: <0> Indice dei contenuti

GENERALMATIC SRL - Via Rossini 80 - 20025 LEGNANO (MI) ITALY
P.IVA(VAT):IT12627630150 - C.F.:01506850138 - SDI(e-INVOICING):J6URRTW
Phone:+39.0331.455647 - Fax:+39.0331.457175 - www.generalmatic.com - generalmatic@generalmatic.com
Visite di GMAG.php: 1956 - 31 Mar 2021 - Codici - Sitemap - Valves for Glass - Generalmatic srl © 1998÷2021

Generalmatic S.R.L.

COMPONENTI PNEUMATICI ed OLEODINAMICI - AUTOMAZIONE INDUSTRIALE
Via Rossini 80 - 20025 LEGNANO (MI) - ITALY - Phone:+39.0331.455647 - Fax:+39.0331.457175
P.IVA (VAT):IT12627630150 - www.generalmatic.com - generalmatic@generalmatic.com - twitter.com/generalmatic

VALVOLE DI NON RITORNO PILOTATE CON COMANDO PNEUMATICO

<0> INDICE DEI CONTENUTI:

<1> Caratteristiche tecniche
<2> Codici per l'ordinazione
<3> Dimensioni di ingombro
<4> Applicazioni tipiche
<5> Download versione .pdf di questo file

<1> CARATTERISTICHE TECNICHE:

Valvola di ritegno o non ritorno pneumatica con sblocco pneumatico:

Serie di valvole di ritegno pilotate, con dispositivo di sblocco pneumatico. La valvola di ritegno pilotata permette il blocco del movimento di un cilindro pneumatico. Se montate in coppia sul cilindro, nel caso di una diminiuzione repentina della pressione di comando, assicurano il blocco del pistone. Con il dispositivo di sblocco pneumatico, é possibile comandare la corsa del pistone

Simbolo pneumatico:

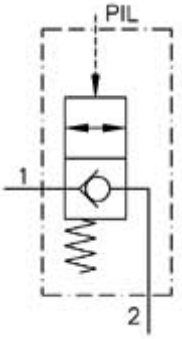

Fluido:	aria compressa filtrata con o senza lubrificazione
Pressione d'esercizio:	max 10 bar
Temperatura:	-5 °C ÷ + 70°C
Portata (6 bar):	G1/4 = 900 Nl/min G1/2 = 2.000 Nl/min
Pressione di comando:	2,5 bar
Installazione:	preferibilmente direttamente sull'attacco del cilindro
Materiali:	Corpo: ottone nichelato Molla: acciaio Guarnizioni: gomma nitrilica (NBR)

Ritorna a: <0> Indice dei contenuti

<2> CODICI PER L'ORDINAZIONE:

Valvole di ritegno pneumatiche:

```
VNRP14B
|   |       CONNESSIONI
|   |       12B = G1/2"
|   +------ 14B = G1/4"
|
|           DESCRIZIONE:
+---------- VNRP = Valvola di non ritorno pilotata
            (a comando pneumatico)
```

Ritorna a: <0> Indice dei contenuti

<3> DIMENSIONI DI INGOMBRO:

Modelli VNRP1/4B e VNRP1/2B:

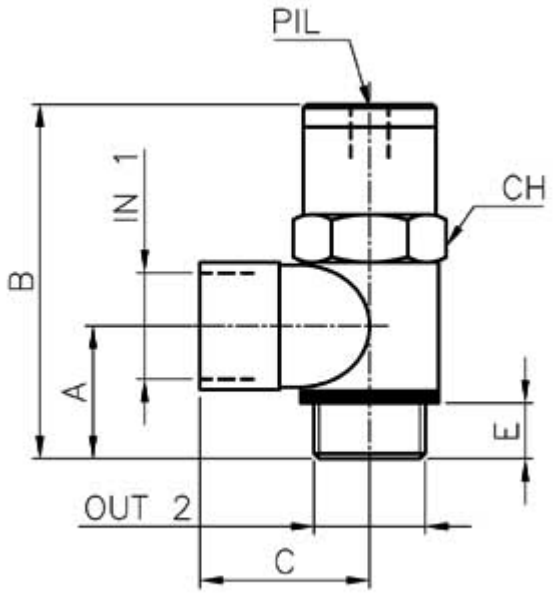

Modello:	1/4B	1/2B
IN 1	G1/4"	G1/2"
OUT 2	G1/4"	G1/2"
PIL	M5	G1/8"
A	18,5	24,5
B	47	60
C	22	32
E	8	10
CH	17	25

Ritorna a: <0> Indice dei contenuti

<4> APPLICAZIONI TIPICHE:

Alcune applicazioni tipiche per questo tipo di valvola di non ritorno pneumatica sono:
- Blocco e mantenimento pneumatico della posizione dei cilindri pneumatici
- Valvola di ritegno per macchine automatiche o semi-automatiche in genere
- Mantenimento della pressione in un serbatoio
- Scarico rapido pilotato della pressione in una camera

Ritorna a: <0> Indice dei contenuti

Generalmatic srl - Via Rossini 80 - 20025 LEGNANO (MI) ITALY - P.IVA(VAT):IT12627630150 - C.F.:01506850138
Phone:+39.0331.455647 - Fax:+39.0331.457175 - www.generalmatic.com - generalmatic@generalmatic.com - @generalmatic
Visite di VNRP.php: 18 - 21 Gen 2015 - Codici - Sitemap - Valves for Glass - Generalmatic srl © 1998÷2015

Generalmatic S.R.L.

COMPONENTI PNEUMATICI ed OLEODINAMICI - AUTOMAZIONE INDUSTRIALE
Via G.Rossini 80 - 20025 LEGNANO (MI) - ITALY - Tel:+39.0331.455647 - Fax:+39.0331.457175
VAT (P.IVA): 12627630150 - www.generalmatic.com - generalmatic@generalmatic.com

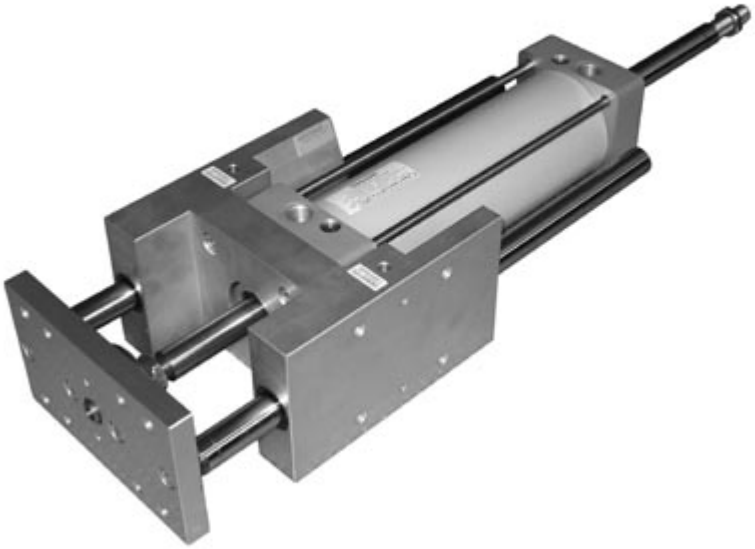

UNITA' DI GUIDA LINEARI PER CILINDRI PNEUMATICI NORME ISO 15552 - ISO 6431 - VDMA 24562

<0> INDICE DEI CONTENUTI:

<1> Caratteristiche tecniche
<2> Codici per l'ordinazione
<3> Dimensioni di ingombro serie leggera GLC
<4> Dimensioni di ingombro serie pesante GLH
<5> Carico massimo applicabile alle guide
<6> Applicazioni tipiche
<7> Download versione .pdf di questo file

<1> CARATTERISTICHE TECNICHE:

Guide lineari ø32 ÷ ø100:

Serie di unità di guida lineari per cilindri pneumatici, ISO 15552, ISO 6431, e VDMA 24562, con possibilità di fissaggio su quattro lati.
Da utilizzare in tutti quei casi in cui i carichi sono elevati, per una migliore linearità di movimento e una maggiore precisione.
In alcuni casi, possono essere anche utilizzate come dispositivi di antirotazione.
Disponibili in due versioni, serie leggera con forma a C e serie pesante di forma H.

Temperatura: -20°C ÷ +70°C (opzione N - PTU) -20°C ÷ +150°C (opzione V - FKM)

Materiali
Corpo: alluminio anodizzato
Piastra: alluminio anodizzato
Guarnizioni: poliuretano, oppure FKM (-20°C ÷ +150°C)
Boccole strisciamento: bronzo sinterizzato
Stelo: in acciaio C45 cromato, oppure inox aisi 304

Corse standard (mm): 25, 50, 80, 100, 125, 160, 200, 250, 300, 320, 400, 500
Corsa massima (mm): 2500

Ritorna a: <0> Indice dei contenuti

<2> CODICI PER L'ORDINAZIONE:

```
GLC0320400N0
|  |  |   ||
|  |  |   ||    STELO:
|  |  |   ||    X = Acciaio INOX AISI 304
|  |  |   |+--- 0 = Acciaio C45 cromato
|  |  |   |
|  |  |   |     GUARNIZIONI:
|  |  |   |     V = Tutte in FKM (temperatura -20°C ÷ +150°C)
|  |  |   +---- N = Guarnizioni standard PTU  (temperatura -20°C ÷ +70°C)
|  |  |
|  |  |         CORSA:
|  |  +-------- 0400 = Corsa in mm (0100, 0200, 0500, 1000)
|  |
|  |            ALESAGGIO:
|  +----------- 032 = Alesaggio in mm (032, 040, 050, 063, 080, 100)
|
|               TIPO DI GUIDA LINEARE ISO 15552 - ISO 6431 - VDMA 24562:
|               GLH = Guida lineare a forma H - serie pesante
+-------------- GLC = Guida lineare a forma C - serie leggera
```

Ritorna a: <0> Indice dei contenuti

<3> DIMENSIONI DI INGOMBRO SERIE LEGGERA GLC:

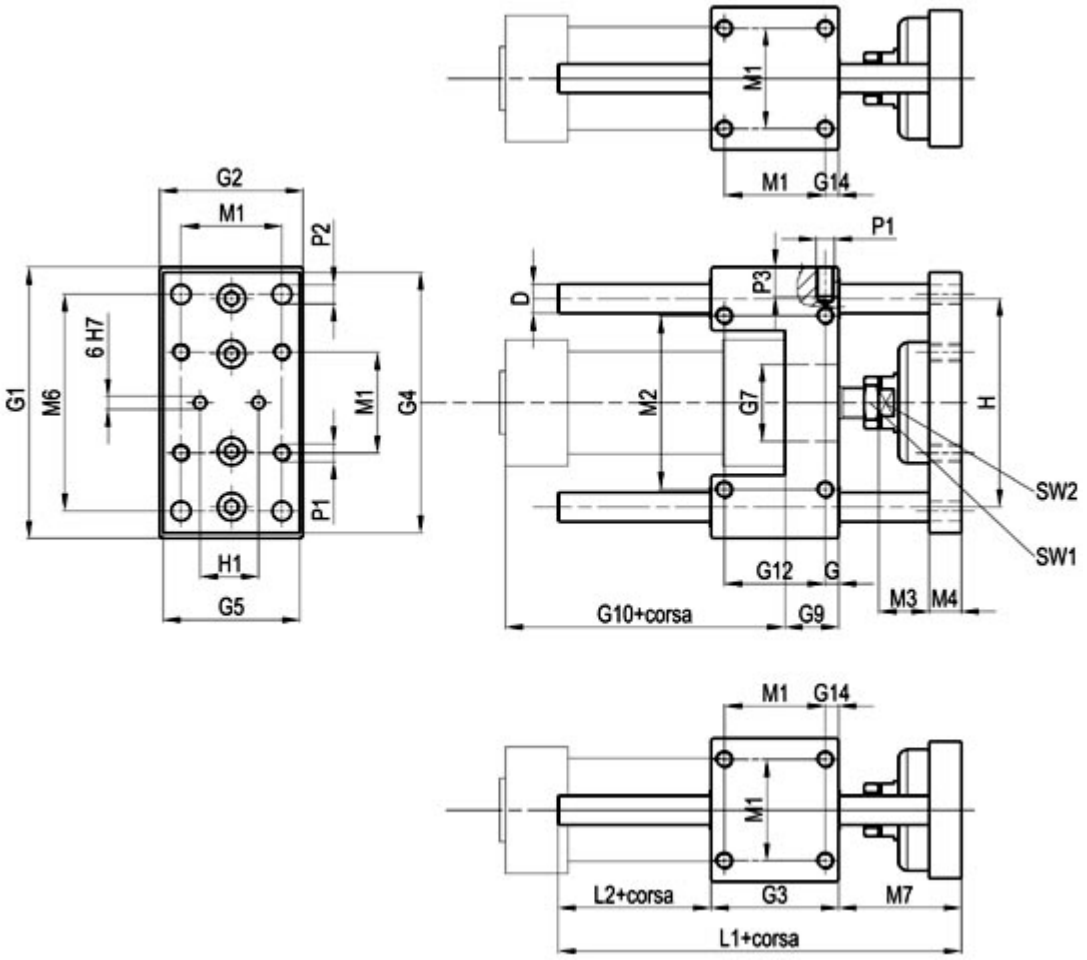

Ø	D	G	G1	G2	G3	G4	G5	G7	G9	G10	G12	G14	H	H1	M1	M2	M3	M4	M6	M7	L1	L2	P1	P2	P3	SW1	SW2
32	12	7,8	100	48	48	95	45	30	17	94	32,5	7,8	74	31	32,5	58	23	11	78	46	108	14	M6	6,5	12	15	17
40	12	10	106	56	58	101	53	35	21	105	38	10	80	36	38	64	23	15	84	52	120	10	M6	6,5	12	15	17
50	16	6,3	125	66	59	120	63	40	25	106	46,5	6,3	96	45	46,5	80	24	15	100	65	130	6	M8	8,5	15	22	24
63	16	9,8	132	76	76	127	73	45	25	121	56,5	9,8	104	45	56,5	95	24	15	105	65	145	4	M8	8,5	15	22	24
80	20	20	165	98	90	160	95	45	34	128	50	9	130	56	72	130	30	16	130	71	170	9	M10	11	18	27	27
100	20	20	185	118	110	180	115	55	39	138	70	10,5	150	56	89	150	30	18	150	71	190	9	M10	11	18	27	27

Ritorna a: <0> Indice dei contenuti

<4> DIMENSIONI DI INGOMBRO SERIE PESANTE GLH:

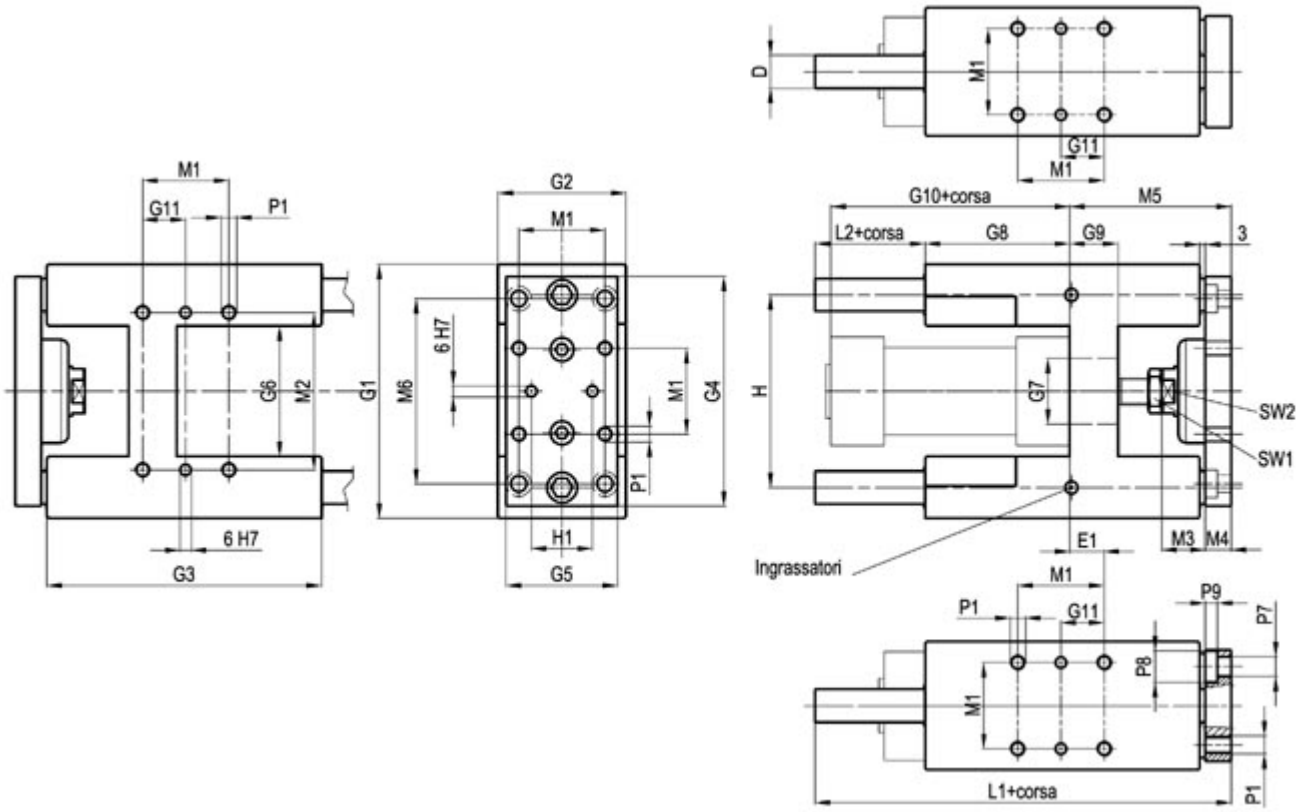

Ø	D	E1	G1	G2	G3	G4	G5	G6	G7	G8	G9	G10	G11	H	H1	M1	M2	M3	M4	M5	M6	L1	L2	P1	P7	P8	P9	SW1	SW2
32	12	4,3	97	49	125	90	45	50,2	30	76	17	94	16,25	74	31	32,5	61	23	11	63	78	177	38	M6	6,5	10,5	6,5	15	17
40	16	11	115	58	139	110	54	58,2	35	81	21	105	19	87	36	38	69	23	15	76	84	192	35	M6	6,5	10,5	6,5	15	17
50	20	18,8	137	69	148	124	60	70,2	40	78	26	106	23,25	104	45	46,5	85	24	15	88	100	205	39	M8	8,5	13,5	9	22	24
63	20	15,3	152	85	178	145	79	85,2	45	107	26	121	28,25	119	46	56,5	100	24	15	89	105	237	41	M8	8,5	13,5	9	22	24
80	25	21	189	105	215	180	99	106	45	128	34	128	36	148	56	72	130	30	20	110	130	280	42	M10	11	18	11	27	27
100	25	24,5	213	129	220	200	120	131	55	128	39	138	44,5	172	56	89	150	30	20	115	160	280	37	M10	11	18	11	27	27

Ritorna a: <0> Indice dei contenuti

<5> CARICO MASSIMO APPLICABILE ALLE GUIDE:

Diagrammi massimo carico utile in funzione della sporgenza di lavoro:

GLC - Serie leggera

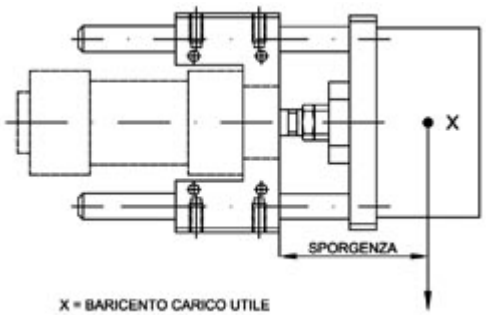

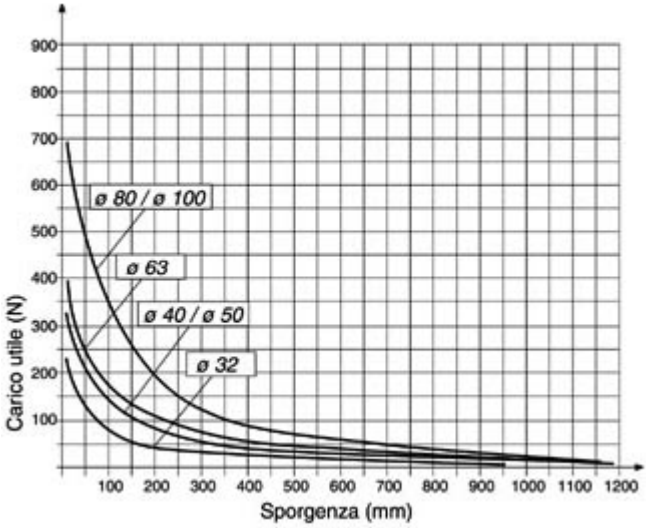

GLH - Serie pesante

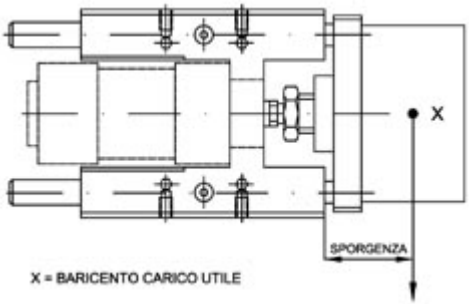

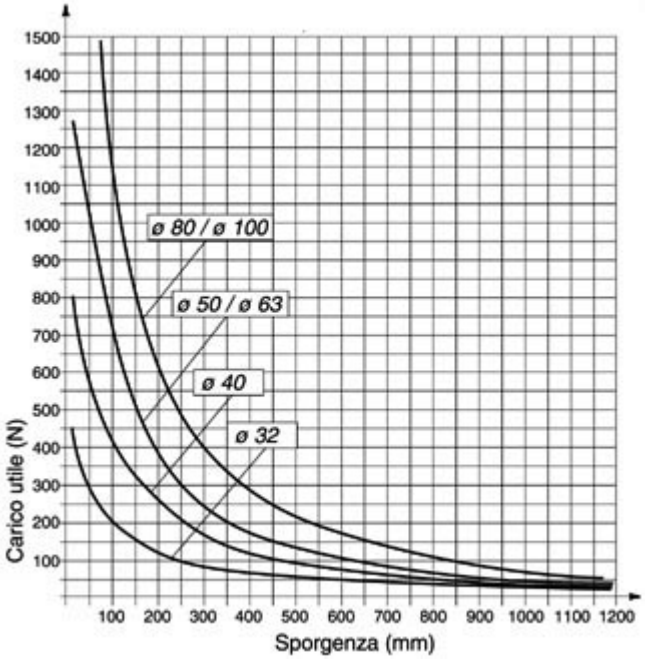

Ritorna a: <0> Indice dei contenuti

<6> APPLICAZIONI TIPICHE:

Alcune applicazioni tipiche per questo tipo di guida lineare pneumatica:
- Applicazione generica su cilindri pneumatici
- Guida supplementare per cilindri, di grande rigidezza
- Incremento del carico laterale e radiale sopportato dallo stelo del cilindro pneumatico
- Applicazioni antirotazione, con grande resistenza alla torsione
- Realizzazione di semplici slitte lineari
- Macchine automatiche ed a cadenza elevata

Ritorna a: <0> Indice dei contenuti

Generalmatic srl - Via Rossini 80 - 20025 LEGNANO (MI) ITALY - VAT (P.IVA): 12627630150
Tel:+39.0331.455647 - Fax:+39.0331.457175 - www.generalmatic.com - generalmatic@generalmatic.com
Visite di GL.php: 8 - Aggiornato il: 07-Gen-2012 - Codici - Sitemap - Copyright © Generalmatic srl 1998÷2012

Generalmatic S.R.L.

COMPONENTI PNEUMATICI ed OLEODINAMICI - AUTOMAZIONE INDUSTRIALE
Via Rossini 80 - 20025 LEGNANO (MI) - ITALY - Phone:+39.0331.455647 - Fax:+39.0331.457175
P.IVA (VAT):IT12627630150 - www.generalmatic.com - generalmatic@generalmatic.com - twitter.com/generalmatic

TAPPI A TESTA CILINDRICA ESAGONO INCASSATO

<0> INDICE DEI CONTENUTI:

<1> Caratteristiche tecniche
<2> Codici per l'ordinazione
<3> Dimensioni di ingombro
<4> Applicazioni tipiche
<5> Download versione .pdf di questo file

<1> CARATTERISTICHE TECNICHE:

Tappi cilindrici con brugola incassata:

Materiale: acciaio automatico (nota: solo VS3105 - M5 - ottone nichelato)
Trattamento superficiale: zincatura
Guarnizione: incassata in NBR 70 Sh A
Temperatura massima: 100° C
Esagono: incassato per inserimento chiave a brugola ed ottimizzazione ingombri

Ritorna a: <0> Indice dei contenuti

<2> CODICI PER L'ORDINAZIONE:

Gamma di tappi con filettature gas:

```
VS316
|   |
|   |            FILETTATURA:
|   |            05 = M5
|   |            1  = G 1/8 "
|   |            2  = G 1/4 "
|   |            3  = G 3/8 "
|   |            4  = G 1/2 "
|   |            5  = G 3/4 "
|   +----------- 6  = G  1  "
|
|                DESCRIZIONE:
+--------------- VS31 = Tappo con testa cilindrica ed esagono brugola incassato
```

Ritorna a: <0> Indice dei contenuti

<3> DIMENSIONI DI INGOMBRO:

Tabella riassuntiva:

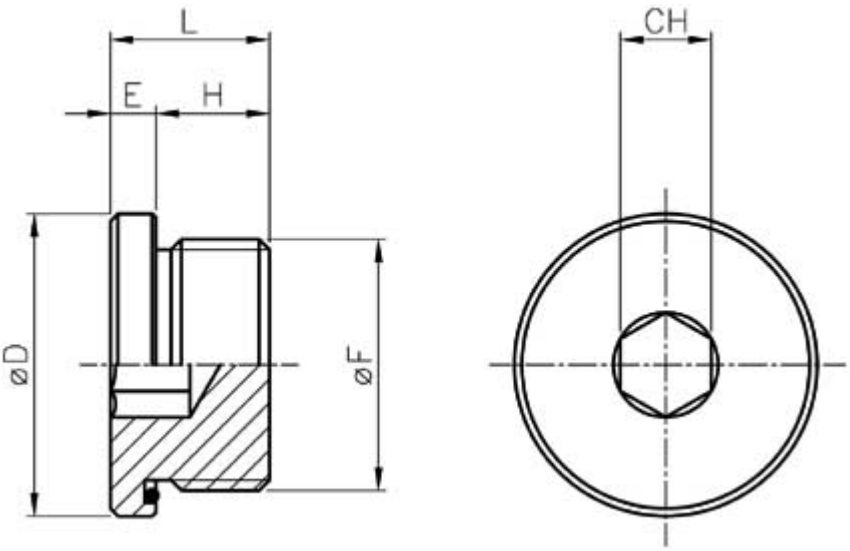

CODICE - CODE	øF	øD	E	H	L	CH
VS3105	M5	8	3	4	7	2,5
VS311	G1/8”	15	4	9	13	4
VS312	G1/4”	19	5	10	15	6
VS313	G3/8”	22	6	10	16	6
VS314	G1/2”	27	6	14	20	8
VS315	G3/4”	32	6,5	13,5	20	12
VS316	G1”	40	6	15	21	12

Ritorna a: <0> Indice dei contenuti

<4> APPLICAZIONI TIPICHE:

Alcune applicazioni tipiche per questo tipo di tappo cilindrico sono:
- Chiusura di fori
- Intercettazione di tubature
- Applicazioni generiche su macchine pneumatiche, idrauliche ed oleodinamiche
- Chiusura o protezione di filettature generiche

Ritorna a: <0> Indice dei contenuti

Generalmatic srl - Via Rossini 80 - 20025 LEGNANO (MI) ITALY - P.IVA(VAT):IT12627630150 - C.F.:01506850138
Phone:+39.0331.455647 - Fax:+39.0331.457175 - www.generalmatic.com - generalmatic@generalmatic.com - @generalmatic
Visite di VS31.php: 46 - 28 Nov 2018 - Codici - Sitemap - Valves for Glass - Generalmatic srl © 1998÷2018

Generalmatic S.R.L.

COMPONENTI PNEUMATICI ed OLEODINAMICI - AUTOMAZIONE INDUSTRIALE
Via Rossini 80 - 20025 LEGNANO (MI) - ITALY - Phone:+39.0331.455647 - Fax:+39.0331.457175
P.IVA (VAT):IT12627630150 - www.generalmatic.com - generalmatic@generalmatic.com - twitter.com/generalmatic

SILENZIATORI PER PNEUMATICA

<0> INDICE DEI CONTENUTI:

<1> Caratteristiche tecniche
<2> Codici per l'ordinazione e dimensioni di ingombro
<3> Informazioni sull'attenuazione del rumore
<4> Applicazioni tipiche
<5> Download versione .pdf di questo file

<1> CARATTERISTICHE TECNICHE:

Fluido: aria compressa

Pressione: 0÷12 bar

Campo di applicazione:

W0000	Leggero
SBE SRF SFE	Medio - Industriale generico
N84C	Pesante

Temperatura:

W0000	-20°C ÷ +70°C
SBE SRF SFE	-10°C ÷ +80°C
N84C	-35°C ÷ +160°C

Materiali:

SILENZIATORI	W0000	SBE	SRF	SFE	N84C
Corpo	Resina acetalica	Ottone			Acciaio zincato giallo
Elemento fonoassorbente	Feltro pressato Rete in alluminio	Bronzo sinterizzato		Rete in filo INOX AISI 304	Acciaio zincato giallo
Molla			Acciaio INOX		
Guarnizioni			NBR		

Ritorna a: <0> Indice dei contenuti

<2> CODICI PER L'ORDINAZIONE E DIMENSIONI DI INGOMBRO:

Silenziatore in resina acetalica tipo W0000:

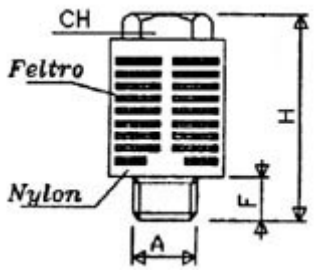

CODICE	A	F	H	CH
W00001	G1/8"	6	33	10
W00002	G1/4"	8	43	12
W00003	G3/8"	11	58	16
W00004	G1/2"	11	58	16
W00005	G3/4"	18	118	25
W00006	G1"	18	118	25

Silenziatore conico in ottone e bronzo sinterizzato tipo SBE:

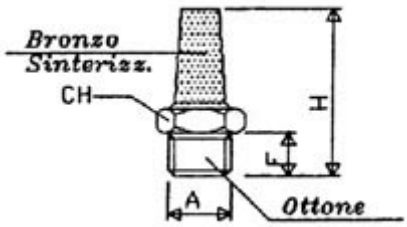

CODICE	A	F	H	CH
SBEM5	M5	4	16	7
SBE18	G1/8"	6	29	13
SBE14	G1/4"	8	32	16
SBE38	G3/8"	9	43	19
SBE12	G1/2"	11	53	24
SBE34	G3/4"	13	53	30
SBE10	G1"	15	66	36

Silenziatore in ottone con regolazione di portata tipo SRF:

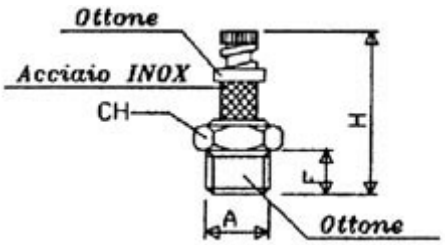

CODICE	A	F	H	CH
SRF18	G1/8"	6	26-28	13
SRF14	G1/4"	8	30-32	15
SRF38	G3/8"	10	35-38	18
SRF12	G1/2"	11	36-39	22
SRF34	G3/4"	12	45-50	30
SRF10	G1"	12	45-50	36

Silenziatore in ottone e pastiglia in filo INOX tipo SFE:

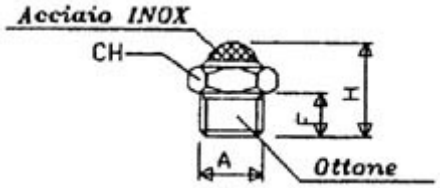

CODICE	A	F	H	CH
SFEM5	M5	3.5	8	8
SFE18	G1/8"	6	16	13
SFE14	G1/4"	8	19	16
SFE38	G3/8"	9	21	19
SFE12	G1/2"	10	23	24
SFE34	G3/4"	10	27	30
SFE10	G1"	15	29	36

Silenziatore in acciaio zincato giallo tipo N84C:

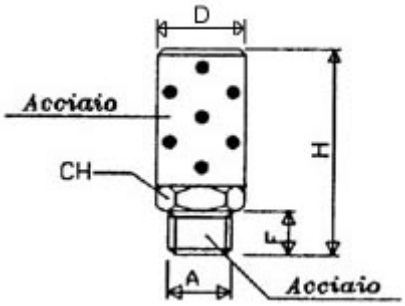

CODICE	A	D	F	H	CH
N84C1	1/8" GAS	11	8	35	11
N84C2	1/4" GAS	14	12	44	14
N84C3	3/8" GAS	17	12	57	17
N84C5	1/2" GAS	22	16	70	22
N84C7	3/4" GAS	27	17	83	27
N84C10	1" GAS	33	23	99	33
N84C12	1 + ¼" GAS	43	24	114	43
N84C15	1 + ½" GAS	47	24	127	51

Ritorna a: <0> Indice dei contenuti

<3> INFORMAZIONI SULL'ATTENUAZIONE DEL RUMORE:

Esempi di rumori comuni:

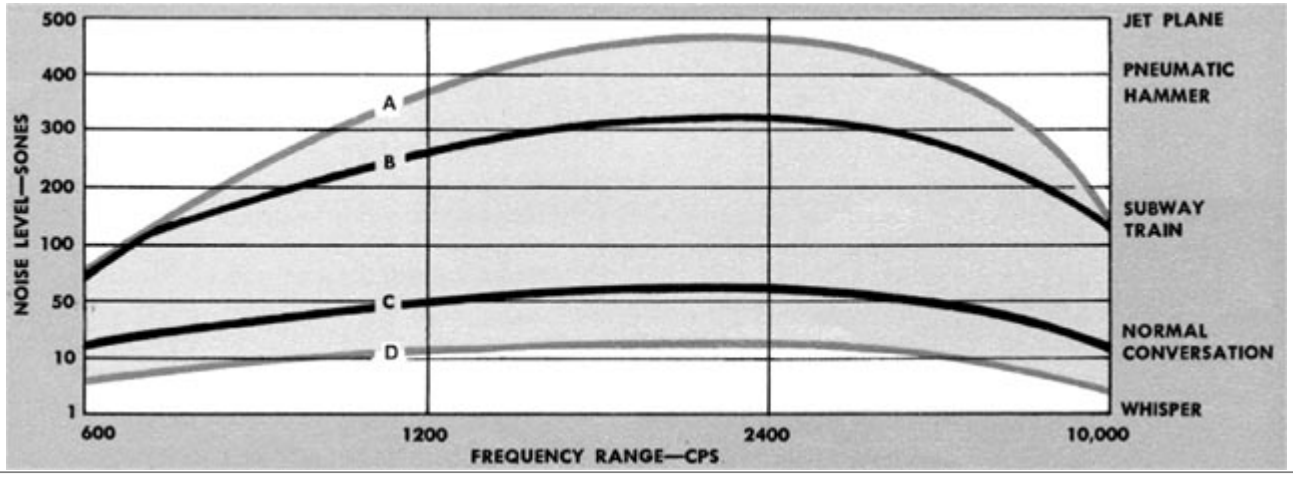

Funzionamento di un silenziatore:

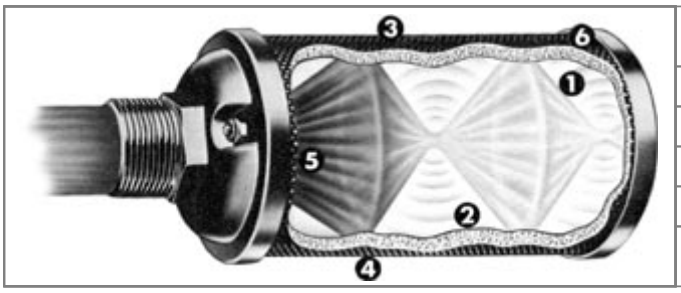

1	Attenuazione del rumore tramite sovrapposizione delle onde sonore
2	Decelerazione con espansione a stadi multipli
3	Il separatore dissipa completamente i gas di scarico
4	Il gas defluiscono radialm. da tutta la superficie
5	Camera di espansione libera
6	La grande superficie esterna diffonde il gas di scarico dolcemente e silenziosamente

Spettro del rumore:

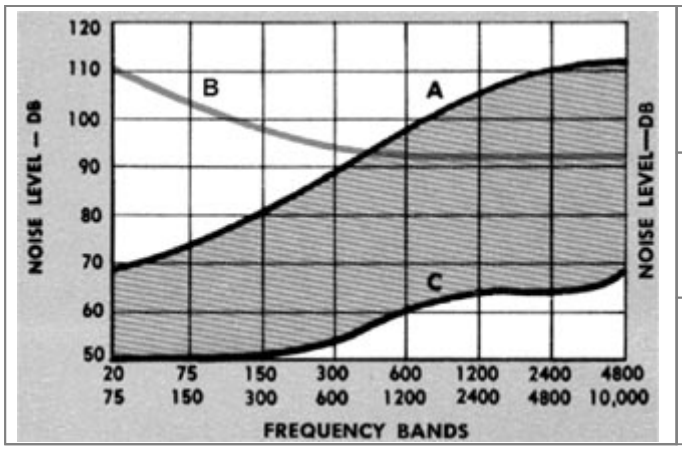

A	Curva del rumore dell'aria scaricata direttamente senza silenziatore
B	Soglia del dolore: prolungate esposizioni al di sopra di questa curva possono provocare lesioni
C	Curva del rumore dell'aria scaricata con l'utilizzo di silenziatori

Rumore emesso in funzione della pressione dell'aria:

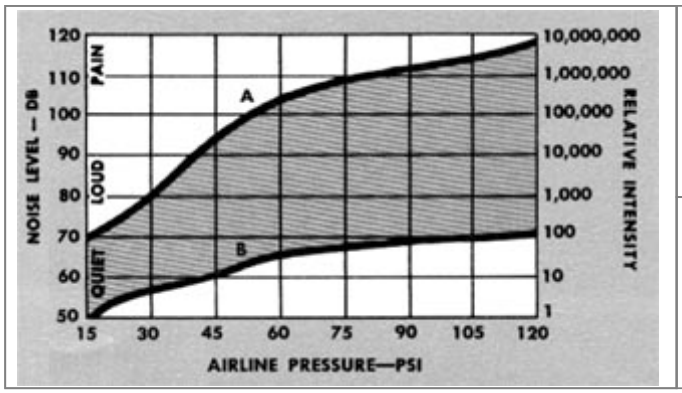

A	Curva del rumore dell'aria scaricata direttamente senza silenziatore
B	Curva del rumore dell'aria scaricata con l'utilizzo di silenziatori

Ritorna a: <0> Indice dei contenuti

<4> APPLICAZIONI TIPICHE:

Alcune applicazioni tipiche per questo tipo di silenziatori pneumatici sono:
- Abbattimento del rumore negli impianti pneumatici
- Costruzione di macchinari automatici in genere
- Silenziare applicazioni pesanti, come in industria metallurgica o vetrerie
- Messa in sicurezza di apparecchiature pneumatiche
- Silenziatore scarichi in aria di valvole e cilindri pneumatici

Ritorna a: <0> Indice dei contenuti

Generalmatic srl - Via Rossini 80 - 20025 LEGNANO (MI) ITALY - P.IVA(VAT):IT12627630150 - C.F.:01506850138
Phone:+39.0331.455647 - Fax:+39.0331.457175 - www.generalmatic.com - generalmatic@generalmatic.com - twitter.com/generalmatic
Visite di SBE.php: 23 - Aggiornato il: 20 Giu 2013 - Codici - Sitemap - Copyright © Generalmatic srl 1998÷2013

Generalmatic S.R.L.

COMPONENTI PNEUMATICI ed OLEODINAMICI - AUTOMAZIONE INDUSTRIALE
Via G.Rossini 80 - 20025 LEGNANO (MI) - ITALY - Tel:+39.0331.455647 - Fax:+39.0331.457175
VAT (P.IVA): 12627630150 - www.generalmatic.com - generalmatic@generalmatic.com

CONNETTORI PER ELETTROVALVOLE E APPARECCHIATURE ELETTRICHE - ELETTRONICHE NORMA DIN 43650 - ISO 4400 - EN 175301.803

<0> INDICE DEI CONTENUTI:

<1> Caratteristiche tecniche
<2> Codici per l'ordinazione e dimensioni
<3> Applicazioni tipiche
<4> Download versione .pdf di questo file

<1> CARATTERISTICHE TECNICHE:

Caratteristiche principali dei connettori a norma DIN 43650:

Scatola esterna:	Grigio e nero: poliammide + 30% fibra di vetro Trasparente: poliammide
Portacontatti, dado:	Poliammide + 30% fibra di vetro
Attacco:	Forma A, B, B_IND: PG9 Forma C C_IND: PG7
Guarnizioni:	in gomma termoplastica piatte e a profilo
Contatti:	Cu Zn (Ag)
Tensione nominale (max.):	250 V AC / 300 V DC
Portata massima contatti:	Forma A, B, B_IND: 16A Forma C C_IND: 10A
Portata nominale contatti:	Forma A, B, B_IND: 10A Forma C C_IND: 6A
Normativa di riferimento:	DIN43650 ISO4400 EN175301.803
Sezione massima conduttori:	Forma A, B, B_IND: 1,5 mm² Forma C C_IND: 0,75 mm²
Classe di isolamento:	C - VDE 0110
Grado di protezione:	IP65
Temperatura di funzionamento:	-40°C / +125°C

Vista esplosa del connettore:

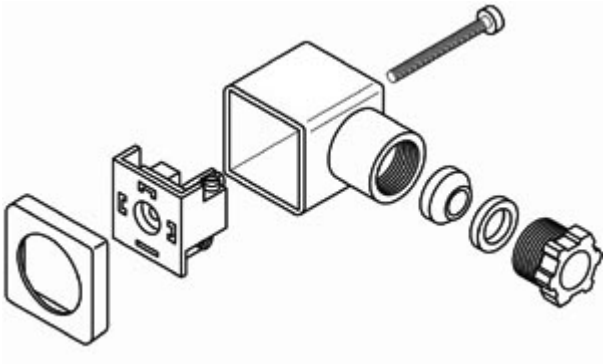

Ritorna a: <0> Indice dei contenuti

<2> CODICI PER L'ORDINAZIONE E DIMENSIONI:

Circuito elettronico interno:	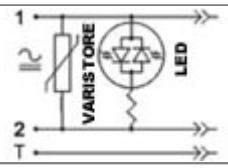	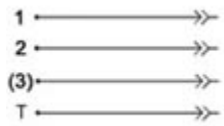		
FORMA	**POLI**	**TRASPARENTE con LED**	**NERO**	**GRIGIO**
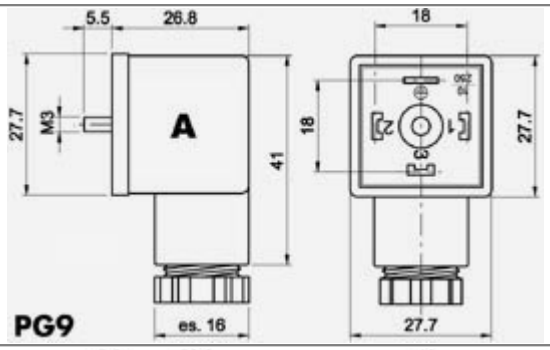	2+T	**53209Volt** Volt= 24V 48V 110V 250V	**18209N**	**18209G**
	3+T		**38209N**	**38209G**
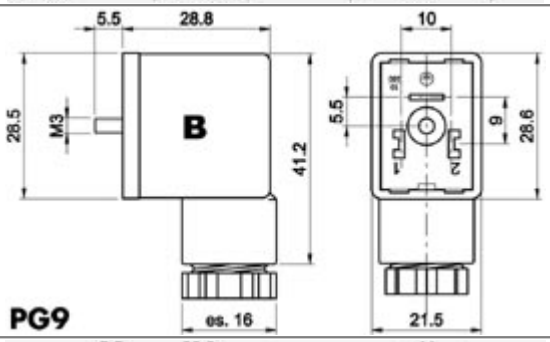	2+T	**54309Volt** Volt= 24V 48V 110V 250V	**15209N**	**15209G**
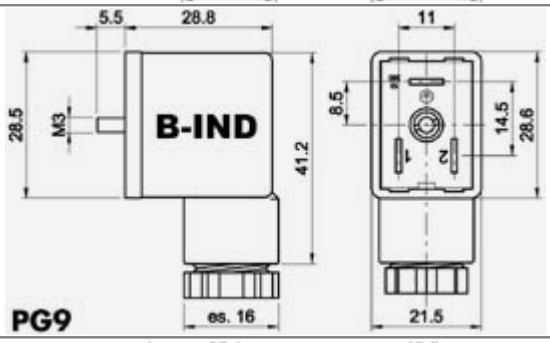	2+T	**54209Volt** Volt= 24V 48V 110V 250V	**12209N**	**12209G**
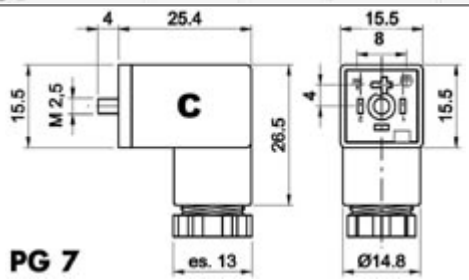	2+T	**55207Volt** Volt= 24V 48V 110V 250V	**05207N**	**05207G**
	3+T		**05307N**	**05307G**
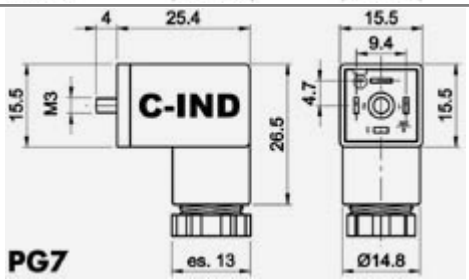	2+T	**55307Volt** Volt= 24V 48V 110V 250V	**19207N**	**19207G**
	3+T		**19307N**	**19307G**

Ritorna a: <0> Indice dei contenuti

<3> APPLICAZIONI TIPICHE:

Alcune applicazioni tipiche per questo tipo di connettore a norma DIN sono:
- Collegamento a bobine di elettrovalvole
- Azionamento di elettrodistributori
- Connessione ad apparecchiature elettriche in genere
- Montaggio su piccoli accessori elettronici
- Macchine automatiche di uso industriale
- Connettori elettrici per valvole pneumatiche ed idrauliche

Ritorna a: <0> Indice dei contenuti

Generalmatic srl - Via Rossini 80 - 20025 LEGNANO (MI) ITALY - VAT (P.IVA): 12627630150
Tel:+39.0331.455647 - Fax:+39.0331.457175 - www.generalmatic.com - generalmatic@generalmatic.com
Visite di DIN43650.php: 15 - Aggiornato il: 07-Gen-2012 - Codici - Sitemap - Copyright © Generalmatic srl 1998÷2012

Generalmatic S.R.L.

COMPONENTI PNEUMATICI ed OLEODINAMICI - AUTOMAZIONE INDUSTRIALE
Via G.Rossini 80 - 20025 LEGNANO (MI) - ITALY - Tel:+39.0331.455647 - Fax:+39.0331.457175
VAT (P.IVA): 12627630150 - www.generalmatic.com - generalmatic@generalmatic.com

SENSORI MAGNETICI
CONTATTI TIPO REED

<0> INDICE DEI CONTENUTI:

<1> Caratteristiche tecniche
<2> Codici per l'ordinazione
<3> Dimensioni di ingombro
<4> Schema elettrico
<5> Applicazioni tipiche
<6> Download versione .pdf di questo file

<1> CARATTERISTICHE TECNICHE:

Sensori magnetici tipo Reed a 3 fili:

Tensione alimentazione DC:	+24 VDC (10÷30 VDC)
Tensione alimentazione AC:	+24 VAC
Massima corrente:	0.25 A
Potenza con carico induttivo:	6 VA
Tempo ON/OFF:	0.5 / 0.1 msec
Resistenza di contatto:	0.1 Ohm
Vita elettrica:	10^7 cicli
Grado di protezione	IP67
Temperatura di lavoro	-30°C ÷ +85°C

Ritorna a: <0> Indice dei contenuti

<2> CODICI PER L'ORDINAZIONE:

```
                 DESCRIZIONE:
DSL4D225S ------ Sensore magnetico tipo REED - Circuito D
C3520TTX ------- Squadretta fissaggio (opt) per gole maggiorate
```

Ritorna a: <0> Indice dei contenuti

<3> DIMENSIONI DI INGOMBRO:

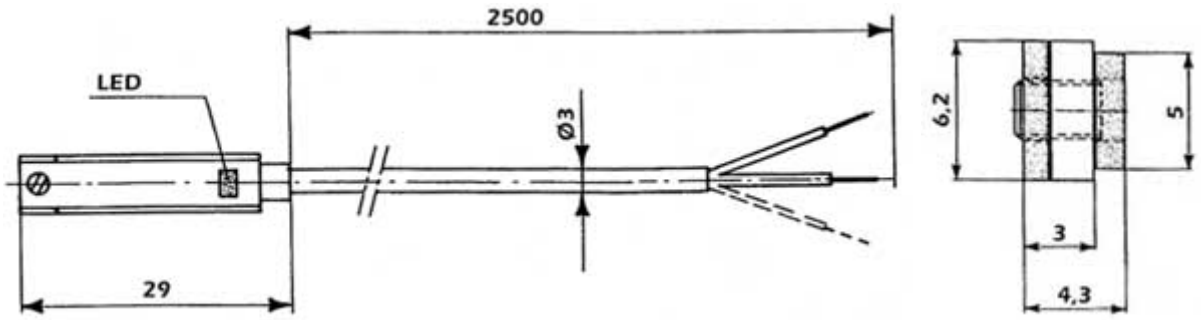

Ritorna a: <0> Indice dei contenuti

<4> SCHEMA ELETTRICO:

Circuito tipo D - Normalmente APERTO (NO)

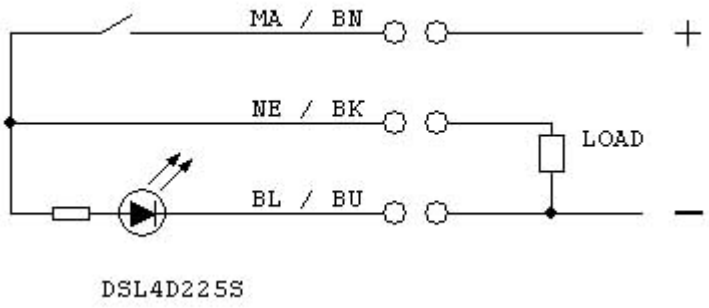

Ritorna a: <0> Indice dei contenuti

<5> APPLICAZIONI TIPICHE:

Alcune applicazioni tipiche per questo tipo di sensore magnetico sono:
- Rilevazione fine corsa cilindri pneumatici
- Macchine automatiche o semiautomatiche
- Piccole presse pneumatiche o apparecchiature generiche
- Montaggio su cilindri norma iso, cilindri compatti oppure cilindri a corsa breve
- Rilevamento posizione raggiunta di parti di un attuatore

Ritorna a: <0> Indice dei contenuti

Generalmatic srl - Via Rossini 80 - 20025 LEGNANO (MI) ITALY - VAT (P.IVA): 12627630150
Tel:+39.0331.455647 - Fax:+39.0331.457175 - www.generalmatic.com - generalmatic@generalmatic.com
Visite di DSL.php: 20 - Aggiornato il: 07-Gen-2012 - Codici - Sitemap - Copyright © Generalmatic srl 1998÷2012

Generalmatic S.R.L.

COMPONENTI PNEUMATICI ed OLEODINAMICI - AUTOMAZIONE INDUSTRIALE
Via Rossini 80 - 20025 LEGNANO (MI) - ITALY - Phone:+39.0331.455647 - Fax:+39.0331.457175
P.IVA (VAT):IT12627630150 - www.generalmatic.com - generalmatic@generalmatic.com - twitter.com/generalmatic

MANOMETRI
PRESSURE GAUGES

<0> INDICE DEI CONTENUTI:

<1> Caratteristiche tecniche
<2> Codici per l'ordinazione
<3> Applicazioni tipiche
<4> Download versione .pdf di questo file

<1> CARATTERISTICHE TECNICHE:

Principali caratteristiche tecniche dei manometri cilindrici:

Fluido:	Aria compressa
Pressione:	Statica: fino a 3/4 del fondo scala Dinamica: fino a 2/3 del fondo scala Alcuni picchi fino al valore del fondo scala
Temperatura:	-20°C ÷ 60°C
Grado di protezione:	IP 41
Precisione:	Classe di precisione CL 1.6
Filettature:	UNI ISO 7/1 (BSPT)

Materiali standard di costruzione:

Cassa:	Montaggio "0" : ABS Nero Montaggio "F" : Acciaio cromato o verniciato nero Montaggio "P" : Acciaio cromato
Schermo:	Plastica trasparente
Connessione:	Ottone OT58
Elemento statico:	Molla tubolare in lega di rame
Movimento:	Ottone
Quadrante:	ABS bianco con doppia scala (nera = bar , rossa = psi)
Saldatura:	Lega Sn/Pb

Ritorna a: <0> Indice dei contenuti

<2> CODICI PER L'ORDINAZIONE:

Manometri a lancetta con tubo di Bourdon:

```
M00040FSXXXXXB01
||||    |     ||
||||    |     ||
||||    |     ||      TIPO DI ATTACCO:
||||    |     ||      2 = Attacco RADIALE (solo per MONTAGGIO "0")
||||    |     |+----- 1 = Attacco POSTERIORE
||||    |     |
||||    |     |       MATERIALI SPECIALI
||||    |     |       X = Parti bagnate  in Acciaio INOX - Stainless Steel
||||    |     |           Cassa e anello in Acciaio INOX - Stainless Steel
||||    |     |           Vetro temprato
||||    |     |       S = Cassa e anello in Acciaio INOX - Stainless Steel
||||    |     |           Vetro temprato
||||    |     +------ 0 = Standard
||||    |
||||    |             FONDO SCALA - RANGE DI PRESSIONI:
||||    |             XAXXX = Pressione minima A Pressione massima
||||    |             con W = VUOTO / VACUUM / -1 BAR
||||    |                 D = VIRGOLA DECIMALE
||||    |             (es: 0A010 -> min =  0 bar ; max = 10   bar)
||||    |             (es: 0A2D5 -> min =  0 bar ; max =  2,5 bar)
||||    +------------ (es: WA000 -> min = -1 bar ; max =  0   bar)
||||
||||                  DIAMETRO DEL MANOMETRO:
||||                  100 = ø 100 mm  -  Connessione G1/2"
||||                  080 = ø  80 mm  -  Connessione G3/8"
||||                  063 = ø  63 mm  -  Connessione G1/4"
||||                  050 = ø  50 mm  -  Connessione G1/4"
|||+----------------- 040 = ø  40 mm  -  Connessione G1/8"
|||
|||                  PROTEZIONE DAGLI SBALZI DI PRESSIONE:
|||                  G = Meccanismo in bagno di glicerina
||+------------------ 0 = Standard, meccanismo in aria
||
||                  TIPO DI MONTAGGIO:
||                  F = a flangia
||                  P = a pannello
|+------------------- 0 = standard sulla filettatura
|
|                  DESCRIZIONE:
+-------------------- M = Manometro circolare com molla di Bourdon tubolare
```

Ritorna a: <0> Indice dei contenuti

<3> APPLICAZIONI TIPICHE:

Alcune applicazioni tipiche per questo tipo di manometri, pressure gauges, sono:
- Industria di controllo e di processo.
- Misure di pressione in genere, controllo attività, misurazione perdite.
- Macchine di collaudo, verifica impianti.
- Linee di distribuzione aria compressa. Verifica presenza pressione.
- Rilevamento picchi e sovrappressioni indesiderate. Controllo movimento attuatori.

Ritorna a: <0> Indice dei contenuti

Generalmatic srl - Via Rossini 80 - 20025 LEGNANO (MI) ITALY - P.IVA(VAT):IT12627630150 - C.F.:01506850138
Phone:+39.0331.455647 - Fax:+39.0331.457175 - www.generalmatic.com - generalmatic@generalmatic.com - twitter.com/generalmatic
Visite di M.php: 19 - Aggiornato il: 14 Dic 2013 - Codici - Sitemap - Copyright © Generalmatic srl 1998÷2013

Generalmatic S.R.L.

COMPONENTI PNEUMATICI ed OLEODINAMICI - AUTOMAZIONE INDUSTRIALE
Via G.Rossini 80 - 20025 LEGNANO (MI) - ITALY - Tel:+39.0331.455647 - Fax:+39.0331.457175
VAT (P.IVA): 12627630150 - www.generalmatic.com - generalmatic@generalmatic.com

TRASDUTTORE DI PRESSIONE
TRASMETTITORE DI PRESSIONE

<0> INDICE DEI CONTENUTI:

<1> Caratteristiche tecniche
<2> Codici per l'ordinazione
<3> Applicazioni tipiche
<4> Download versione .pdf di questo file

<1> CARATTERISTICHE TECNICHE:

Amplificazione:	elettronica integrata a tenuta stagna
Alimentazione:	24 VDC raddrizzata e stabilizzata
Campo di pressione:	0 ÷ 10 bar
Uscita:	in tensione 0 ÷ 10 V
Funzione di trasferimento:	Valore misurato in Volt corrisponde a pressione P in bar
Temperatura di funzionamento:	-40°C ÷ +135°C
Protezione ambientale:	EMC - IP65 con connettore assemblato
Norme CE:	EN 5008(1÷2)-2 (emissione ed immunità)
Connettore elettrico:	secondo DIN 43650-C-IND
Linearità:	0,25 %FS

Dimensioni:

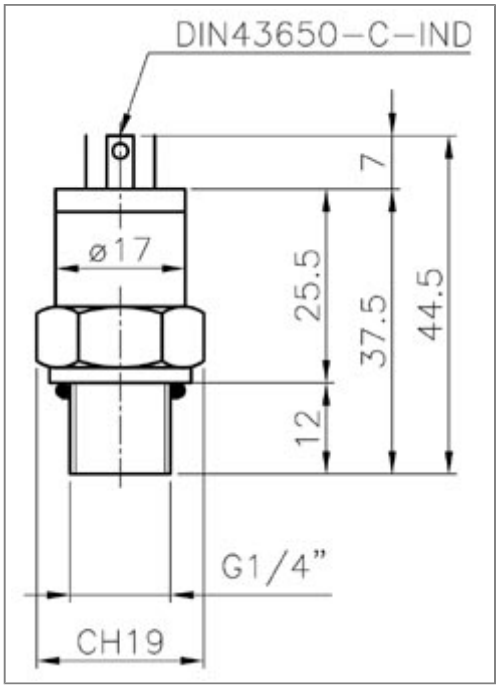

Incertezza:

-0°C ÷ +50°C	1,0 %FS
-40°C ÷ +20°C / +20°C ÷ 80°C	1,0 %FS
-20°C ÷ +80°C	1,5 %FS
-40°C ÷ +135°C	2,0 %FS

CE

Piedinatura/Pin:

(0/4)	Terra / PE
(1)	-0 VDC (COMMON)
(2)	Uscita V(Volt) = P(bar) [0÷10V = 0÷10bar]
(3)	+24 VDC (18÷36V)

SH06400F (MIL):

(0/4)	Non collegare/Free
(1)	Grigio/Grey
(2)	Rosso/Red
(3)	Marrone/Brown

Ritorna a: <0> Indice dei contenuti

<2> CODICI PER L'ORDINAZIONE:

```
ETLP.661.4.10.B2
¦                   DESCRIZIONE:
¦                   Trasduttore - trasmettitore di pressione amplificato
¦                   Connessione G1/4"
+------------------ 0÷10 bar / 0÷10 V
```

Ritorna a: <0> Indice dei contenuti

<3> APPLICAZIONI TIPICHE:

Alcune applicazioni tipiche per questo tipo di trasduttore di pressione:

- Misura elettronica della pressione
- Collaudi automatici
- Letture di pressione in genere
- Controllo dei processi e delle operazioni automatiche
- Realizzazione di grafici temporali
- Sostituzione di manometri a lancetta

Ritorna a: <0> Indice dei contenuti

Generalmatic srl - Via Rossini 80 - 20025 LEGNANO (MI) ITALY - VAT (P.IVA): 12627630150
Tel:+39.0331.455647 - Fax:+39.0331.457175 - www.generalmatic.com - generalmatic@generalmatic.com
Aggiornato il: 03-Mag-2010 - Visite: 119 - Versione: 15.01.01 - Copyright © Generalmatic srl 1998÷2010

COMPONENTI PNEUMATICI ed OLEODINAMICI - AUTOMAZIONE INDUSTRIALE
Via Rossini 80 - 20025 LEGNANO (MI) - ITALY - Phone:+39.0331.455647 - Fax:+39.0331.457175
P.IVA (VAT):IT12627630150 - C.F.:01506850138 - SDI (e-INVOICING):J6URRTW
www.generalmatic.com - generalmatic@generalmatic.com

PRESSOSTATI INDUSTRIALI

<0> INDICE DEI CONTENUTI:

<1> Caratteristiche tecniche
<2> Codici per l'ordinazione
<3> Dimensioni di ingombro
<4> Funzionamento e contatti
<5> Regolazione soglia di intervento
<6> Applicazioni tipiche
<7> Download versione .pdf di questo file

<1> CARATTERISTICHE TECNICHE:

Pressione di lavoro: **1 ÷ 16 bar**
Temperatura ambiente: **-10 ÷ +85 °C**
Corrente commutata I max: **3 A**
Tensione massima V max: **250 V**
Connettore elettrico: **DIN43650-A**
Connessione pneumatica: **G1/8" ÷ G1/4"**
Chiusura contatti: **NO (NA) Normalmente aperto e NC Normalmente chiuso**

Ritorna a: <0> Indice dei contenuti

<2> CODICI PER L'ORDINAZIONE:

Pressostati 1÷16bar:

```
ES2000D18
|
|           TIPO:
+---------- Pressostato industriale G1/8" G1/4" NO (NA) ed NC
```

Ritorna a: <0> Indice dei contenuti

<3> DIMENSIONI DI INGOMBRO:

Dimensioni di ingombro pressostato ES2000D18:

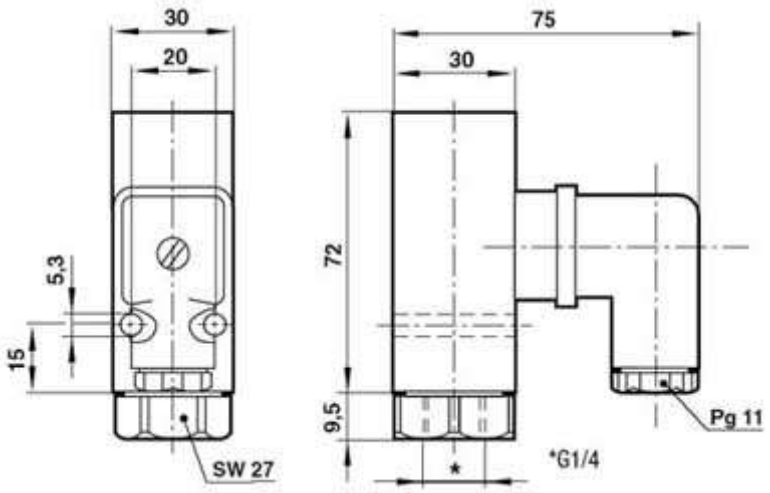

Nota: il pressostato è fornito con connettore elettrico.

Ritorna a: <0> Indice dei contenuti

<4> FUNZIONAMENTO E CONTATTI:

Funzione di commutazione:

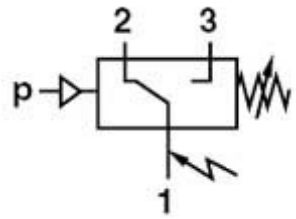

Terminali 1-3: NO (NA) - Chiusura dei contatti all'aumento della pressione

Terminali 1-2: NC - Apertura dei contatti all'aumento della pressione

Ritorna a: <0> Indice dei contenuti

<5> REGOLAZIONE SOGLIA DI INTERVENTO:

Agire sulle viti come in figura:

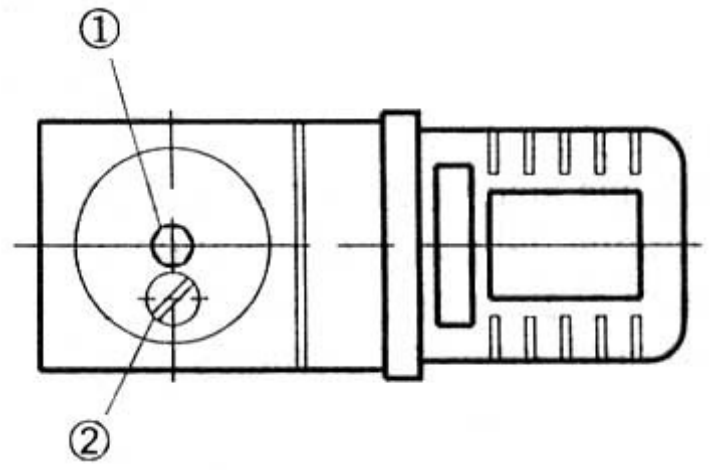

- Allentare la vite di arresto (2)
- Impostare la soglia di intervento con una chiave esagonale (1)
- Serrare la vite di arresto (2)

Ritorna a: <0> Indice dei contenuti

<6> APPLICAZIONI TIPICHE:

Alcune applicazioni tipiche per questo tipo di componente sono:
- Segnalazione di massima pressione raggiunta e controllo sovrappressioni
- Segnalazione di assenza o presenza di pressione
- Impiantistica su macchinari di media piccola dimensione
- Accensione o spegnimento di relè o teleruttori per il comando di compressori e pompe
- Mantenimento di pressione nei serbatoi di aria compressa

Ritorna a: <0> Indice dei contenuti

GENERALMATIC SRL - Via Rossini 80 - 20025 LEGNANO (MI) ITALY
P.IVA(VAT):IT12627630150 - C.F.:01506850138 - SDI(e-INVOICING):J6URRTW
Phone:+39.0331.455647 - Fax:+39.0331.457175 - www.generalmatic.com - generalmatic@generalmatic.com
Visite di ES2000.php: 20 - 28 Dec 2020 - Codici - Sitemap - Valves for Glass - Generalmatic srl © 1998÷2020

Generalmatic S.R.L.

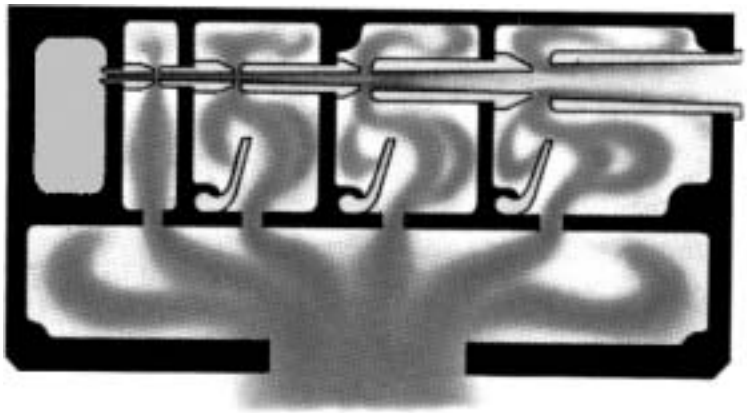

POMPE PER VUOTO E VENTOSE

VENTOSE GENERALMATIC... GENERALITÀ :

La soluzione ideale per il trasporto dei materiali :

Le ventose possono bloccare, sollevare o girare i prodotti più differenti durante i processi produttivi. Il contatto tra una ventosa e l'oggetto da movimentare e' delicato e leggero ; la tecnica semplice e sicura.

La scelta della ventosa giusta :

La scelta del modello di ventosa più adatto è fondamentale per ottenere un risultato ottimale. Disponiamo di ventose per superfici tonde, inclinate, curve od irregolari ; il nostro programma di ventose si adatta ai più disparati settori di utilizzo.

La gamma più completa :

Gli innumerevoli modelli a catalogo, ognuno dei quali in diverse dimensioni, vi offrono una vastissima possibilità di scelta. Il nostro ufficio tecnico è a vostra disposizione per consigliarvi la scelta giusta o per studiare la soluzione adatta per esigenze particolari.

I vantaggi delle ventose GENERALMATIC :

- Vastissima scelta.
- Differenti materiali per diverse situazioni d'impiego.
- Idonee per temperature fino a 200°C.
- Aderiscono perfettamente anche in presenza di spigoli od angoli.

Sigla ASTM	Materiale	Durezza SH_A	Colore	Temperatura di utilizzo	Resistenza all' usura	Resistenza agli oli	Res. all' ozono ed agenti atmosferici
NR 40	Gomma naturale	40 ± 5	Marrone	-40°C / +80°C	eccellente	insufficiente	buona
NR 50	Gomma naturale	50 ± 5	Nero	-40°C / +80°C	eccellente	insufficiente	buona
NBR 50	NBR	50 ± 5	Nero	-40°C / +110°C	buono	eccellente	buona
CR 50	Cloroprene	50 ± 5	Nero	-40°C / +110°C	eccellente	buona	ottima
VMQ 30	Silicone	30 ± 5	Trasparente	-70°C / +200°C	buono	sufficiente	eccellente
VMQ 50	Silicone	50 ± 5	Trasparente	-70°C / +200°C	buono	sufficiente	eccellente
PU 70	Poliuretano	70 ± 5	Trasparente	-25°C / +80°C	eccellente	eccellente	eccellente

APPLICAZIONE SPECIALE: SOLLEVAMENTO LASTRE DI VETRO

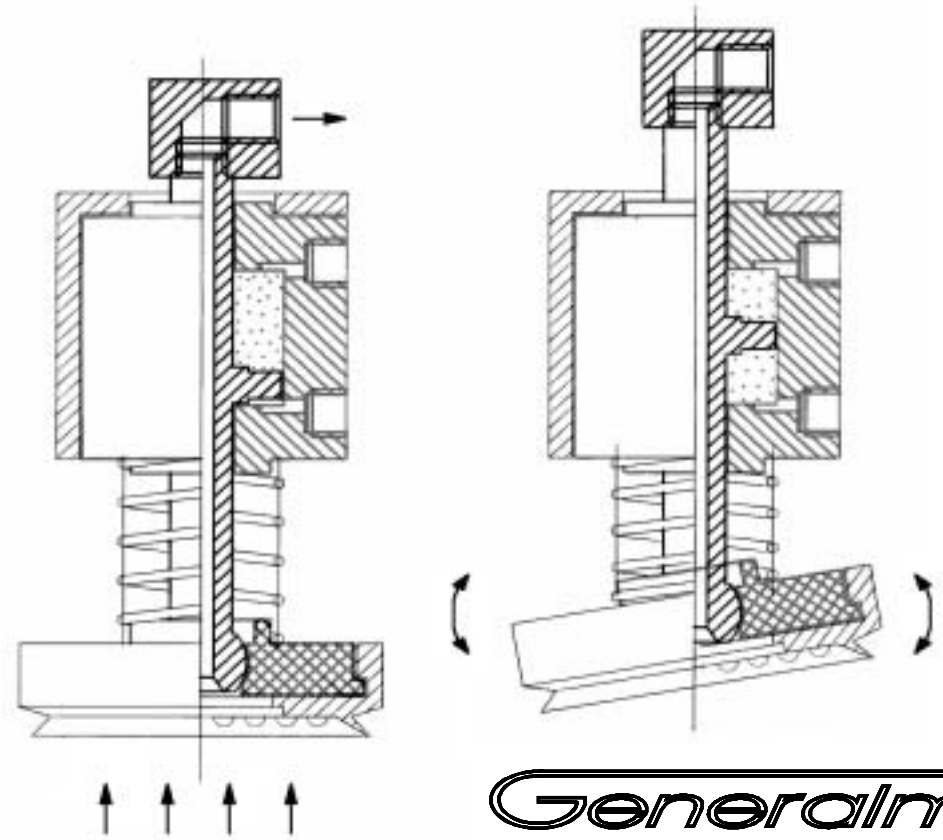

Generalmatic S.R.L.
Via Gioacchino Rossini 80 I-20025 Legnano (MI) ITALY
Tel: ++39.0331455647 Fax: ++39.0331457175
E-Mail: generalmatic@generalmatic.com WebSite.http:// www.generalmatic.com

Generalmatic S.R.L.

COMPONENTI PNEUMATICI ed OLEODINAMICI - AUTOMAZIONE INDUSTRIALE
Via Rossini 80 - 20025 LEGNANO (MI) - ITALY - Phone:+39.0331.455647 - Fax:+39.0331.457175
P.IVA (VAT):IT12627630150 - www.generalmatic.com - generalmatic@generalmatic.com

ATOMIZZATORE AUTOMATICO AD ARIA COMPRESSA SPRAY SYSTEM

<0> INDICE DEI CONTENUTI:

<1> Caratteristiche tecniche
<2> Dimensioni di ingombro
<3> Funzionamento e montaggio degli atomizzatori
<4> Dimensioni nuvola di spruzzo
<5> Particolari di ricambio
<6> Applicazioni tipiche
<7> Download versione .pdf di questo file

<1> CARATTERISTICHE TECNICHE:

Atomizzatore automatico ad aria compressa - Spray System:

Generalità: l'atomizzatore automatico ad aria **GSSP82181/4MX** è uno strumento di precisione per interrompere automaticamente il getto di spruzzo in relazione al tempo di lavoro o al ciclo di produzione. In aggiunta alle connessioni convenzionali per le linee del liquido e dell' aria di atomizzazione, ha un ulteriore connessione per l'aria per l'operazione pneumatica del cilindro di controllo.

Frequenza: un atomizzatore può operare fino a 180 cicli al minuto.

Alimentazione: l'alimentazione dell' aria all'ugello per l'atomizzazione é continua. Il ciclo automatico interrompe soltanto l'alimentazione del liquido da spruzzare. Il flusso del liquido all'ugello può essere alimentato per sifone, a gravità o a pressione

Portate e coperture: l' atomizzatore automatico ad aria **GSSP82181/4MX** offre una ampia varietà di combinazioni per avere una scelta ampia di portate e di coperture. Il gruppo particolare composto dall' ugello dell'aria e dall'ugello del liquido viene denominato "Insieme di spruzzo".

Costruzione: tutte le parti dello spruzzatore sono costruite secondo standard di precisione e di qualità. Gli atomizzatori sono costruiti in ottone nichelato. Tutti gli atomizzatori sono forniti con aghi in acciaio inox temprato e con ugelli dei liquido e dell'aria in ottone nichelato.

Ritorna a: <0> Indice dei contenuti

<2> DIMENSIONI DI INGOMBRO:

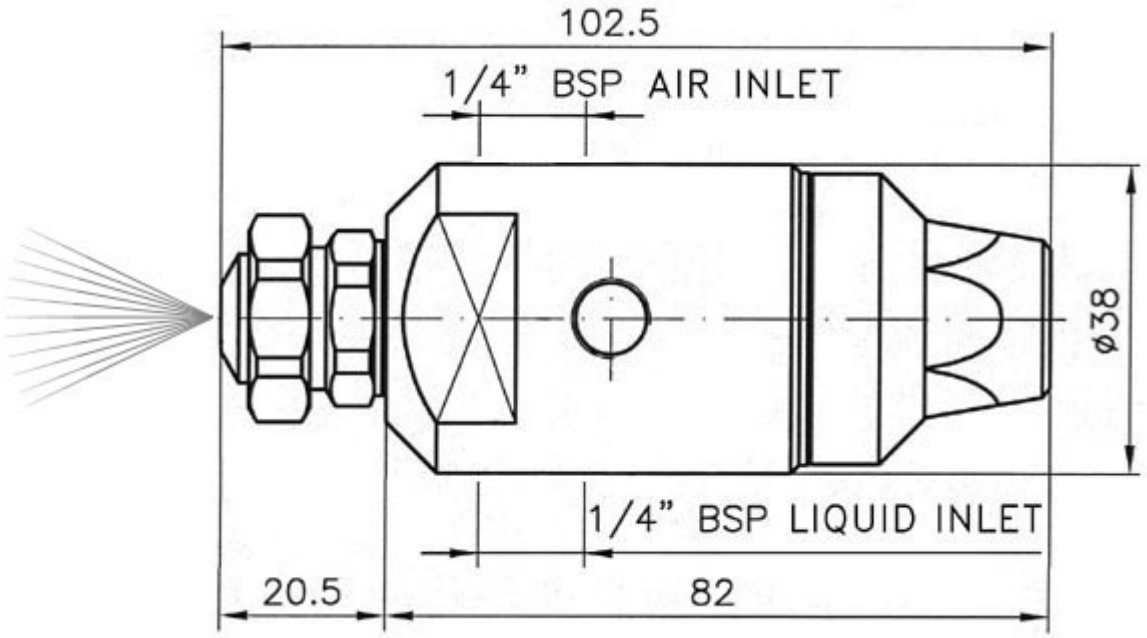

Ritorna a: <0> Indice dei contenuti

<3> FUNZIONAMENTO E MONTAGGIO DEGLI ATOMIZZATORI SPRAY:

- Quando l'aria di alimentazione (1) è a ZERO / SCARICO l'atomizzatore (A) non lavora.
- Se l'aria di alimentazione (1) è messa in PRESSIONE, l'atomizzatore (A) si apre, nebulizzando l'aria di alimentazione (1) con il liquido da spruzzare (L). Tale spruzzo avviene secondo una nuvola.
- Il liquido (L) può essere portato all'atomizzatore (A) tramite una linea sotto pressione (2) oppure può giungere all'atomizzatore (A) semplicemente per gravità oppure tramite aspirazione a sifone.
- Attenzione H max = 0,9 m.

Liquido (L) alimentato in pressione (2)	Liquido (L) alimentato a gravità o in sifone
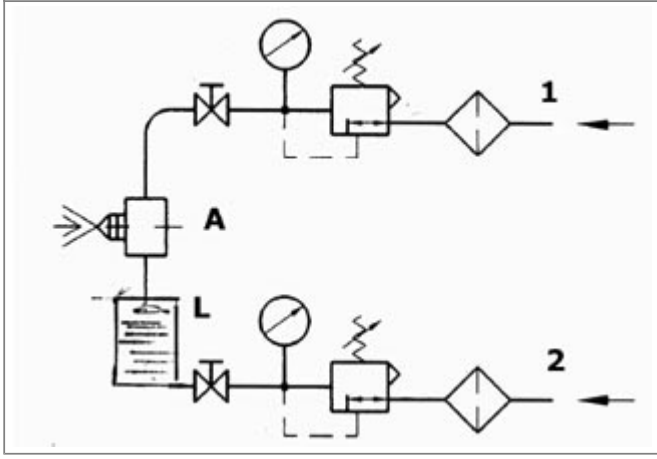	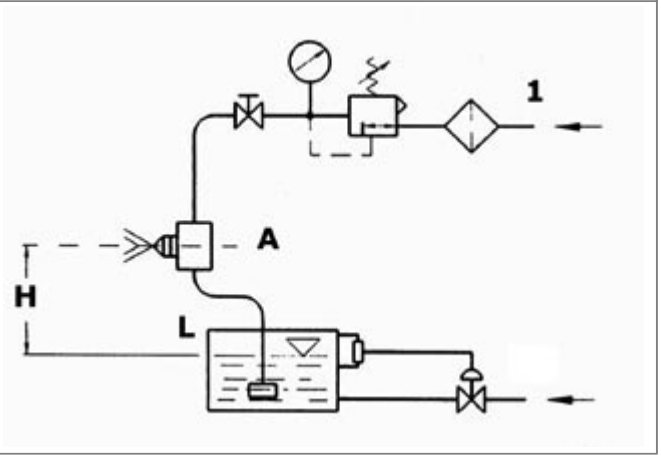

Ritorna a: <0> Indice dei contenuti

<4> DIMENSIONE NUVOLA DI SPRUZZO:

Dimensioni approssimative della nuvola nebulizzata dall'atomizzatore:

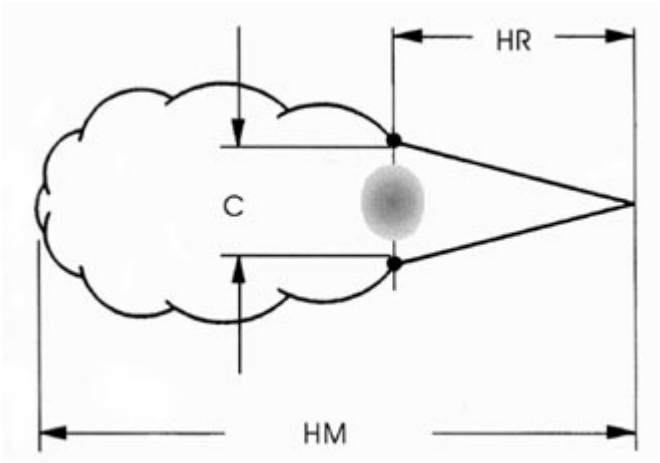

		ALTEZZA DI ASPIRAZIONE H sopra_battente [mm]										
		-450	-300	-150	100	200	300	600	900			
PRESSIONE ARIA [bar]	PORTATA ARIA [NL/min]	PORTATA LIQUIDO [L/h]								HR	C	HM
0,7	19,3	4,5	4,0	3,4	2,1	1,8	1,4	-	-	380	140	3000
1,5	31	5,3	4,9	4,4	3,5	2,9	2,7	1,8	-	410	152	3400
3	50	6,0	5,6	5,0	4,4	4,0	3,4	2,4	1,2	460	170	4000
4	65	5,7	5,4	5,0	4,2	3,9	3,5	2,8	1,9	510	198	4600

Ritorna a: <0> Indice dei contenuti

<5> PARTICOLARI DI RICAMBIO:

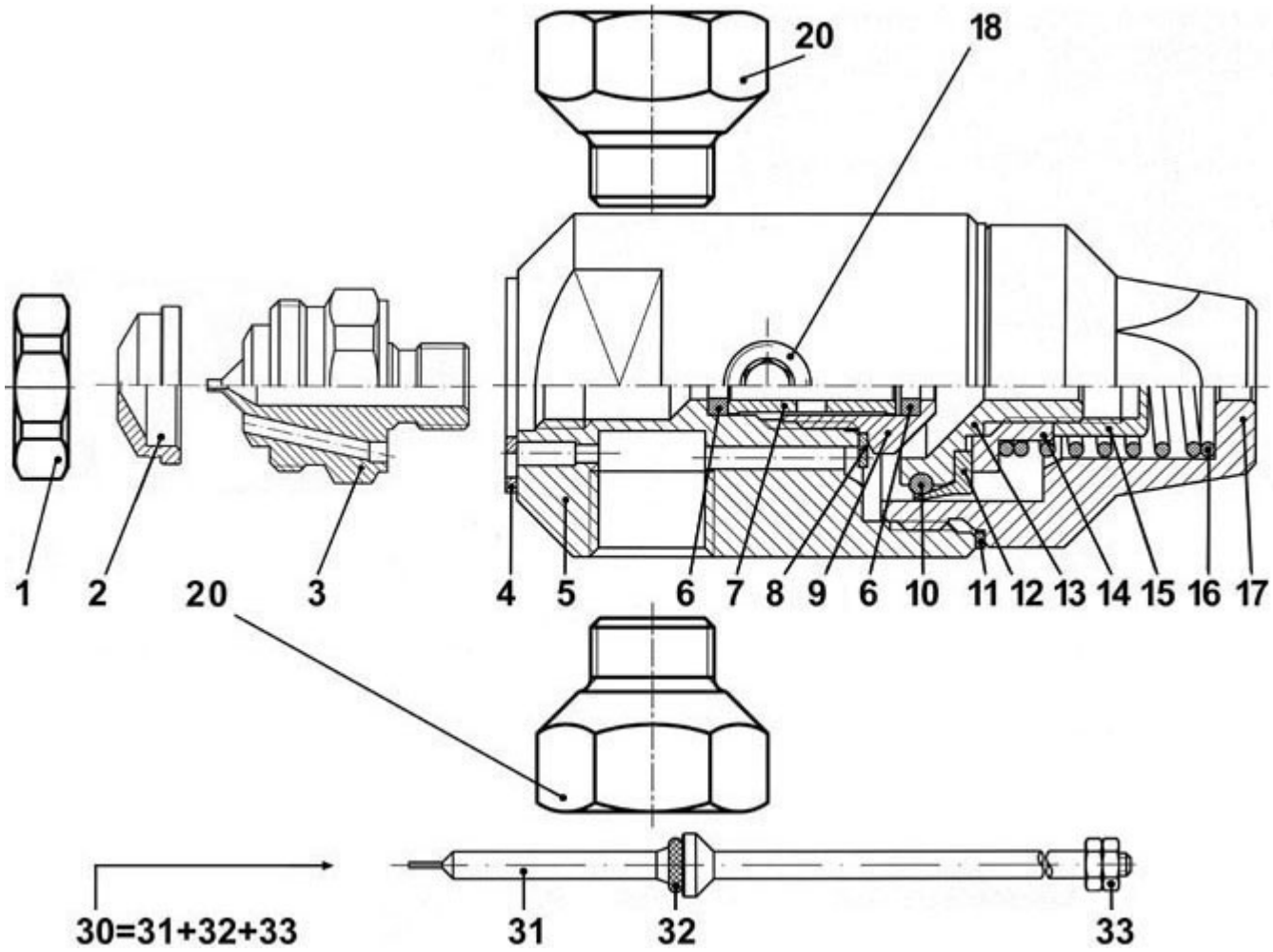

ELENCO DEI PARTICOLARI DI RICAMBIO ATOMIZZATORE GSSP82181/4MX				
#Pos	**QTY**	**Codice**	**Descrizione**	**Materiale**
1	1	**GSXMW0010T8**	Ghiera	Ottone nichelato
2	1	**GSXMW4041T8**	Ugello aria	Ottone nichelato
3	1	**GSXMW5002T8**	Ugello liquido	Ottone nichelato
4	1	**GSVDA0981E1**	Guarnizione	PTFE
5	1	**GSXMXA104T8**	Corpo	Ottone nichelato
6	2	**GSXMX0120E7**	Guarnizione	FKM
7	1	**17.326.0002**	Guida	Acciaio inossidabile AISI304
8	1	**GSXMX0113B2**	Rondella	Acciaio inossidabile AISI304
9	1	**GSXMX0103T1**	Dado	Ottone
10	1	**GSVDB3068E7**	Guarnizione	FKM
11	1	**GSXMX0114T3**	Guarnizione	Rame
12	1	**GSXMX0112E1**	Guarnizione	PTFE
13	1	**GSXMX0102T1**	Pistone	Ottone
14	1	**GSXMX0108T1**	Ghiera	Ottone
15	1	**GSXMX0110T1**	Dado	Ottone
16	1	**GSXMX0111N1**	Molla	Acciaio inossidabile AISI302
17	1	**GSXMX0101T8**	Tappo	Ottone nichelato
18	2	**GSXMX0080B1**	Grano	Acciaio inossidabile AISI303
20	2	**RAC8793**	Raccordo	Acciaio inossidabile AISI303
30	1	**GSXMX6202B1C**	Ago assemblato	Acciaio inossidabile + NBR
31	1	**GSXMX6202B1**	Ago	Acciaio inossidabile AISI303
32	1	**0902.001**	Guarnizione	NBR
33	2	**GSXMX01236B2**	Dado	Acciaio inossidabile AISI304

Ritorna a: <0> Indice dei contenuti

<6> APPLICAZIONI TIPICHE:

Alcune applicazioni tipiche per questo tipo di componente sono:
- Lubrificazione di parti di macchinari
- Rivestimento a spruzzo con liquidi
- Lubrificazione di catene
- Iniezione a spruzzo
- Umidificazione e lubrificazione di stampi

Ritorna a: <0> Indice dei contenuti

Generalmatic srl - Via Rossini 80 - 20025 LEGNANO (MI) ITALY - P.IVA(VAT):IT12627630150 - C.F.:01506850138
Phone:+39.0331.455647 - Fax:+39.0331.457175 - www.generalmatic.com - generalmatic@generalmatic.com
Visite di GSSP.php: 63 - Aggiornato il: 11 Feb 2013 - Codici - Sitemap - Copyright © Generalmatic srl 1998÷2013

Generalmatic S.R.L.

COMPONENTI PNEUMATICI ed OLEODINAMICI - AUTOMAZIONE INDUSTRIALE
Via Rossini 80 - 20025 LEGNANO (MI) - ITALY - Phone:+39.0331.455647 - Fax:+39.0331.457175
P.IVA (VAT):IT12627630150 - C.F.:01506850138 - SDI (e-INVOICING):J6URRTW
www.generalmatic.com - generalmatic@generalmatic.com

MOLLE A GAS AD OCCHIELLI

<0> INDICE DEI CONTENUTI:

<1> Caratteristiche tecniche
<2> Codici per l'ordinazione
<3> Dimensioni di ingombro molle a gas e disponibilità
<4> Dimensioni di ingombro dei supporti
<5> Calcolo di massima di un' applicazione con molle a gas
<6> Modulo per la richiesta molle a gas
<7> Applicazioni tipiche
<8> Download versione .pdf di questo file

<1> CARATTERISTICHE TECNICHE:

Molle a gas a compressione Generalmatic:

- Attuatore lineare contente azoto (gas inerte) ad alta pressione.
- Non forare, tagliare o manomettere le molle a gas.
- Temperatura di funzionamento: -25°C ÷ +60°C

- F = Forza iniziale di compressione misurata a +20°C
- Ffc = Forza a fondo corsa (compressione completa)
- Ffc = F + 30% cioè Ffc = F x 1.3

- Stelo nitrurato con trattamento TENIFER
- Corpo in acciaio verniciato NERO

- Frequenza massima di utilizzo: 6 cicli / min
- Durata della carica: la forza di spinta si riduce del 10% dopo 12'000 cicli completi di funzionamento.

Ritorna a: <0> Indice dei contenuti

<2> CODICI PER L'ORDINAZIONE:

Molle a gas con occhielli:

```
16.X.YYYYYFFF
|  | |    |
|  | |    |
|  | |    |        CODICE FORZA:
|  | |    |        FFF = Codice 3 lettere forza molle
|  | |    +------- Vedere tabelle seguenti
|  | |
|  | |             NUMERO DI SERIE:
|  | +------------ YYYYY = Numero di modello, vedere tabelle seguenti
|  |
|  |               ROBUSTEZZA MOLLA:
|  |               6 = Corpo ø28 - Stelo ø14 - Impiego pesante
|  |               4 = Corpo ø22 - Stelo ø10 - Impiego medio pesante
|  |               2 = Corpo ø19 - Stelo ø8  - Impiego medio leggero
|  +-------------- 1 = Corpo ø15 - Stelo ø6  - Impiego leggero
|
|                  DESCRIZIONE:
+----------------- 16 = Molla a gas in acciaio Generalmatic
```

Supporti per molle a gas:

```
16.GMP89 --------- Supporto in poliammide per occhielli ø6 x 4
16.GMP100 -------- Supporto in poliammide per occhielli ø8 x 5,5
16.GMP200 -------- Supporto in alluminio  per occhielli ø8 ÷ ø10 x 18,5
```

Ritorna a: <0> Indice dei contenuti

<3> DIMENSIONI DI INGOMBRO MOLLE A GAS E DISPONIBILITA' (totale 778 pezzi):

Serie 16.1 - Impiego leggero:

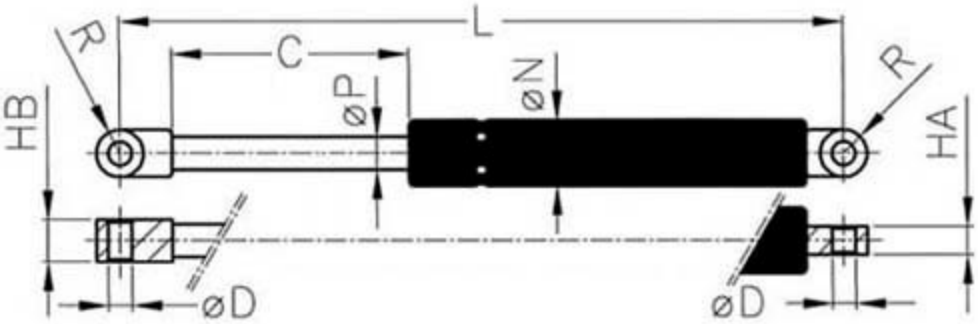

Codice articolo	Codice Supporto SINGOLO	Dimensioni [mm]:								F = Forza Iniziale		QTA' QTY	
		L	C	D	P	N	R	HA	HB	N	kg		
16.1.10426FHR	16.GMP89	105	26	6	6	15	6.5	3	3	150N	15kg	2	e-Shop
16.1.10426FFR	16.GMP89	105	26	6	6	15	6.5	3	3	50N	5kg	2	e-Shop
16.1.10426FKF	16.GMP89	105	26	6	6	15	6.5	3	3	200N	20kg	4	e-Shop
16.1.01726FFR	16.GMP89	178	60	6	6	15	6.5	3	3	50N	5kg	5	e-Shop
16.1.01726FHF	16.GMP89	178	60	6	6	15	6.5	3	3	100N	10kg	6	e-Shop
16.1.01726FHR	16.GMP89	178	60	6	6	15	6.5	3	3	150N	15kg	2	e-Shop
16.1.01726FKF	16.GMP89	178	60	6	6	15	6.5	3	3	200N	20kg	4	e-Shop
16.1.01726FLF	16.GMP89	178	60	6	6	15	6.5	3	3	300N	30kg	6	e-Shop
16.1.01726FMF	16.GMP89	178	60	6	6	15	6.5	3	3	400N	40kg	10	e-Shop
16.1.10220FHF	16.GMP89	225	90	6	6	15	6.5	3	3	100N	10kg	5	e-Shop
16.1.10220FKF	16.GMP89	225	90	6	6	15	6.5	3	3	200N	20kg	1	e-Shop
16.1.10220FLF	16.GMP89	225	90	6	6	15	6.5	3	3	300N	30kg	6	e-Shop
16.1.10220FLR	16.GMP89	225	90	6	6	15	6.5	3	3	350N	35kg	6	e-Shop
16.1.01731FKF	16.GMP89	243	90	6	6	15	6.5	3	3	200N	20kg	6	e-Shop
16.1.01734FFR	16.GMP89	263	105	6	6	15	6.5	3	3	50N	5kg	3	e-Shop
16.1.01734FHK	16.GMP89	263	105	6	6	15	6.5	3	3	120N	12kg	1	e-Shop
16.1.01734FHR	16.GMP89	263	105	6	6	15	6.5	3	3	150N	15kg	6	e-Shop
16.1.01734FLF	16.GMP89	263	105	6	6	15	6.5	3	3	300N	30kg	3	e-Shop
16.1.01737FHF	16.GMP89	305	115	6	6	15	6.5	3	3	100N	10kg	4	e-Shop
16.1.01737FHR	16.GMP89	305	115	6	6	15	6.5	3	3	150N	15kg	4	e-Shop
16.1.01737FLF	16.GMP89	305	115	6	6	15	6.5	3	3	300N	30kg	7	e-Shop
16.1.01737FMF	16.GMP89	305	115	6	6	15	6.5	3	3	400N	40kg	4	e-Shop
16.1.03479FHR	16.GMP89	365	154	6	6	15	6.5	3	3	150N	15kg	5	e-Shop
16.1.11714FHF	NON DISP.	365	154	6	6	15	6.5	3	5	100N	10kg	4	e-Shop
16.1.11714FHR	NON DISP.	365	154	6	6	15	6.5	3	5	150N	15kg	9	e-Shop
16.1.11714FKF	NON DISP.	365	154	6	6	15	6.5	3	5	200N	20kg	4	e-Shop
16.1.11714FLF	NON DISP.	365	154	6	6	15	6.5	3	5	300N	30kg	6	e-Shop
Nota: quantità disponibili aggiornate in tempo reale al 19-02-2020													

Serie 16.2 - Impiego medio leggero:

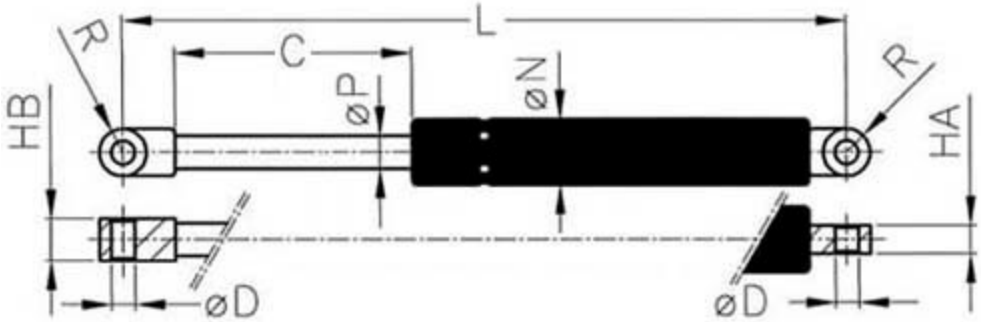

Codice articolo	Codice Supporto SINGOLO	Dimensioni [mm]:								F = Forza Iniziale		QTA' QTY	
		L	C	D	P	N	R	HA	HB	N	kg		
16.2.01758FHF	16.GMP100	229	80	8	8	19	7.5	5	5	100N	10kg	1	e-Shop
16.2.01758FHR	16.GMP100	229	80	8	8	19	7.5	5	5	150N	15kg	7	e-Shop
16.2.01758FKF	16.GMP100	229	80	8	8	19	7.5	5	5	200N	20kg	2	e-Shop
16.2.01758FLF	16.GMP100	229	80	8	8	19	7.5	5	5	300N	30kg	3	e-Shop
16.2.01758FMF	16.GMP100	229	80	8	8	19	7.5	5	5	400N	40kg	4	e-Shop
16.2.01758FSF	16.GMP100	229	80	8	8	19	7.5	5	5	600N	60kg	4	e-Shop
16.2.10120FFW	16.GMP100	257	95	8	8	19	7.5	5	5	80N	8kg	3	e-Shop
16.2.10120FHF	16.GMP100	257	95	8	8	19	7.5	5	5	100N	10kg	2	e-Shop
16.2.10120FLF	16.GMP100	257	95	8	8	19	7.5	5	5	300N	30kg	64	e-Shop
16.2.10120FLR	16.GMP100	257	95	8	8	19	7.5	5	5	350N	35kg	4	e-Shop
16.2.10120FMF	16.GMP100	257	95	8	8	19	7.5	5	5	400N	40kg	5	e-Shop
16.2.10120FSF	16.GMP100	257	95	8	8	19	7.5	5	5	600N	60kg	6	e-Shop
16.2.10120FTF	16.GMP100	257	95	8	8	19	7.5	5	5	700N	70kg	6	e-Shop
16.2.10213FLF	16.GMP100	297	110	8	8	19	7.5	5	5	300N	30kg	6	e-Shop
16.2.10213FMF	16.GMP100	297	110	8	8	19	7.5	5	5	400N	40kg	8	e-Shop
16.2.10241FHF	16.GMP100	317	125	8	8	19	7.5	5	5	100N	10kg	11	e-Shop
16.2.10241FHR	16.GMP100	317	125	8	8	19	7.5	5	5	150N	15kg	2	e-Shop
16.2.10241FKF	16.GMP100	317	125	8	8	19	7.5	5	5	200N	20kg	1	e-Shop
16.2.10241FLF	16.GMP100	317	125	8	8	19	7.5	5	5	300N	30kg	3	e-Shop
16.2.10241FLR	16.GMP100	317	125	8	8	19	7.5	5	5	350N	35kg	1	e-Shop
16.2.10241FSF	16.GMP100	317	125	8	8	19	7.5	5	5	600N	60kg	6	e-Shop
16.2.10107FHR	16.GMP100	355	138	8	8	19	7.5	5	5	150N	15kg	4	e-Shop
16.2.10107FKF	16.GMP100	355	138	8	8	19	7.5	5	5	200N	20kg	12	e-Shop
16.2.10107FKR	16.GMP100	355	138	8	8	19	7.5	5	5	250N	25kg	8	e-Shop
16.2.10107FMF	16.GMP100	355	138	8	8	19	7.5	5	5	400N	40kg	6	e-Shop
16.2.10107FTF	16.GMP100	355	138	8	8	19	7.5	5	5	700N	70kg	4	e-Shop
16.2.10130FRF	16.GMP100	365	142	8	8	19	7.5	5	5	500N	50kg	4	e-Shop
16.2.10130FSF	16.GMP100	365	142	8	8	19	7.5	5	5	600N	60kg	2	e-Shop
16.2.10327FHF	16.GMP100	405	174	8	8	19	7.5	5	5	100N	10kg	4	e-Shop
16.2.10327FHR	16.GMP100	405	174	8	8	19	7.5	5	5	150N	15kg	6	e-Shop
16.2.10327FKR	16.GMP100	405	174	8	8	19	7.5	5	5	250N	25kg	4	e-Shop
16.2.10327FLR	16.GMP100	405	174	8	8	19	7.5	5	5	350N	35kg	4	e-Shop
16.2.10327FMF	16.GMP100	405	174	8	8	19	7.5	5	5	400N	40kg	4	e-Shop
16.2.10327FRF	16.GMP100	405	174	8	8	19	7.5	5	5	500N	50kg	6	e-Shop
16.2.10327FSF	16.GMP100	405	174	8	8	19	7.5	5	5	600N	60kg	6	e-Shop
16.2.01914FHF	16.GMP100	444	181	8	8	19	7.5	5	5	100N	10kg	4	e-Shop
16.2.01914FHR	16.GMP100	444	181	8	8	19	7.5	5	5	150N	15kg	5	e-Shop
16.2.01914FKR	16.GMP100	444	181	8	8	19	7.5	5	5	250N	25kg	7	e-Shop
16.2.01914FMR	16.GMP100	444	181	8	8	19	7.5	5	5	450N	45kg	4	e-Shop
16.2.01914FRF	16.GMP100	444	181	8	8	19	7.5	5	5	500N	50kg	4	e-Shop
16.2.02721FKF	16.GMP100	483	200	8	8	19	7.5	5	5	200N	20kg	5	e-Shop
16.2.02721FLR	16.GMP100	483	200	8	8	19	7.5	5	5	350N	35kg	6	e-Shop
16.2.02721FMF	16.GMP100	483	200	8	8	19	7.5	5	5	400N	40kg	4	e-Shop
16.2.10527FHF	16.GMP100	500	212	8	8	19	7.5	5	5	100N	10kg	6	e-Shop

16.2.10527FKF	16.GMP100	500	212	8	8	19	7.5	5	5	200N	20kg	4	e-Shop
16.2.10527FLR	16.GMP100	500	212	8	8	19	7.5	5	5	350N	35kg	1	e-Shop
16.2.10527FMF	16.GMP100	500	212	8	8	19	7.5	5	5	400N	40kg	4	e-Shop
16.2.10527FSF	16.GMP100	500	212	8	8	19	7.5	5	5	600N	60kg	4	e-Shop
16.2.10527FTF	16.GMP100	500	212	8	8	19	7.5	5	5	700N	70kg	6	e-Shop
16.2.10122FKF	16.GMP100	537	225	8	8	19	7.5	5	5	200N	20kg	6	e-Shop
16.2.10122FLF	16.GMP100	537	225	8	8	19	7.5	5	5	300N	30kg	2	e-Shop
16.2.10122FMF	16.GMP100	537	225	8	8	19	7.5	5	5	400N	40kg	4	e-Shop
16.2.10122FSF	16.GMP100	537	225	8	8	19	7.5	5	5	600N	60kg	3	e-Shop
16.2.10399FHF	16.GMP100	550	234	8	8	19	7.5	5	5	100N	10kg	6	e-Shop
16.2.10399FKF	16.GMP100	550	234	8	8	19	7.5	5	5	200N	20kg	6	e-Shop
16.2.10399FLR	16.GMP100	550	234	8	8	19	7.5	5	5	350N	35kg	7	e-Shop
16.2.10399FMF	16.GMP100	550	234	8	8	19	7.5	5	5	400N	40kg	9	e-Shop
16.2.10399FRF	16.GMP100	550	234	8	8	19	7.5	5	5	500N	50kg	6	e-Shop
16.2.10399FSR	16.GMP100	550	234	8	8	19	7.5	5	5	650N	65kg	8	e-Shop
16.2.10492FHF	16.GMP100	600	262	8	8	19	8	5	5	100N	10kg	2	e-Shop
16.2.10492FKF	16.GMP100	600	262	8	8	19	8	5	5	200N	20kg	4	e-Shop
16.2.10492FKR	16.GMP100	600	262	8	8	19	8	5	5	250N	25kg	8	e-Shop
16.2.10492FLF	16.GMP100	600	262	8	8	19	8	5	5	300N	30kg	6	e-Shop
16.2.10492FMF	16.GMP100	600	262	8	8	19	8	5	5	400N	40kg	3	e-Shop
16.2.10492FRF	16.GMP100	600	262	8	8	19	8	5	5	500N	50kg	6	e-Shop
16.2.10492FSF	16.GMP100	600	262	8	8	19	8	5	5	600N	60kg	1	e-Shop
16.2.10492FTF	16.GMP100	600	262	8	8	19	8	5	5	700N	70kg	6	e-Shop
Nota: quantità disponibili aggiornate in tempo reale al 19-02-2020													

Serie 16.4 - Impiego medio pesante:

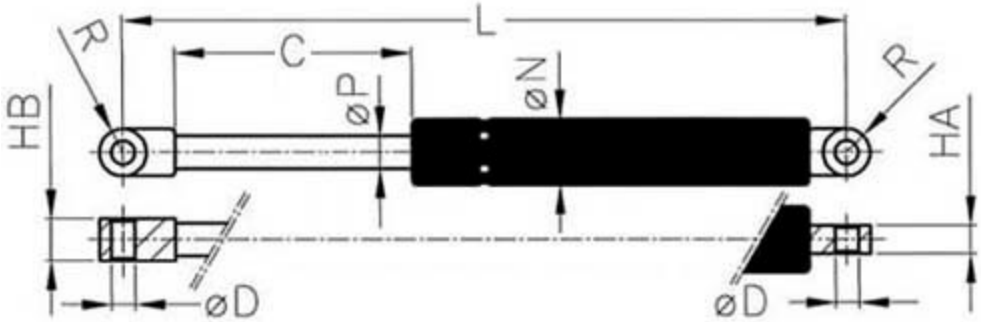

Codice articolo	Codice Supporto SINGOLO	Dimensioni [mm]:								F = Forza Iniziale		QTA' QTY	
		L	C	D	P	N	R	HA	HB	N	kg		
16.4.11279HHR	16.GMP200	240	85	8	10	22	6.5	10	10	1150N	115kg	6	e-Shop
16.4.11279HKR	16.GMP200	240	85	8	10	22	6.5	10	10	1250N	125kg	2	e-Shop
16.4.10278FWF	16.GMP100	323	125	8	10	22	7.5	5	5	800N	80kg	2	e-Shop
16.4.03635FSF	16.GMP100	385	145	8	10	22	7.5	5	5	600N	60kg	5	e-Shop
16.4.03635FWF	16.GMP100	385	145	8	10	22	7.5	5	5	800N	80kg	5	e-Shop
16.4.03635HHR	16.GMP100	385	145	8	10	22	7.5	5	5	1150N	115kg	2	e-Shop
16.4.03635HKR	16.GMP100	385	145	8	10	22	7.5	5	5	1250N	125kg	6	e-Shop
16.4.11278FLF	16.GMP200	414	170	8	10	22	6.5	10	10	300N	30kg	8	e-Shop
16.4.11278FMF	16.GMP200	414	170	8	10	22	6.5	10	10	400N	40kg	4	e-Shop
16.4.11278FRF	16.GMP200	414	170	8	10	22	6.5	10	10	500N	50kg	3	e-Shop
16.4.11278FSF	16.GMP200	414	170	8	10	22	6.5	10	10	600N	60kg	3	e-Shop
16.4.11278HFF	16.GMP200	414	170	8	10	22	6.5	10	10	1000N	100kg	10	e-Shop
16.4.11278HKR	16.GMP200	414	170	8	10	22	6.5	10	10	1250N	125kg	6	e-Shop
16.4.27118HLR	16.GMP200	414	150	8	10	22	6.5	10	10	1350N	135kg	3	e-Shop
16.4.01809FLF	16.GMP100	483	200	8	10	22	7.5	5	5	300N	30kg	4	e-Shop
16.4.01809HHR	16.GMP100	483	200	8	10	22	7.5	5	5	1150N	115kg	6	e-Shop
16.4.10575FRF	16.GMP200	500	215	8	10	22	9.5	12	12	500N	50kg	4	e-Shop
16.4.10575FSF	16.GMP200	500	215	8	10	22	9.5	12	12	600N	60kg	6	e-Shop
16.4.10575FWF	16.GMP200	500	215	8	10	22	9.5	12	12	800N	80kg	4	e-Shop
16.4.10575HFF	16.GMP200	500	215	8	10	22	9.5	12	12	1000N	100kg	4	e-Shop
16.4.10145FRF	16.GMP100	586	262	8	10	22	7.5	5	5	500N	50kg	6	e-Shop
16.4.10145FTF	16.GMP100	586	262	8	10	22	7.5	5	5	700N	70kg	1	e-Shop
16.4.10145FYF	16.GMP100	586	262	8	10	22	7.5	5	5	900N	90kg	7	e-Shop
16.4.10227FSF	16.GMP200	606	250	8	10	22	9.5	12	18	600N	60kg	5	e-Shop
16.4.10227FWF	16.GMP200	606	250	8	10	22	9.5	12	18	800N	80kg	2	e-Shop
16.4.10227HHF	16.GMP200	606	250	8	10	22	9.5	12	18	1100N	110kg	4	e-Shop
16.4.10227HLF	16.GMP200	606	250	8	10	22	9.5	12	18	1300N	130kg	12	e-Shop
16.4.10471FKF	16.GMP100	683	300	8	10	22	7.5	5	5	200N	20kg	6	e-Shop
16.4.10471FRF	16.GMP100	683	300	8	10	22	7.5	5	5	500N	50kg	3	e-Shop
16.4.10471FWF	16.GMP100	683	300	8	10	22	7.5	5	5	800N	80kg	4	e-Shop
16.4.10471FYF	16.GMP100	683	300	8	10	22	7.5	5	5	900N	90kg	6	e-Shop
16.4.10471HHR	16.GMP100	683	300	8	10	22	7.5	5	5	1150N	115kg	1	e-Shop
16.4.10471HLF	16.GMP100	683	300	8	10	22	7.5	5	5	1300N	130kg	4	e-Shop
16.4.10334FLF	16.GMP200	700	300	8	10	22	9.5	12	12	300N	30kg	6	e-Shop
16.4.10334FRF	16.GMP200	700	300	8	10	22	9.5	12	12	500N	50kg	10	e-Shop
16.4.10334FSR	16.GMP200	700	300	8	10	22	9.5	12	12	650N	65kg	2	e-Shop
16.4.10334FWF	16.GMP200	700	300	8	10	22	9.5	12	12	800N	80kg	6	e-Shop
16.4.10334FYF	16.GMP200	700	300	8	10	22	9.5	12	12	900N	90kg	10	e-Shop
16.4.10334HHF	16.GMP200	700	300	8	10	22	9.5	12	12	1100N	110kg	4	e-Shop
16.4.10253FRR	16.GMP200	706	300	8	10	22	9.5	12	18	550N	55kg	4	e-Shop
16.4.01818FLF	16.GMP100	783	350	8	10	22	7.5	5	5	300N	30kg	1	e-Shop
16.4.01818FRF	16.GMP100	783	350	8	10	22	7.5	5	5	500N	50kg	6	e-Shop
16.4.01818FSF	16.GMP100	783	350	8	10	22	7.5	5	5	600N	60kg	2	e-Shop
16.4.01818HFF	16.GMP100	783	350	8	10	22	7.5	5	5	1000N	100kg	4	e-Shop

16.4.10520FMF	16.GMP200	875	400	10	10	22	9.5	12	12	400N	40kg	4	e-Shop
Nota: quantità disponibili aggiornate in tempo reale al 19-02-2020													

Serie 16.6 - Impiego pesante:

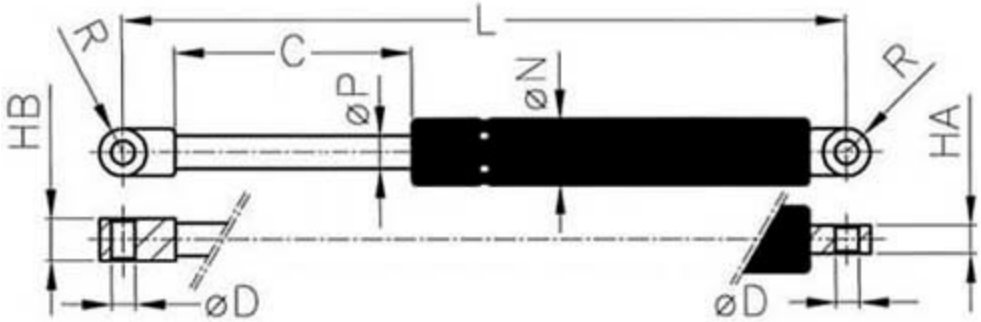

Codice articolo	Codice Supporto SINGOLO	Dimensioni [mm]:								F = Forza Iniziale		QTA' QTY	
		L	C	D	P	N	R	HA	HB	N	kg		
16.6.01836HRF	16.GMP200	306	100	10	14	28	9.5	12	18	1500N	150kg	6	e-Shop
16.6.01836HYF	16.GMP200	306	100	10	14	28	9.5	12	18	1900N	190kg	2	e-Shop
16.6.01836KRF	16.GMP200	306	100	10	14	28	9.5	12	18	2500N	250kg	3	e-Shop
16.6.01841KHF	16.GMP200	406	150	10	14	28	9.5	12	18	2100N	210kg	8	e-Shop
16.6.01842HSF	16.GMP200	506	200	10	14	28	9.5	12	18	1600N	160kg	6	e-Shop
16.6.01845HYF	16.GMP200	606	250	10	14	28	9.5	12	18	1900N	190kg	7	e-Shop
16.6.01845KHF	16.GMP200	606	250	10	14	28	9.5	12	18	2100N	210kg	1	e-Shop
16.6.01845KLF	16.GMP200	606	250	10	14	28	9.5	12	18	2300N	230kg	1	e-Shop
16.6.10193HWF	16.GMP200	706	300	10	14	28	9.5	12	18	1800N	180kg	8	e-Shop
16.6.10193KRF	16.GMP200	706	300	10	14	28	9.5	12	18	2500N	250kg	3	e-Shop
16.6.01851KRF	16.GMP200	912	400	10	14	28	9.5	12	18	2500N	250kg	15	e-Shop
Nota: quantità disponibili aggiornate in tempo reale al 19-02-2020													

Ritorna a: <0> Indice dei contenuti

<4> DIMENSIONI DI INGOMBRO DEI SUPPORTI:

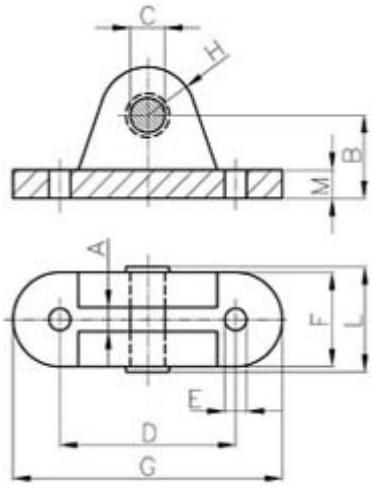

Codice Supporto SINGOLO	A	B	C	D	E	F	G	H	L	M	QTA' QTY	
16.GMP89	4	12	ø6	16	ø4	18	30	7,2	18	4	20	e-Shop
16.GMP100	5,5	19	ø8	40,5	ø5	21,5	62	11	24	6,5	18	e-Shop
16.GMP200	18,5	22	ø8 ÷ ø10	58,5	ø6,5	32	79	10	44	7,5	22	e-Shop
Nota: quantità disponibili aggiornate in tempo reale al 19-02-2020												

Ritorna a: <0> Indice dei contenuti

<5> CALCOLO DI MASSIMA DI UN' APPLICAZIONE CON MOLLE A GAS:

Calcolo e ricerca di prodotti tra le molle a gas disponibili:

Inserire i dati richiesti relativi al portello, coperchio o paratia di chiusura, e premere il pulsante "Calcola Molle a Gas".
I valori sottoriportati vanno intesi unicamente come indicativi, e sottoposti successivamente all'attenta analisi di un progettista iscritto all'albo al fine verificare i calcoli con le geometrie, i baricentri, le posizioni, gli angoli ed i carichi reali; tale progettista dovrà predisporre infine tutti i documenti inerenti alla sicurezza, alla marchiatura CE ed implementare le relative analisi dei rischi dell'applicazione secondo la legislazione vigente.
Eventuali resi di materiale conforme al catalogo saranno quindi trattate conformemente ai comma 2 e comma 3 dell'articolo 10 delle nostre **Condizioni di Vendita**.

Dati relativi al portello, coperchio o paratia di chiusura
Inserire i dati con la massima precisione possibile

P = Peso totale del portello: [kg]

Z = Misura del lato del portello: [mm] (1m = 1000mm; 1cm = 10mm)

N = Numero di molle da utilizzare: [num] (in genere 2)

Calcola Molle a Gas Annulla - Reset

Caso 1 - Coperchio chiuso verticalmente ed aperto orizzontalmente a 90 gradi:

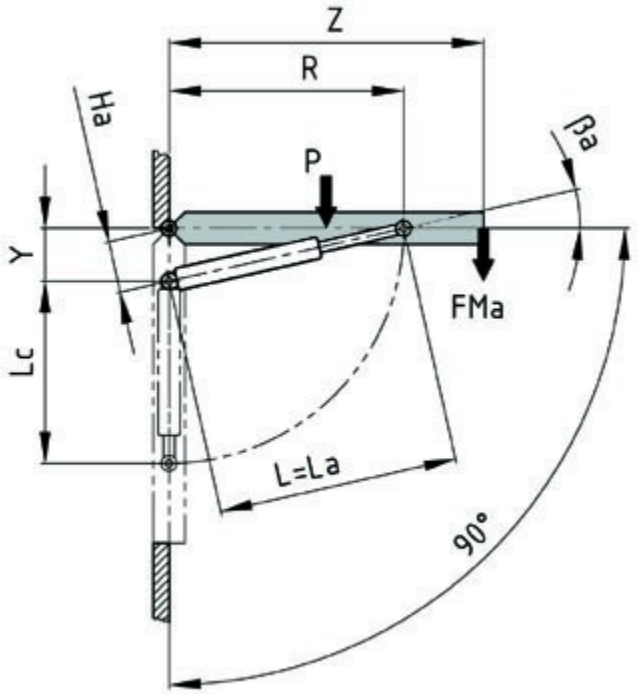

Caso 2 - Coperchio chiuso verticalmente ed aperto a 135 gradi:

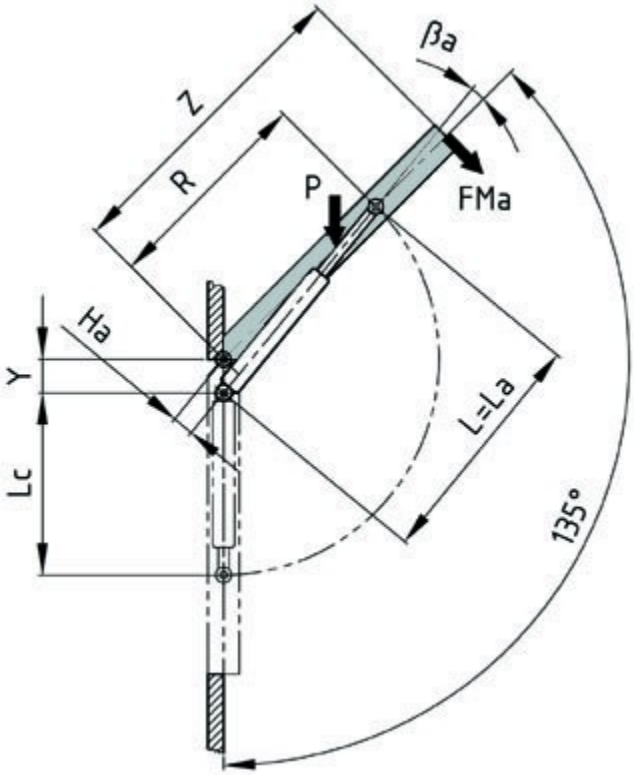

Caso 3 - Coperchio chiuso verticalmente ed aperto a 45 gradi:

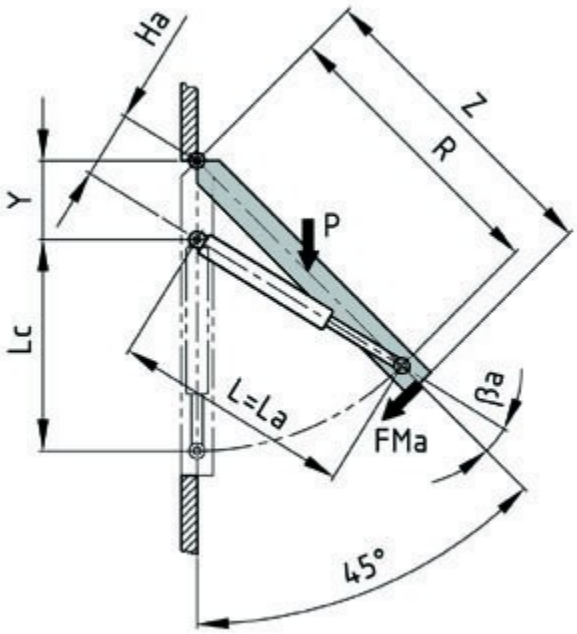

Caso 4 - Coperchio chiuso orizzontalmente ed aperto verticalmente a 90 gradi:

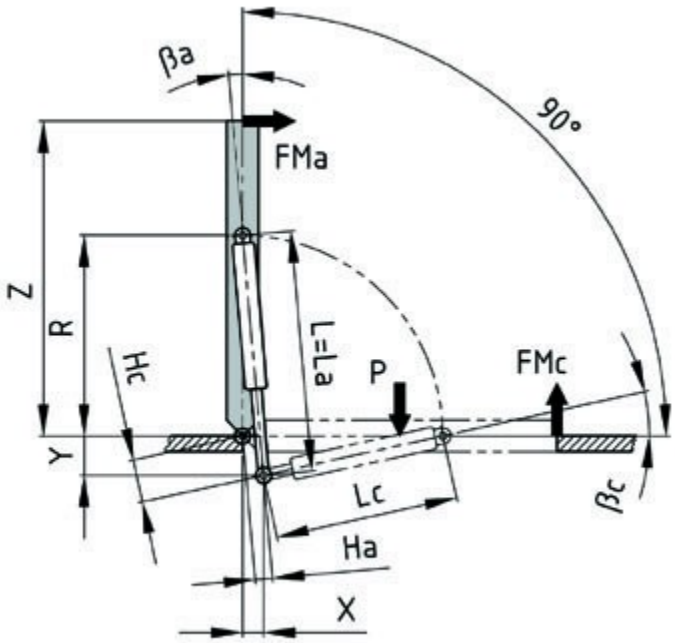

Caso 5 - Coperchio chiuso orizzontalmente ed aperto a 45 gradi:

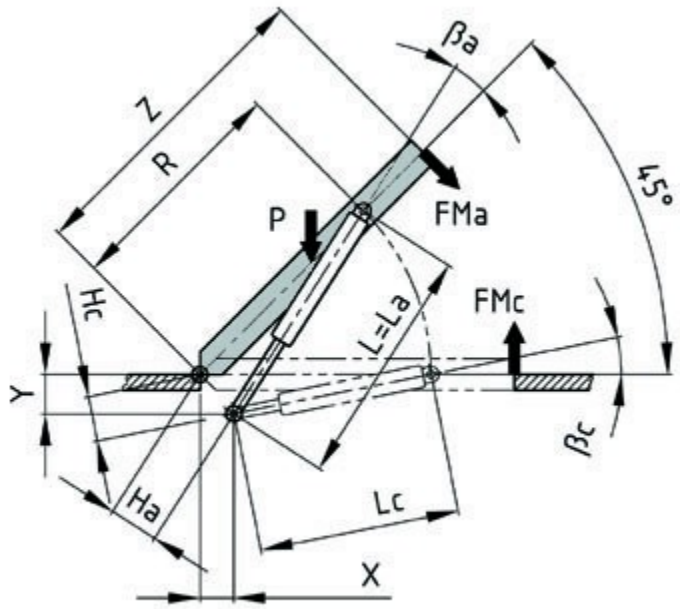

Caso 6 - Coperchio chiuso a 45 gradi verso il basso ed aperto a 45 gradi verso l'alto:

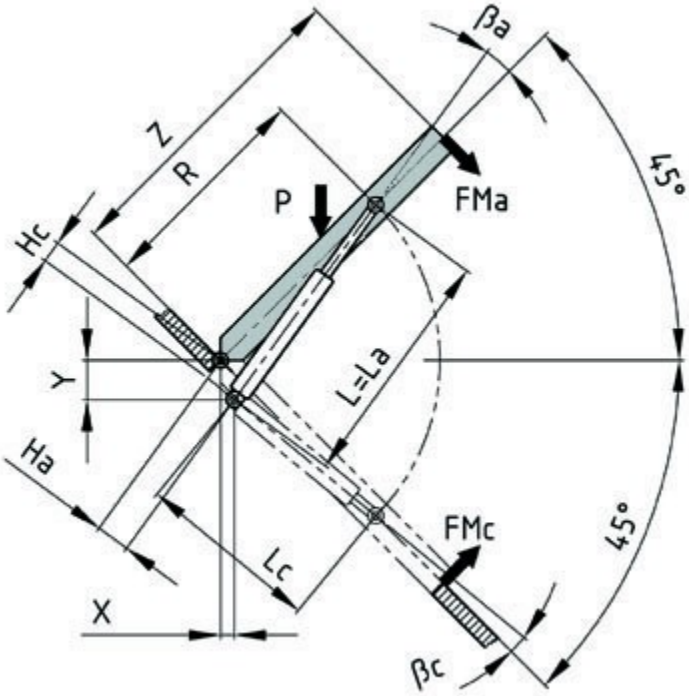

Ritorna a: <0> Indice dei contenuti

<6> MODULO PER RICHIESTA MOLLE A GAS:
(per sostituzioni o manutenzione impianti)

Compilare la seguente tabella e trasmetterla mezzo fax o email:

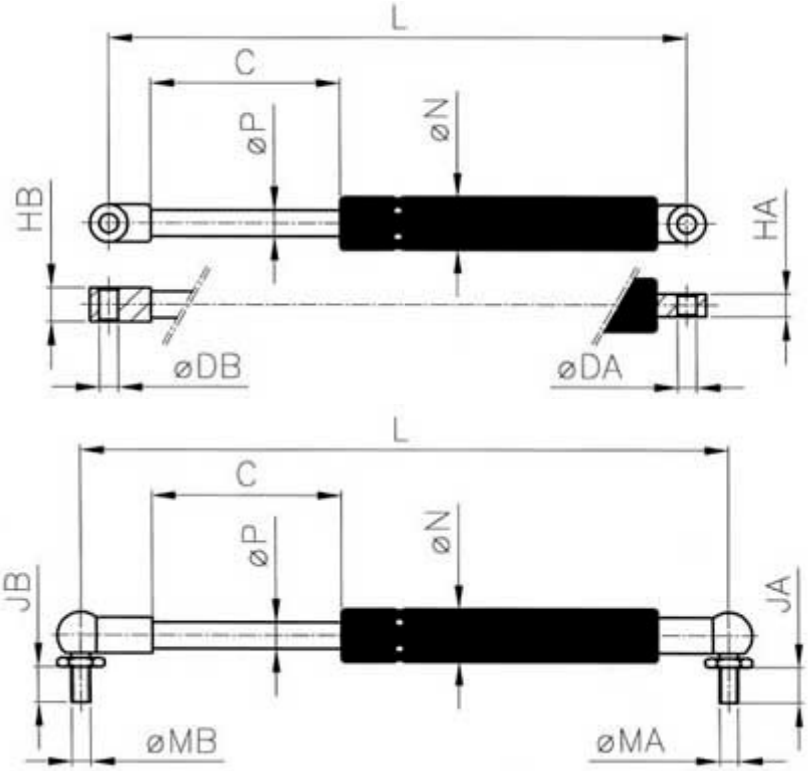

QUANTITA' DI CUI SI RICHIEDE OFFERTA [qty] :	

Eventuale CODICE FORNITORE :	
FORZA [N] :	
FORZA [kg] :	
Dimensioni da riportare in [mm]	
C (Corsa) :	
L (Interasse molla estesa) :	
øP (Stelo) :	
øN (Corpo) :	

Fissaggio ad Occhiello	
HA :	
øDA :	
HB :	
øDB :	

Fissaggio a Snodo Angolare	
JA :	
øMA :	
JB :	
øMB :	

Ritorna a: <0> Indice dei contenuti

<7> APPLICAZIONI TIPICHE:

Alcune applicazioni tipiche per questo tipo di molla a gas ad azoto sono:
- Apertura e chiusura di coperchi
- Bilanciamento di portelloni
- Contrappeso di bracci meccanici
- Forza di ritorno per leverismi attuati dall'uomo
- Attrezzature per furgoni o camion da mercato
- Montaggio su antine, finestre, lucernari, tombini

Ritorna a: <0> Indice dei contenuti

GENERALMATIC SRL - Via Rossini 80 - 20025 LEGNANO (MI) ITALY
P.IVA(VAT):IT12627630150 - C.F.:01506850138 - SDI(e-INVOICING):J6URRTW
Phone:+39.0331.455647 - Fax:+39.0331.457175 - www.generalmatic.com - generalmatic@generalmatic.com
Visite di 16.php: 8503 - 25 Feb 2020 - Codici - Sitemap - Valves for Glass - Generalmatic srl © 1998÷2020

Generalmatic S.R.L.

COMPONENTI PNEUMATICI ed OLEODINAMICI - AUTOMAZIONE INDUSTRIALE
Via Rossini 80 - 20025 LEGNANO (MI) - ITALY - Phone:+39.0331.455647 - Fax:+39.0331.457175
P.IVA (VAT):IT12627630150 - www.generalmatic.com - generalmatic@generalmatic.com

DECELERATORI IDRAULICI AUTOCOMPENSANTI E REGOLABILI

<0> INDICE DEI CONTENUTI:

<1> Informazioni generali
<2> Caratteristiche tecniche
<3> Esempi di calcolo e dimensionamento
<4> Deceleratori industriali autocompensanti
<5> Deceleratori industriali regolabili
<6> Esempi di fissaggio
<7> Applicazioni tipiche
<8> Download versione .pdf di questo file

<1> INFORMAZIONI GENERALI:

Caratteristiche costruttive:
Praticamente tutti i processi di produzione prevedono il movimento di qualche componente. Qualunque cambiamento di direzione o arresto di un oggetto in movimento richiede la dissipazione di energia cinetica che può tradursi in dannose forze d'urto applicate all'apparecchiatura.
Molti dei metodi tradizionali per assorbire energia cinetica quali molle, paracolpi in gomma, cilindri di frenata e di ammortizzamento, possono contribuire ad assorbire gli urti ma non a dissipare uniformemente l' energia cinetica.
La soluzione ideale consiste nell'assorbire linearmente l' energia dell'oggetto in movimento. Questo risultato può essere ottenuto utilizzando i Deceleratori industriali Generalmatic s.r.l. che realizzano una decelerazione uniforme su tutta la corsa. I Deceleratori industriali Generalmatic s.r.l. eliminano le sollecitazioni dovute agli urti arrestando masse in movimento dolcemente ed in tutta sicurezza con la più piccola forza possibile nel tempo più breve possibile.

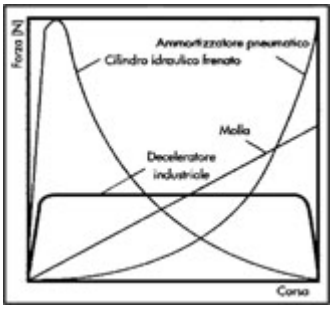

Come assorbire gli urti:
Semplici deceleratori, molle, paracolpi ed ammortizzatori pneumatici non possono eguagliare le prestazioni dei Deceleratori Generalmatic srl.
I Deceleratori Industriali Generalmatic s.r.l. lavorano come una mano che afferra una palla, adattandosi alla velocità ed alla massa dell'oggetto in movimento e portandolo dolcemente ed uniformemente al completo arresto. L' energia dissipata al loro interno viene poi trasmessa sotto forma di calore all' ambiente circostante.
Esistono anche altri componenti che realizzano lo scopo, ma con risultati ben più scadenti. Molle e paracolpi non dissipano energia : la accumulano per poi ricederla a fine decelerazione. Anche se l' oggetto in movimento viene arrestato, esso rimbalza provocando fatica e cedimenti strutturali prematuri.
Gli ammortizzatori pneumatici rappresentano una soluzione migliore in quanto dissipano l'energia poiché generano notevoli perdite fluidodinamiche, ma a causa della comprimibilità dell' aria la forza resistente massima viene ottenuta alla fine della corsa. Questo può portare a sollecitazioni eccessive dei componenti.
I cilindri idraulici frenati provocano sollecitazioni ancora maggiori in quanto generano all'inizio della corsa un picco di resistenza che diminuisce poi rapidamente.

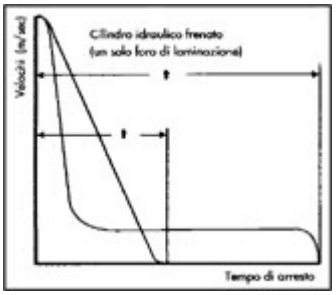

Tempo di arresto:
I Deceleratori Industriali Generalmatic s.r.l. arrestano un oggetto in movimento in un terzo del tempo necessario con un cilindro idraulico frenato o un ammortizzatore pneumatico. In breve i Ns. deceleratori "rallentano meglio" il carico, agendo efficacemente lungo tutta la corsa disponibile. I tempi ciclo vengono ridotti consentendo una maggiore produttività.

Ritorna a: <0> Indice dei contenuti

<2> CARATTERISTICHE TECNICHE:

Velocità di impatto: 0.15 ÷ 4.5 m/s.
Temperatura di funzionamento: da -40 a +80 °C.
Massa equivalente: da 0,7 a 68040 kg.
Corpo: in acciaio brunito per ottenere la migliore dissipazione del calore.
Stelo del pistone: in acciaio ad alta resistenza temprato e cromato.
Esecuzione: con accumulatore olio interno e molla di richiamo.
Versione: autocompensante con forza di decelerazione fissa o regolabile tramite ghiera.
Deviazione urto dall'asse: ± 3 ° max.

Ritorna a: <0> Indice dei contenuti

<3> ESEMPI DI CALCOLO E DIMENSIONAMENTO:

Esempio	Energia dissipata per ogni ciclo [J]=[N·m]	Energia dissipata oraria [J]=[N·m]	Massa Equivalente [kg]	Spinta sul supporto [N]
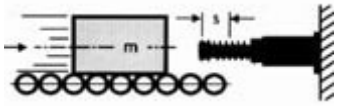	$W_3 = \frac{1}{2} \cdot m \cdot V^2$	$W_4 = W_3 \cdot N$	$m_{eq} = m$	$T = \frac{2{,}5 \cdot W_3}{s}$
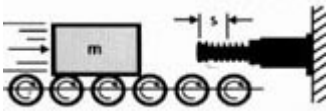	$W_3 = \frac{1}{2} \cdot m \cdot V^2 + \mu \cdot m \cdot g \cdot s$	$W_4 = W_3 \cdot N$	$m_{eq} = \frac{2 \cdot W_3}{V^2}$	$T = \frac{2{,}5 \cdot W_3}{s}$
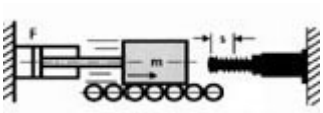	Carico orizzontale: $W_3 = \frac{1}{2} \cdot m \cdot V^2 + F \cdot s$ Carico verticale in discesa: $W_3 = \frac{1}{2} \cdot m \cdot V^2 + (F + m \cdot g) \cdot s$ Carico verticale in salita: $W_3 = \frac{1}{2} \cdot m \cdot V^2 + (F - m \cdot g) \cdot s$	$W_4 = W_3 \cdot N$	$m_{eq} = \frac{2 \cdot W_3}{V^2}$	$T = \frac{2{,}5 \cdot W_3}{s}$
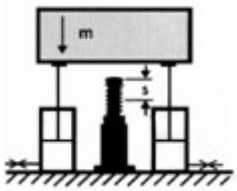	$W_3 = \frac{1}{2} \cdot m \cdot V^2 + m \cdot g \cdot s$	$W_4 = W_3 \cdot N$	$m_{eq} = \frac{2 \cdot W_3}{V^2}$	$T = \frac{2{,}5 \cdot W_3}{s}$
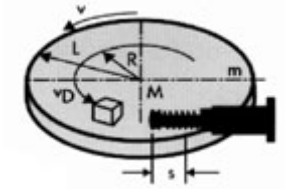	$W_3 = \frac{1}{2} \left[\frac{m}{2}\right] V^2 + \frac{M \cdot s}{R}$	$W_4 = W_3 \cdot N$	$m_{eq} = \frac{2 \cdot W_3}{\left(\frac{V \cdot R}{L}\right)^2}$	$T = \frac{2{,}5 \cdot W_3}{s}$
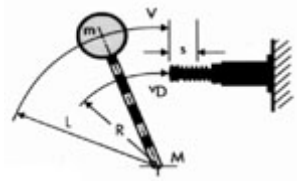	$W_3 = \frac{1}{2} \cdot m \cdot V^2 + \frac{M \cdot s}{R}$	$W_4 = W_3 \cdot N$	$m_{eq} = \frac{2 \cdot W_3}{\left(\frac{V \cdot R}{L}\right)^2}$	$T = \frac{2{,}5 \cdot W_3}{s}$

Simbologia adottata:		
W_3	Energia totale per ciclo	[J]=[Nm]
W_4	Energia totale per ora	[J]=[Nm]
m_{eq}	Massa equivalente	[kg]
m	Massa da decelerare	[kg]
V	Velocita' della massa al momento dell'impatto	[m/s]
F	Forza motrice	[N]
M	Coppia motrice	[Nm]
T	Spinta max sul supporto	[N]
R	Raggio	[m]
N	Numero di cicli all'ora	[cicli/h]
g=9.81	Accelerazione di gravità	[m/s^2]
μ	Coefficiente di attrito dinamico	[--]
s	Corsa del deceleratore in metri	[m]=[mm/1000]

Ritorna a: <0> Indice dei contenuti

<4> DECELERATORI INDUSTRIALI AUTOCOMPENSANTI:

Esempi di modelli disponibili:

Principali caratteristiche di assorbimento energia d'urto e codice ricambi e accessori:

Codice	s Corsa [mm] = [m·1000]	m_{eq} Massa equivalente [kg]		W_3 Energia per ciclo [J]	W_4 Energia per ora [J]	Peso [kg]	Forza di ritorno [N]	Testina insono-rizzante	Dado aggiunto (primo incluso)	Flangia
		Minimo	Massimo	Massimo	Massimo		Massimo			
DEC10N	6,5	0,7	2,2	2,8	22500	0,02	6	INCLUSO	LN10	UM10
DEC10SN	6,5	1,8	5,4	2,8	22500	0,02	6	INCLUSO	LN10	UM10
DEC10S2N	6,5	4,6	13,6	2,8	22500	0,02	6	INCLUSO	LN10	UM10
DEC12N	10	0,3	1,1	9,0	28200	0,03	9	INCLUSO	LN12	UM12
DEC12SN	10	0,9	4,8	9,0	28200	0,03	9	INCLUSO	LN12	UM12
DEC12S2N	10	2,7	36,2	9,0	28200	0,03	9	INCLUSO	LN12	UM12
DEC14	12,5	0,9	10	17	34000	0,13	7	NB14	LN14	UM14
DEC14S	12,5	8,6	86	17	34000	0,13	7	NB14	LN14	UM14
DEC14S2	12,5	68	205	17	34000	0,13	7	NB14	LN14	UM14
DEC20	12,5	2,3	25	25	45000	0,18	10	NB20	LN20	UM20
DEC20X25	24,6	2,3	16	50,8	68000	0,21	10	NB20	LN20	UM20
DEC20S	12,5	23	230	25	45000	0,18	10	NB20	LN20	UM20
DEC20SX25	24,6	9	59	50,8	68000	0,21	10	NB20	LN20	UM20
DEC20S2	12,5	182	910	25	45000	0,18	10	NB20	LN20	UM20
DEC20S2X25	24,6	36	227	50,8	68000	0,21	10	NB20	LN20	UM20
DEC25	25,4	9	136	68	68000	0,33	37	NBI25	LN25	UM25
DEC25S	25,4	113	1130	68	68000	0,33	37	NBI25	LN25	UM25
DEC25S2	25,4	400	2273	68	68000	0,33	37	NBI25	LN25	UM25

Principali dimensioni di ingombro dei deceleratori autocompensanti:

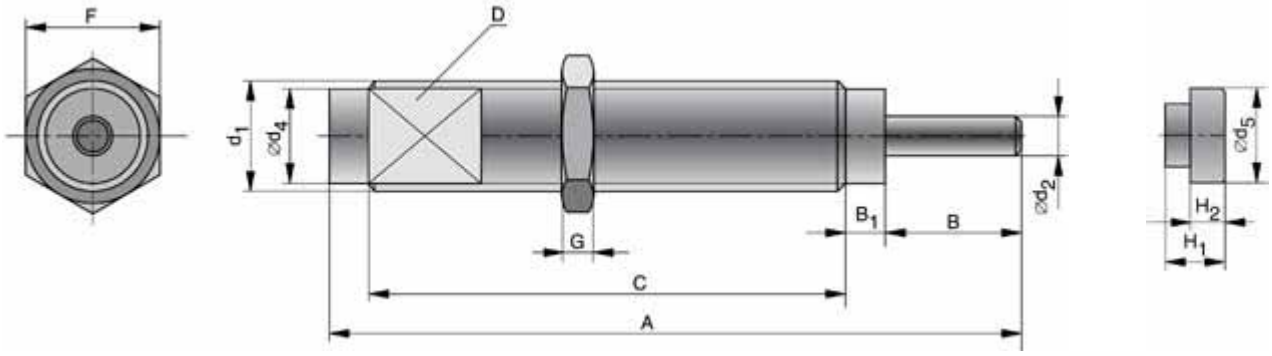

Deceleratore industriale autocompensante

Testina insonorizzante

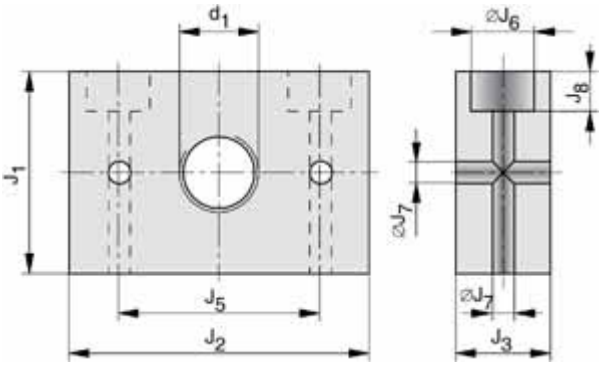

Flangia di fissaggio DEC10-DEC12-DEC14

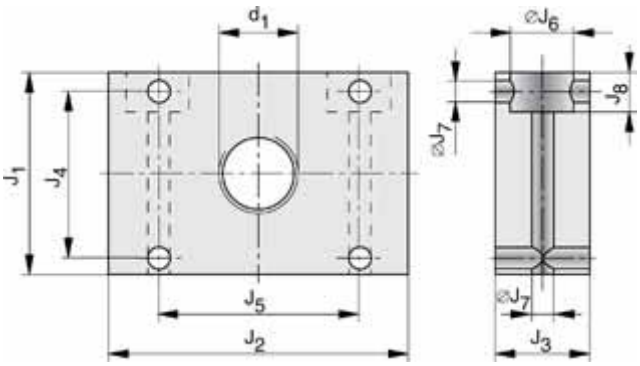

Flangia di fissaggio DEC20-DEC25

Codice	Dimensioni [mm]																				
	A	B	B1	C	D	d1	ød2	ød4	ød5	F	G	H1	H2	J1	J2	J3	J4	J5	øJ6	øJ7	J8
DEC10N	57.6	6.5	5.0	33.0		M10x1	3.2	8.4	7.6	12.0	4	8.0	3.0	25.4	38	12		25.4	8	4.5	5
DEC10SN	57.6	6.5	5.0	33.0		M10x1	3.2	8.4	7.6	12.0	4	8.0	3.0	25.4	38	12		25.4	8	4.5	5
DEC10S2N	57.6	6.5	5.0	33.0		M10x1	3.2	8.4	7.6	12.0	4	8.0	3.0	25.4	38	12		25.4	8	4.5	5
DEC12N	67	10	3.0	44		M12x1	3.2	10.4	7.6	14	5	8	3	25.4	38	12		25.4	8	4.5	5
DEC12SN	67	10	3.0	44		M12x1	3.2	10.4	7.6	14	5	8	3	25.4	38	12		25.4	8	4.5	5
DEC12S2N	67	10	3.0	44		M12x1	3.2	10.4	7.6	14	5	8	3	25.4	38	12		25.4	8	4.5	5
DEC14	87	12	4	61	12	M14x1.5	4.8	12	11.9	17	5	10.9	6.9	29	45	16		35	8	4.5	5
DEC14S	87	12	4	61	12	M14x1.5	4.8	12	11.9	17	5	10.9	6.9	29	45	16		35	8	4.5	5
DEC14S2	87	12	4	61	12	M14x1.5	4.8	12	11.9	17	5	10.9	6.9	29	45	16		35	8	4.5	5
DEC20	89	12	5.6	61.7	17	M20x1.5	6.4	17	17	23.9	6	10.7	4.7	35	46	16	25.4	35	10.4	5.5	10.4
DEC20X25	140.5	24.6	5.6	100.3	17	M20x1.5	6.4	17	17	25.4	6	10.7	4.7	35	46	16	25.4	35	10.4	5.5	10.4
DEC20S	89	12	5.6	61.7	17	M20x1.5	6.4	17	17	23.9	6	10.7	4.7	35	46	16	25.4	35	10.4	5.5	10.4
DEC20SX25	140.5	24.6	5.6	100.3	17	M20x1.5	6.4	17	17	25.4	6	10.7	4.7	35	46	16	25.4	35	10.4	5.5	10.4
DEC20S2	89	12	5.6	61.7	17	M20x1.5	6.4	17	17	23.9	6	10.7	4.7	35	46	16	25.4	35	10.4	5.5	10.4
DEC20S2X25	140.5	24.6	5.6	100.3	17	M20x1.5	6.4	17	17	25.4	6	10.7	4.7	35	46	16	25.4	35	10.4	5.5	10.4
DEC25	149.1	24.6	4.6	107.2	22	M25x1.5	7.9	22.4	22.3	30	8	11	4.7	35	47	16	25.5	35	10.4	5.5	10.4
DEC25S	149.1	24.6	4.6	107.2	22	M25x1.5	7.9	22.4	22.3	30	8	11	4.7	35	47	16	25.5	35	10.4	5.5	10.4
DEC25S2	149.1	24.6	4.6	107.2	22	M25x1.5	7.9	22.4	22.3	30	8	11	4.7	35	47	16	25.5	35	10.4	5.5	10.4

Ritorna a: <0> Indice dei contenuti

<5> DECELERATORI INDUSTRIALI REGOLABILI:

Esempi di modelli:

Codici ricambi ed accessori:

Codice	Testina insonorizzante	Dado aggiunto (primo incluso)	Flangia rettangolare	Flangia quadrata
DEC14X12	SP14X12	LN20	UM20	
DEC38X1D	SP38	LN25	UM25	
DECLD12X1M		LN12M	RF12M	
DECLD12X2M		LN12M	RF12M	
DEC12X1	SP12	LN12	RF12	
DEC12X2	SP12	LN12	RF12	
DEC34X1	SP34	LN34	RF34	SF34
DEC34X2	SP34	LN34	RF34	SF34
DEC34X3	SP34	LN34	RF34	SF34
DEC118X2	SP118	LN118		SF118
DEC118X4	SP118	LN118		SF118
DEC118X6	SP118	LN118		SF118

Principali caratteristiche di assorbimento energia d'urto:

Codice	s Corsa [mm] = [m·1000]	m_{eq} Massa equivalente [kg]		W_3 Energia per ciclo [J]	W_4 Energia per ora [J]	Peso [kg]	Forza di ritorno [N]
		Minimo	Massimo	Massimo	Massimo		Massimo
DEC14X12	12.7	1.0	190	20	35000	0.18	5
DEC38X1D	25.4	4.5	546	70	68000	0.24	37
DECLD12X1M	25.4	4.5	1360	170	85000	0.75	82
DECLD12X2M	50.8	9.5	2720	340	98000	0.92	128
DEC12X1	25.4	4.5	1225	153	84700	0.63	82
DEC12X2	50.8	9.5	2450	305	98300	0.80	128
DEC34X1	25.4	9	8163	339	124300	1.44	92
DEC34X2	50.8	16	14500	678	146800	1.80	92
DEC34X3	76	23	20866	1017	180776	2.24	105
DEC118X2	50.8	54	22680	1808	169478	3.72	151
DEC118X4	102	73	45360	3616	225970	5.04	200
DEC118X6	152	91	68040	5423	282463	6.62	187

Principali dimensioni di ingombro dei deceleratori regolabili:

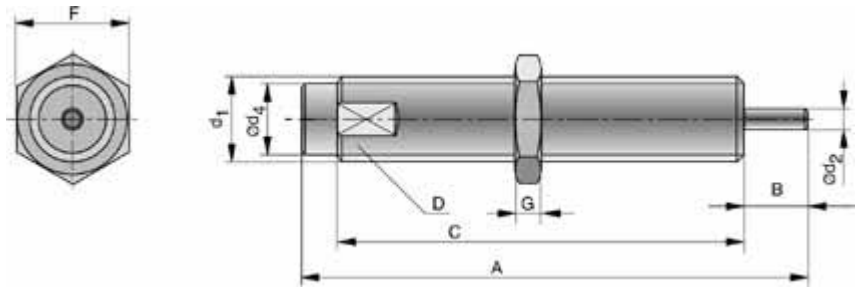

Deceleratore industriale regolabile DEC14X12

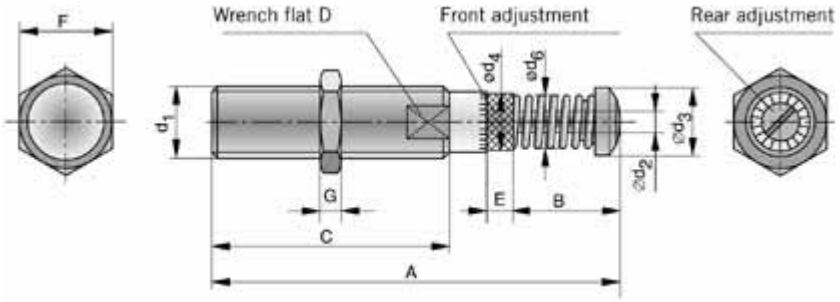

Deceleratore industriale regolabile DEC38X1D

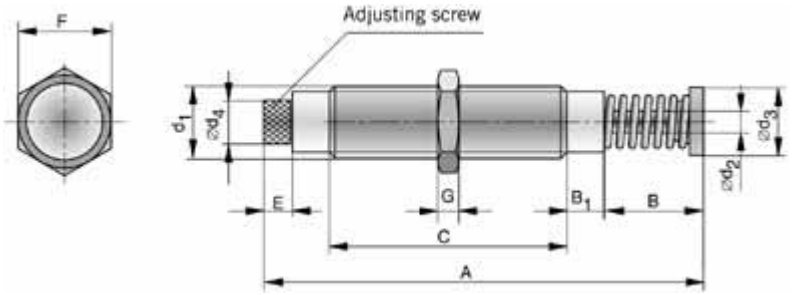

Deceleratore industriale regolabile DECLD12X_M

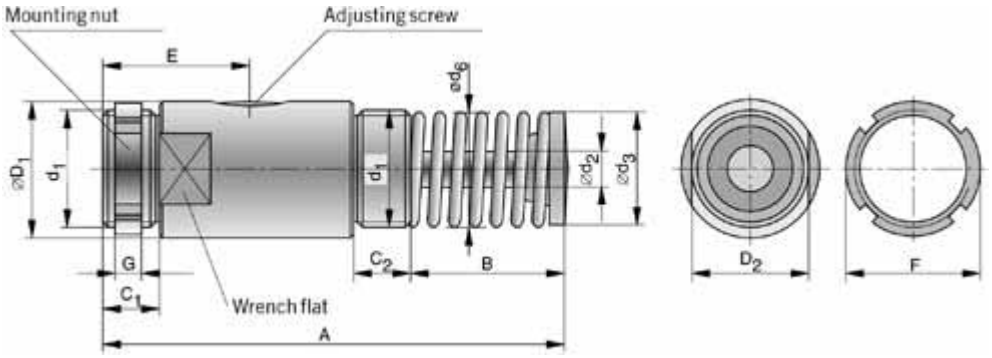

Deceleratore industriale regolabile DEC12X_ DEC34X_ DEC118X_

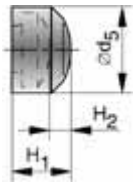

Testina insonorizzante

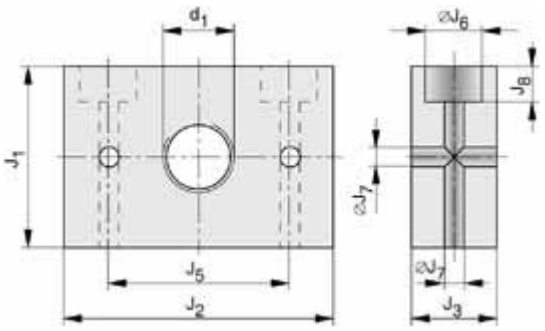

Flangia rettangolare DEC14X12 DEC38X1D

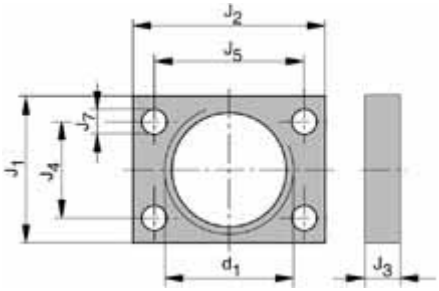

Flangia rettangolare DECLD12X_M DEC12X_ DEC34X_

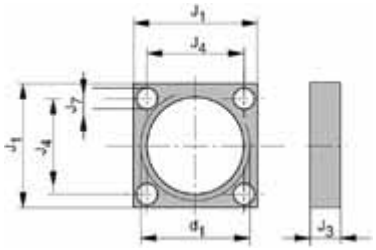

Flangia quadrata DEC34X_ DEC118X_

Codice	Dimensioni [mm]													
	A	B	B1	C	C2	D	øD1	D2	d1	ød2	ød3	ød4	ød5	ød6
DEC14X12	86.7	17.7		62		17			M20x1.5	4.8		16.2	12	
DEC38X1D	121.2	35.5		61.5		22			M25x1.5	7.9	19.9	22.7	22.1	18.5
DECLD12X1M	165.1	23.8	6	110					M36x1.5	9.5	25.4	22.5		
DECLD12X2M	215.9	49.2	6	134					M36x1.5	9.5	25.4	22.5		
DEC12X1	138.1	55.5			16		38	35	M33x1.5	9.5	25.4		31.8	25.4
DEC12X2	189	81			16		38	35	M33x1.5	9.5	25.4		31.8	25.4
DEC34X1	144.4	50			23		57.2	50	M42x1.5	12.8	38		44.5	34.7
DEC34X2	195.2	75.4			23		57.2	50	M42x1.5	12.8	38		44.5	34.7
DEC34X3	246	100.8			23		57.2	50	M42x1.5	12.8	38		44.5	38.1
DEC118X2	225.6	85.9			26		76.2	69.9	M64x2	19.1	50.8		57.2	47.9
DEC118X4	327.2	136.7			26		76.2	69.9	M64x2	19.1	50.8		57.2	50.8
DEC118X6	450.9	209.6			26		76.2	69.9	M64x2	19.1	50.8		57.2	48.3

Codice	Dimensioni [mm]												
	E	F	G	H1	H2	J1	J2	J3	J4	J5	øJ6	øJ7	J8
DEC14X12		23	8	9.4	6	35	47	16	25.5	35	10	5.5	10
DEC38X1D	12.7	30	8	12.2	6.4	35	47	16	25.5	35	10	5.5	10
DECLD12X1M	14.7	41.3	6.7			41	54	9.5	28	42			
DECLD12X2M	14.7	41.3	6.7			41	54	9.5	28	42			
DEC12X1	41.3	38	6.4	19.1	11.2	41	54	9.5	28	42		7	
DEC12X2	41.3	38	6.4	19.1	11.2	41	54	9.5	28	42		7	
DEC34X1	47.2	57.2	9.5	25.4	17.5	57.2	76.2	12.7	41.3	60.3		8.7	
DEC34X2	59.5	57.2	9.5	25.4	17.5	57.2	76.2	12.7	41.3	60.3		8.7	
DEC34X3	72.6	57.2	9.5	25.4	17.5	57.2	76.2	12.7	41.3	60.3		8.7	
DEC118X2	69.9	76.2	9.5	25.4	17.5	88.9		15.9	69.9			10.3	
DEC118X4	95.3	76.2	9.5	25.4	17.5	88.9		15.9	69.9			10.3	
DEC118X6	120.7	76.2	9.5	25.4	17.5	88.9		15.9	69.9			10.3	

Ritorna a: <0> Indice dei contenuti

<6> ESEMPI DI FISSAGGIO:

Esempi di montaggio e bloccaggio al telaio dei deceleratori idraulici industriali:

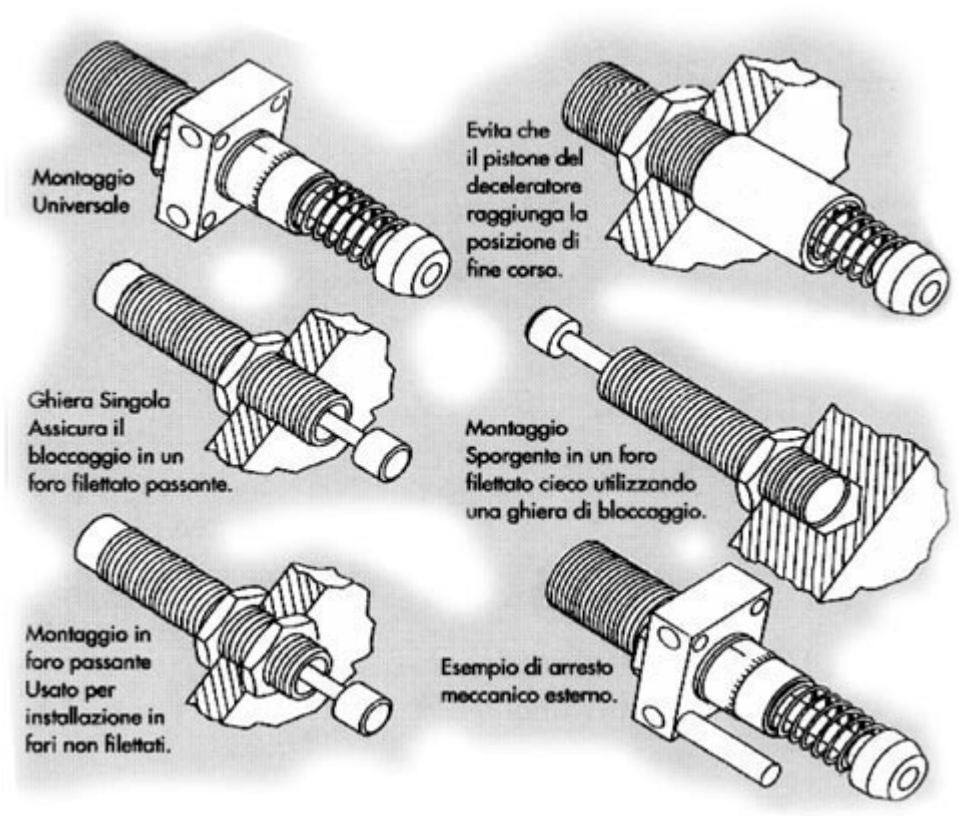

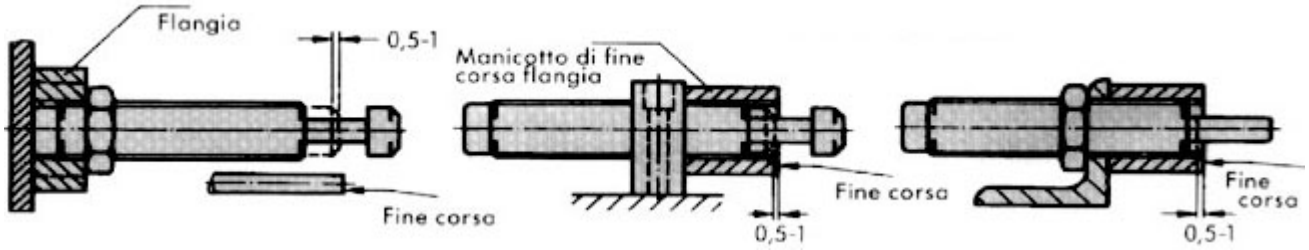

Ritorna a: <0> Indice dei contenuti

<7> APPLICAZIONI TIPICHE:

Alcune applicazioni tipiche per questo tipo di deceleratori idraulici autocompensanti e regolabili sono:
- Frenatura di carrelli lanciati su rotaie
- Limitazione della forza d'urto di parti mobili delle macchine
- Applicazioni varie con moto oscillante e periodico
- Macchine automatiche, piccole presse, tavole rotanti
- Robot industriali e teste automatizzate di manipolatori industriali
- Limitazione dell'urto nella chiusura di porte, portoni o sportelli

Ritorna a: <0> Indice dei contenuti

Generalmatic srl - Via Rossini 80 - 20025 LEGNANO (MI) ITALY - P.IVA(VAT):IT12627630150 - C.F.:01506850138
Phone:+39.0331.455647 - Fax:+39.0331.457175 - www.generalmatic.com - generalmatic@generalmatic.com
Visite di DEC.php: 8 - Aggiornato il: 03-Apr-2012 - Codici - Sitemap - Copyright © Generalmatic srl 1998÷2012

Generalmatic S.R.L.

COMPONENTI PNEUMATICI ed OLEODINAMICI - AUTOMAZIONE INDUSTRIALE
Via G.Rossini 80 - 20025 LEGNANO (MI) - ITALY - Tel:+39.0331.455647 - Fax:+39.0331.457175
VAT (P.IVA): 12627630150 - www.generalmatic.com - generalmatic@generalmatic.com

OLI LUBRIFICANTI PER IMPIANTI PNEUMATICI

<0> INDICE DEI CONTENUTI:

<1> Problematica degli oli lubrificanti nella pneumatica
<2> Descrizione prodotto
<3> Prerogative, vantaggi e potenziali benefici
<4> Caratteristiche tecniche
<5> Salute e sicurezza
<6> Applicazioni tipiche
<7> Download versione .pdf di questo file

<1> PROBLEMATICA DEGLI OLI LUBRIFICANTI NELLA PNEUMATICA:

Il consumo di oli lubrificanti nel settore della pneumatica, considerato dal punto di vista mondiale, è basso rispetto ad altri sistemi di lubrificazione. Per questo motivo, gli oli lubrificanti per sistemi pneumatici offerti sul mercato, non sono sempre gli oli ottimali, ma i prodotti più prossimi alle esigenze da soddisfare, estratti dal normale assortimento globale delle ditte produttrici di oli. Quasi sempre vengono scelti oli idraulici od oli per cambi a bassa viscocità. Proprio questi prodotti però non sono i più adatti a causa della loro pessima emulsionabilità non chè per la presenza di additivi d'usura con alte pressioni.
Spesso, nei diversi paesi di distribuzione, tali oli vengono miscelati dalle rappresentanze stesse. A questo scopo non vengono sempre usati gli stessi prodotti raffinati ed additivi dello stesso fornitore. Perciò, gli oli della stessa denominazione, spesso posseggono caratteristiche diverse di paese in paese.
L'olio **Generalmatic Mobil Velocite 10** é stato sviluppato appositamente per i sistemi pneumatici e possiede caratteristiche determinanti.

Ritorna a: <0> Indice dei contenuti

<2> DESCRIZIONE PRODOTTO:

Generalmatic Mobil Velocite 10 è un prodotto ad elevate prestazioni formulato principalmente per l'utilizzo negli oliatori e lubrificatori in linea per aria compressa. E' formulato a partire da oli base selezionati di alta qualità e bassa viscosità ed additivi che conferiscono una buona resistenza all'ossidazione, protezione dalla ruggine e dalla corrosione. Possiede un'ottima resistenza alla formazione di schiuma e si separa rapidamente dall'acqua.
Generalmatic Mobil Velocite 10 assicura un'eccezionale lubrificazione e circolazione per i circuiti a bassa pressione.
L'olio viene prodotto esclusivamente negli USA, dove viene posta particolare attenzione affinchè vengano usati sempre solo gli stessi prodotti raffinati e gli stessi additivi.

Ritorna a: <0> Indice dei contenuti

<3> PREROGATIVE, VANTAGGI E POTENZIALI BENEFICI:

Buona resistenza all'ossidazione: contribuisce a ridurre la formazione di depositi e migliora la durata dell'olio.
Ottima protezione da ruggine e corrosione: migliora la durata dei macchinari e fornisce una maggiore precisione sul lungo termine.
Efficace separazione dall'acqua: contribuisce a migliorare la durata e le prestazioni di molte emulsioni acquose.
Adesività: riduce la possibilità di formazione di emulsioni, tiene lontana l'umidità dalle zone di lubrificazione critiche e consente una facile rimozione dell'umidità dai serbatoi degli impianti.
Buona capacità di penetrazione: impedisce l'incollamento delle guarnizioni o degli elementi di guida.

Ritorna a: <0> Indice dei contenuti

<4> CARATTERISTICHE TECNICHE:

Olio Generalmatic Mobil Velocite Serie Numerale n°10:

Tipo specificaISO VG:	22
Viscosità ASTM D 445	
- cSt a 40ºC:	22,0
- cSt a 100°C:	4,0
Acidità Totale, ASTM D 974, mgKOH/g:	0,01
Corrosione su rame, 3 ore a 100 ºC, ASTM D 130:	1A
Caratteristiche antiruggine, Proc A , ASTM D 665:	Passa
Punto di scorrimento, ºC, ASTM D:	-30
Punto di infiammabilità, ºC, ASTM D:	212

Ritorna a: <0> Indice dei contenuti

<5> SALUTE E SICUREZZA:

In base alle informazioni attualmente disponibili, non si prevede che questo prodotto provochi effetti nocivi sulla salute, se usato per le applicazioni previste e secondo le raccomandazioni fornite nella scheda di sicurezza (MSDS). Tali schede (MSDS) sono disponibili su richiesta presso il customer service o tramite Internet. Questo prodotto deve essere usato esclusivamente per l'impiego previsto. Durante lo smaltimento del prodotto, assicurarsi di tutelare l'ambiente.

Ritorna a: <0> Indice dei contenuti

<6> APPLICAZIONI TIPICHE:

Alcune applicazioni tipiche per questo tipo di componente sono:
- Utilizzo con oleatori e lubrificatori in linea.
- Lubrificazione impianti pneumatici e linee ad aria compressa.
- Nebbia e micronebbia di olio.
- Lubrificazione di cilindri pneumatici, pistoni, valvole ed attuatori in genere.

Ritorna a: <0> Indice dei contenuti

Generalmatic srl - Via Rossini 80 - 20025 LEGNANO (MI) ITALY - VAT (P.IVA): 12627630150
Tel:+39.0331.455647 - Fax:+39.0331.457175 - www.generalmatic.com - generalmatic@generalmatic.com
Visite di OIL.php: 3 - Aggiornato il: 07-Gen-2012 - Codici - Sitemap - Copyright © Generalmatic srl 1998÷2012

Generalmatic S.R.L.

COMPONENTI PNEUMATICI ed OLEODINAMICI - AUTOMAZIONE INDUSTRIALE
Via Rossini 80 - 20025 LEGNANO (MI) - ITALY - Phone:+39.0331.455647 - Fax:+39.0331.457175
P.IVA (VAT):IT12627630150 - www.generalmatic.com - generalmatic@generalmatic.com

SCARICHI RAPIDI

<0> INDICE DEI CONTENUTI:

<1> Caratteristiche tecniche
<2> Codici per l'ordinazione
<3> Dimensioni di ingombro
<4> Schema di montaggio:
<5> Applicazioni tipiche
<6> Download versione .pdf di questo file

<1> CARATTERISTICHE TECNICHE:

Descrizione del funzionamento:

Le valvole di scarico rapido in ottone nichelato oppure acciaio INOX sono impiegate per ottenere una velocità di traslazione maggiore del cilindro pneumatico a cui sono connesse. Per ottenere la massima velocità, la valvola deve essere montata direttamente sulla connessione alla testata. All'arrivo dell' alimentazione in "1", la membrana si sposta chiudendo lo scarico "3" e l'aria può così fluire attraverso "2", nella camera del cilindro. Nel momento in cui l'alimentazione in "1" viene a mancare, la membrana torna in posizione (chiudendo "1"), per mezzo dell'aria di scarico da "2" verso "3". La rumorosità dello scarico "3" può essere attenuata utilizzando un silenziatore.

Principali dati tecnici:

Simbolo pneumatico:	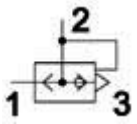
Fluido:	Aria compressa filtrata con o senza lubrificazione
Pressione d'esercizio:	2 ÷ 10 bar
Materiali Corpo:	Ottone nichelato (0) Acciaio inossidabile AISI 316L (X)
Guarnizioni:	G1/8" e G1/4" in ottone nichelato (0) = Poliuretano PTU G1/8" e G1/4" in acciaio inossidabile (X) = FKM G3/8" - G1/2" - G3/4" - G1" (0 ed X) = Poliuretano PTU
Temperatura:	Guarnizioni poliuretano PTU = -20°C ÷ +80°C Guarnizioni FKM = -10°C ÷ +140°C (solo acciaio inox G1/8" e G1/4")

Ritorna a: <0> Indice dei contenuti

<2> CODICI PER L'ORDINAZIONE:

Composizione della sigla per identificare lo scarico rapido:

```
DH5001
|   ||
|   ||         DIMENSIONE CONNESSIONI:
|   ||         6 = G1"
|   ||         5 = G3/4"
|   ||         4 = G1/2"
|   ||         3 = G3/8"
|   ||         2 = G1/4"
|   |+-------- 1 = G1/8"
|   |
|   |          MATERIALE CORPO:
|   |          X = Acciaio inossidabile AISI316L
|   +--------- 0 = Ottone nichelato
|
|              DESCRIZIONE:
+------------- DH50 = Scarico rapido automatico
```

Ritorna a: <0> Indice dei contenuti

<3> DIMENSIONI DI INGOMBRO:

Dimensioni principali delle valvole di scarico rapido:

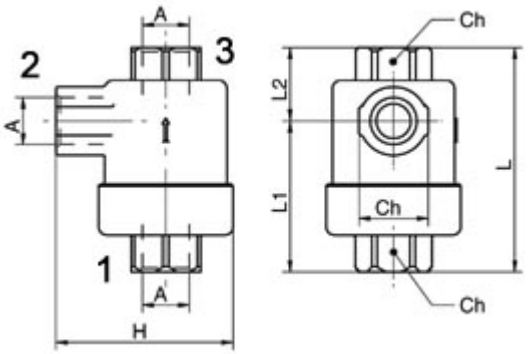

Scarico rapido con corpo in ottone nichelato						
Codice	**Taglia**	**L**	**L1**	**L2**	**H**	**CH**
DH5001	1/8”	42	27	15	32	15
DH5002	1/4”	54	35	19	32	19
DH5003	3/8”	54	35	19	37	19
DH5004	1/2”	72	45	27	45	26
DH5005	3/4”	87	53	34	65	32
DH5006	1”	108	70	38	65	46

Scarico rapido con corpo in acciaio inossidabile						
Codice	**Taglia**	**L**	**L1**	**L2**	**H**	**CH**
DH50X1	1/8”	37,5	21	16,5	32	22
DH50X2	1/4”	37,5	21	16,5	32	22
DH50X3	3/8”	44,5	25,5	19	37	26
DH50X4	1/2”	54	23	31	45	32
DH50X5	3/4”	79	35	44	65	46
DH50X6	1”	79	35	44	65	46

Ritorna a: <0> Indice dei contenuti

<4> SCHEMA DI MONTAGGIO:

Esempio di impianto per movimentare un cilindro pneumatico veloce:

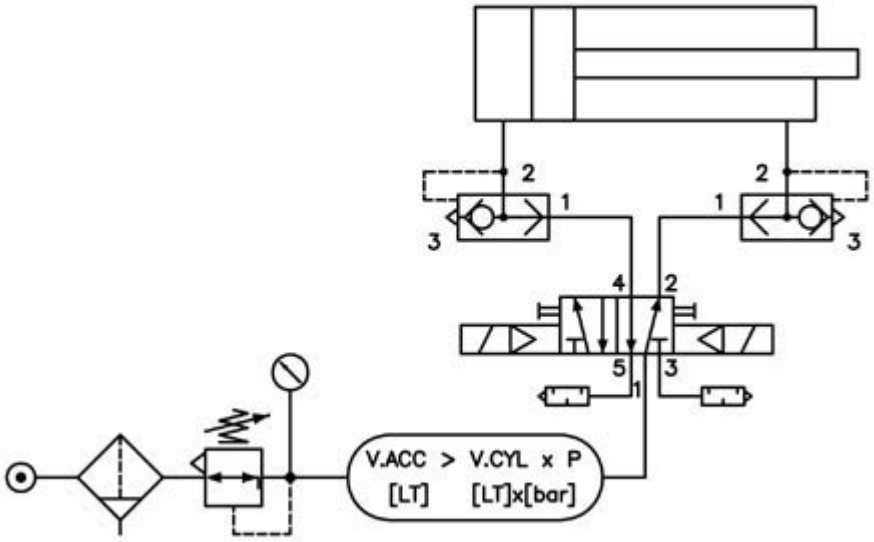

Ritorna a: <0> Indice dei contenuti

<5> APPLICAZIONI TIPICHE:

Alcune applicazioni tipiche per questo tipo di scarichi rapidi sono:
- Cilindri pneumatici che necessitano di grande velocità
- Rapido svuotamento di serbatoi
- Macchine automatiche ad alta cadenza di produzione
- Applicazioni in genere in cui il ritorno deve essere rapido

Ritorna a: <0> Indice dei contenuti

Generalmatic srl - Via Rossini 80 - 20025 LEGNANO (MI) ITALY - P.IVA(VAT):IT12627630150 - C.F.:01506850138
Phone:+39.0331.455647 - Fax:+39.0331.457175 - www.generalmatic.com - generalmatic@generalmatic.com
Visite di DH.php: 101 - Aggiornato il: 17 Set 2012 - Codici - Sitemap - Copyright © Generalmatic srl 1998÷2012

Generalmatic S.R.L.

INNOVAZIONE

by

Generalmatic S.R.L.
Via Gioacchino Rossini 80 I-20025 Legnano (MI) ITALY
Tel: ++39.0331455647 Fax: ++39.0331457175
E-Mail: generalmatic@generalmatic.com Website.http:// www.generalmatic.com

il trasporto rivoluzionario

su cuscini d'aria

LOAD MOVING SYSTEMS

COME FUNZIONA IL NOSTRO ESCLUSIVO AERO-CASTER.

Con la tecnica di uno strato d'aria si possono trasportare facilmente carichi di alcune tonnellate.
Il sistema Aero-Caster utilizza aria compressa per far letteralmente "galleggiare" carichi pesanti su uno strato d'aria.

Prima fase: Prima di essere gonfiato l' Aero-Caster è solidamente appoggiato al pavimento tramite gli appositi supporti. Questi supporti agiscono in modo che la camera d'aria toroidale dell' Aero-Caster non venga schiacciata nel momento in cui il peso vi viene appoggiato.

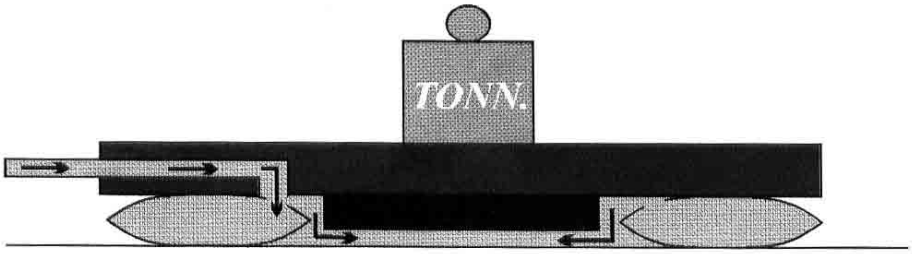

Seconda fase: Quando nell' Aero-Caster viene introdotta l'aria compressa di tipo standard (**3.5 bar**), la camera d'aria toroidale si gonfia, creando cosi' un sigillo contro la superficie del pavimento.

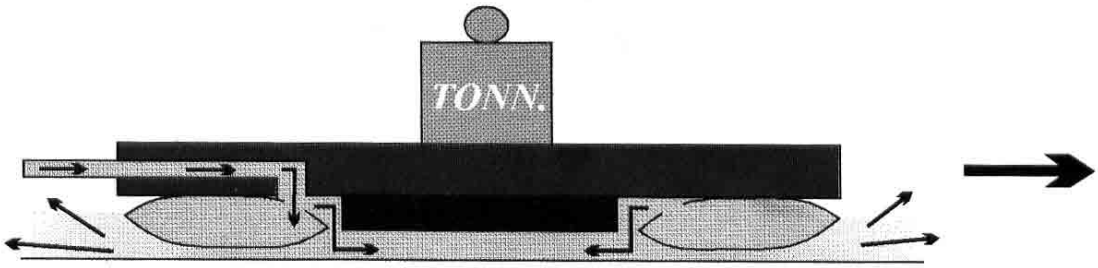

Terza fase: Quando la pressione dell' aria all' interno della camera interna é sufficiente a sollevare da terra il peso del carico, l' aria comincia a sfuggire lentamente e costantemente tra il cuscinetto torico ed il pavimento. Il carico, quindi, si trovera' a "galleggiare" su un cuscino d' aria sottile e senza frizione, dello spessore di 0.1 - 0.2 mm.
(N.B.:Gli Aero-Casters si usano generalmente in set di tre o piu' elementi).

Generalmatic S.R.L.

COMPONENTI PNEUMATICI ed OLEODINAMICI - AUTOMAZIONE INDUSTRIALE
Via Rossini 80 - 20025 LEGNANO (MI) - ITALY - Phone:+39.0331.455647 - Fax:+39.0331.457175
P.IVA (VAT):IT12627630150 - www.generalmatic.com - generalmatic@generalmatic.com - twitter.com/generalmatic

Generalmatic S.R.L.

COMPONENTI PNEUMATICI ed OLEODINAMICI - AUTOMAZIONE INDUSTRIALE
Via Rossini 80 - 20025 LEGNANO (MI) - ITALY - Phone:+39.0331.455647 - Fax:+39.0331.457175
P.IVA (VAT):IT12627630150 - www.generalmatic.com - generalmatic@generalmatic.com - twitter.com/generalmatic

Generalmatic S.R.L.

COMPONENTI PNEUMATICI ed OLEODINAMICI - AUTOMAZIONE INDUSTRIALE
Via Rossini 80 - 20025 LEGNANO (MI) - ITALY - Phone:+39.0331.455647 - Fax:+39.0331.457175
P.IVA (VAT):IT12627630150 - www.generalmatic.com - generalmatic@generalmatic.com - twitter.com/generalmatic

Generalmatic S.R.L.

COMPONENTI PNEUMATICI ed OLEODINAMICI - AUTOMAZIONE INDUSTRIALE
Via Rossini 80 - 20025 LEGNANO (MI) - ITALY - Phone:+39.0331.455647 - Fax:+39.0331.457175
P.IVA (VAT):IT12627630150 - www.generalmatic.com - generalmatic@generalmatic.com - twitter.com/generalmatic

Generalmatic S.R.L.

COMPONENTI PNEUMATICI ed OLEODINAMICI - AUTOMAZIONE INDUSTRIALE
Via Rossini 80 - 20025 LEGNANO (MI) - ITALY - Phone:+39.0331.455647 - Fax:+39.0331.457175
P.IVA (VAT):IT12627630150 - www.generalmatic.com - generalmatic@generalmatic.com - twitter.com/generalmatic